ALUTECH
GROUP OF COMPANIES

Профильные системы

ALUTECH ALT W72 VS

ОКОННОЕ ОСТЕКЛЕНИЕ С ТЕРМОРАЗРЫВОМ
Вентиляционная створка

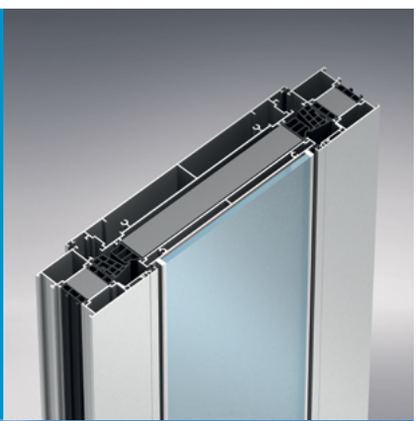

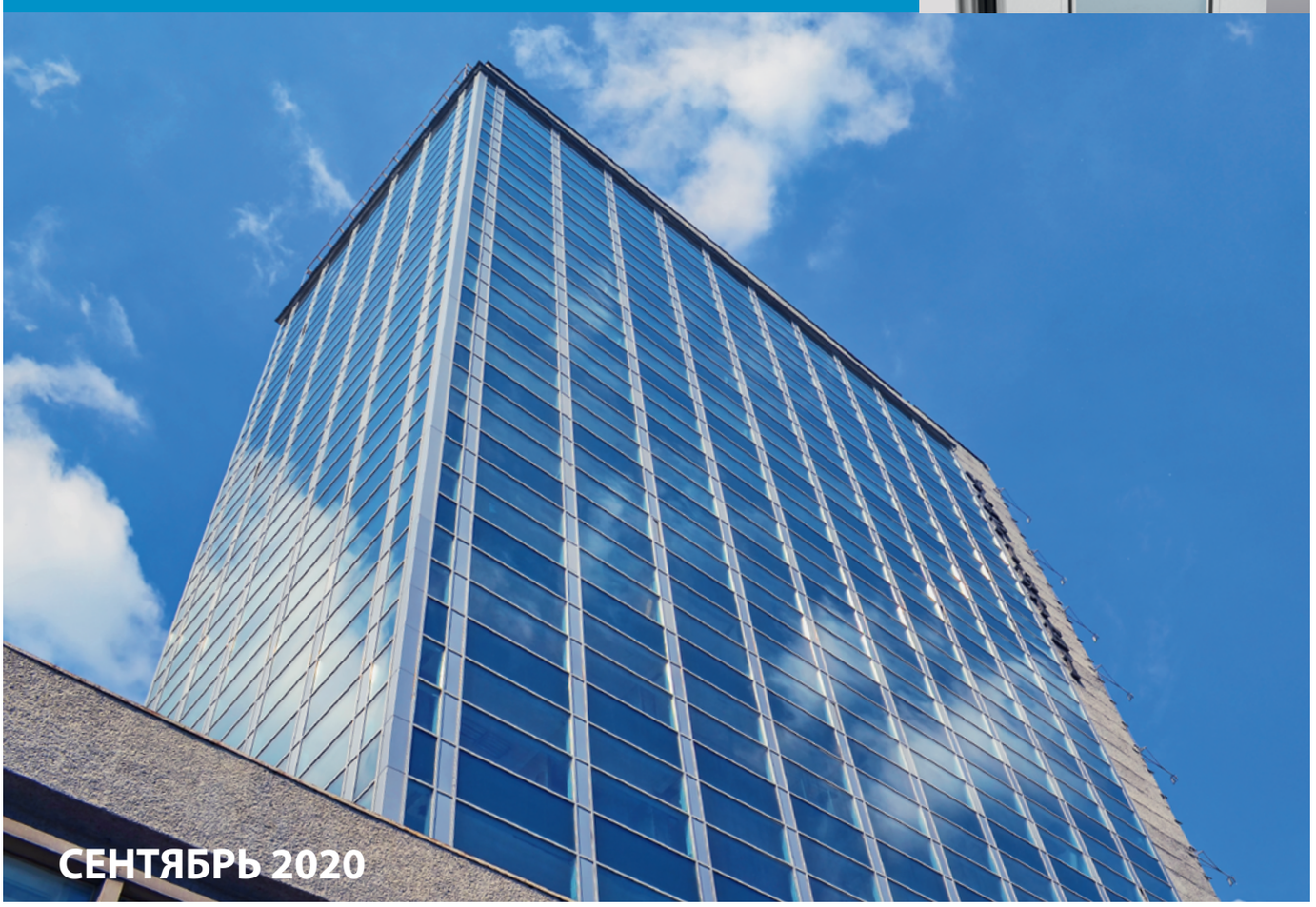

СЕНТЯБРЬ 2020

ALUTECH ALTW72VS
Вентиляционная створка

Описание системы 01

Данные для заказа. Кодировка 02

Комплектующие изделия 03

Уплотнители 04

Профили системы 05

Схемы нарезки и установки уплотнителей 06

Сечения и узловые решения 07

Обработка 08

Схема вентиляции и отвода влаги 09

Примеры расчетов типовых конструкций 10

Установка фурнитуры 11

Автоматика 12

Информационные пиктограммы

Внимание

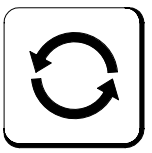
Возможна замена

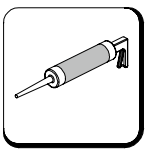
Силиконовый герметик

Клей для EPDM

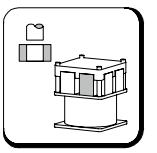
Пневматический пресс

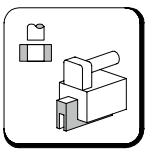
Ручной пресс

Применить лопатку

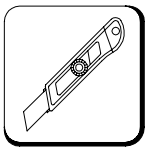
Отрезать ножом

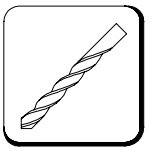
Сверлить

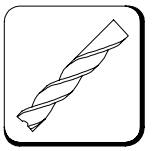
Фрезеровать

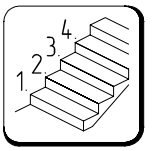

Пошагово

ОПИСАНИЕ СИСТЕМЫ

Структура вентиляционной створки серии W72 с профилем створки AYPC.W72.0216

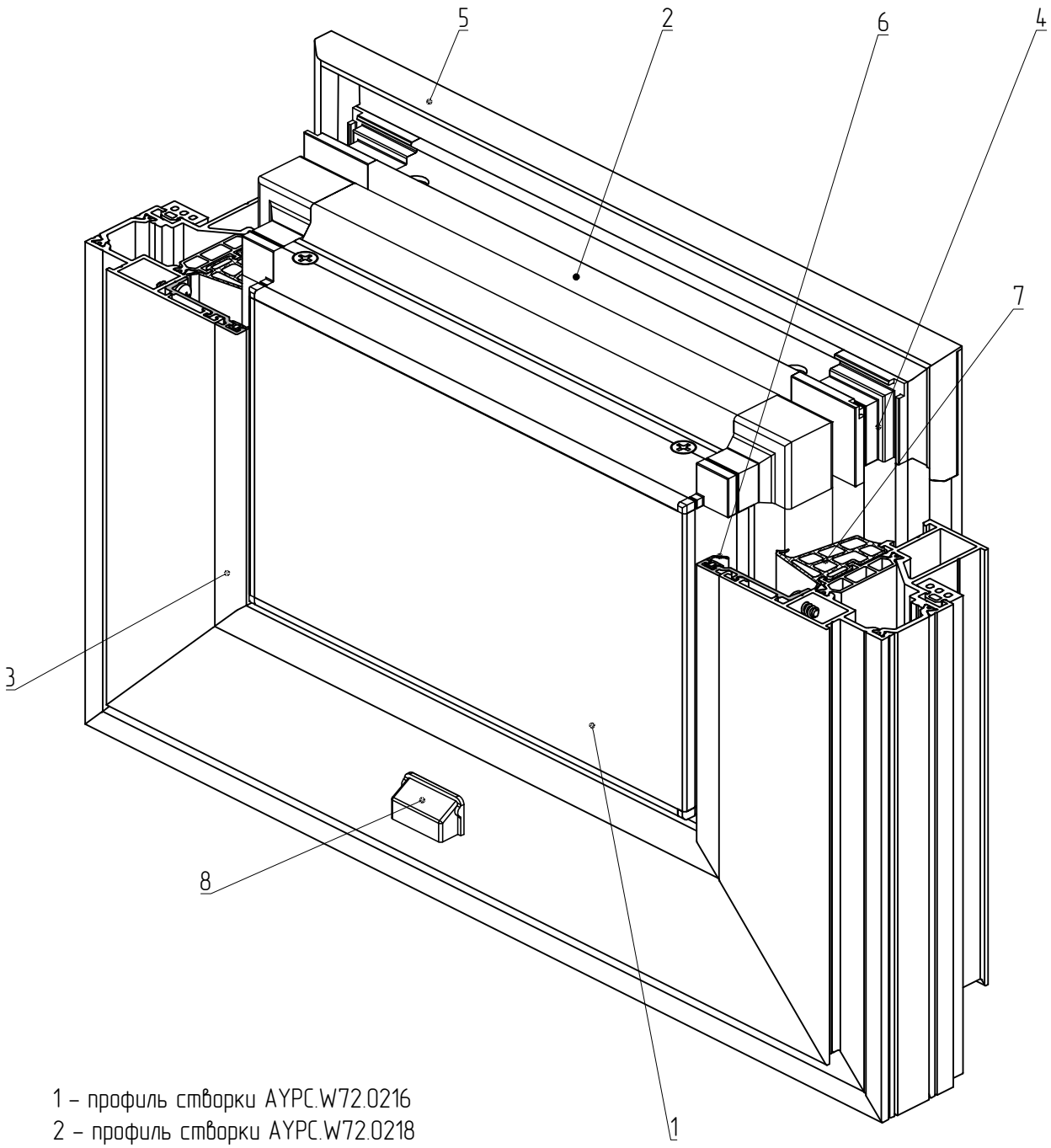

1 – профиль створки AYPC.W72.0216
2 – профиль створки AYPC.W72.0218
3 – профиль доборный AYPC.W62.0820
4 – уголок AYPC.W72.0919
5 – манжета FRK98-280
6 – уплотнитель резиновый FRK98
7 – уплотнитель резиновый FRK174
8 – заглушка водоотвода AYPC.C48.0919M-01

Структура вентиляционной створки серии W72 с профилем створки AYPC.W72.0217

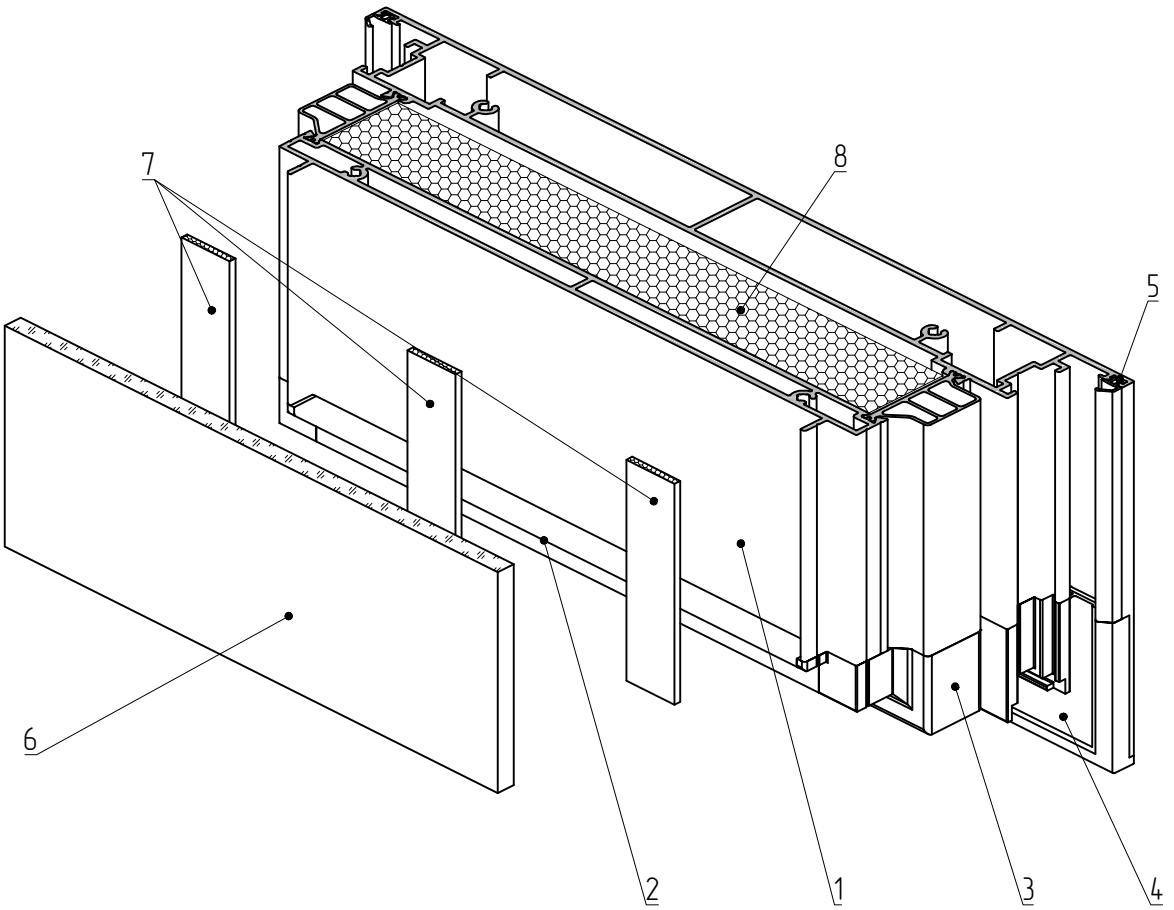

1 – профиль створки AYPC.W72.0217
2 – профиль створки AYPC.W72.0218
3 – уголок AYPC.W72.0919
4 – манжета FRK98-280
5 – уплотнитель резиновый FRK98
6 – заполнение 6 мм.
7 – клейкая лента
8 – вставка AYPC.W72.0928

ДАННЫЕ ДЛЯ ЗАКАЗА. КОДИРОВКА

Артикул	Наименование / Эскиз	Масса, кг/п.м.	Внешний периметр, мм	Площадь сечения, мм²	Код по каталогу	Цвет профиля	Длина поставки, п.м.	Количество в упаковке		Масса упаковки	
								шт.	п.м.	нетто, кг	брутто, кг
AYPC.W72.0216	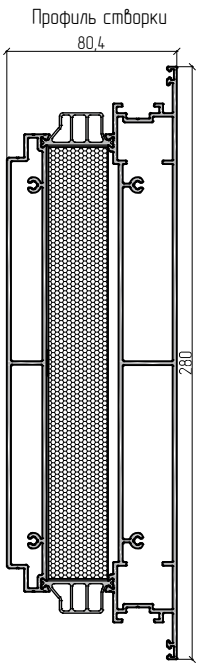	6,914	902,32	2618,5	10914821 10914824 10914830 10914831 109148808	RAL9016 RAL8014 RAL8017 RAL9006 A00-D6	6,5	1	6,5	45,0 46,0 46,0 46,0 46,0 45,0	45,7 46,7 46,7 46,7 46,7 45,7
AYPC.W72.0216N	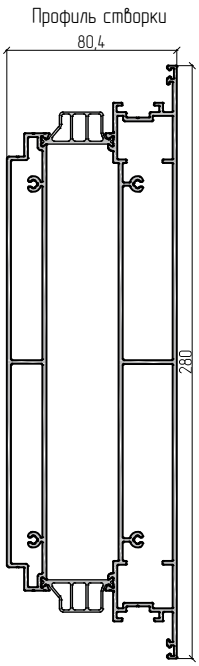	6,714	902,32	2618,5	10935800 10935821 10935824 10935830 10935831 109358808	00 RAL9016 RAL8014 RAL8017 RAL9006 A00-D6	6,5	1	6,5	43,7 44,7 44,7 44,7 44,7 43,7	44,4 45,4 45,4 45,4 45,4 44,4

Артикул	Наименование / Эскиз	Масса, кг/п.м.	Внешний периметр, мм	Площадь сечения, мм²	Код по каталогу	Цвет профиля	Длина поставки, п.м.	Количество в упаковке		Масса упаковки	
								шт.	п.м.	нетто, кг	брутто, кг
AYPC.W72.0217	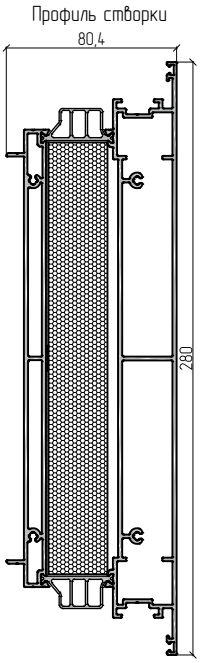	6,809	918,4	2579,7	10914951 10914952 10914953 10914954 109149340	A05-E6/RAL9016 A05-E6/RAL8014 A05-E6/RAL8017 A05-E6/RAL9006 A05-E6/A00-D6	6,5	1	6,5	44,3 45,0 45,0 45,0 45,0 44,3	45,0 45,7 45,7 45,7 45,7 45,0
AYPC.W72.0217N	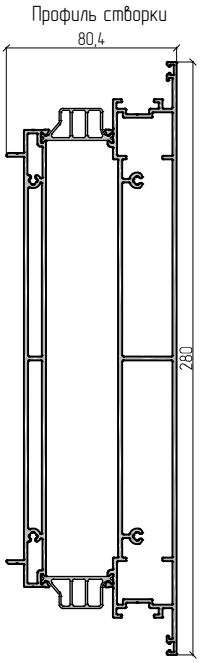	6,62	918,4	2579,7	10935900 10935951 10935952 10935953 10935954 109359340	A05-E6/00 A05-E6/RAL9016 A05-E6/RAL8014 A05-E6/RAL8017 A05-E6/RAL9006 A05-E6/A00-D6	6,5	1	6,5	43,0 43,7 43,7 43,7 43,7 43,0	43,7 44,4 44,4 44,4 44,4 43,7

Артикул	Наименование / Эскиз	Масса, кг/п.м.	Внешний периметр, мм	Площадь сечения, мм²	Код по каталогу	Цвет профиля	Длина поставки, п.м.	Количество в упаковке		Масса упаковки	
								шт.	п.м.	нетто, кг	брутто, кг
АУРС.W72.0226	Профиль створки 80,4 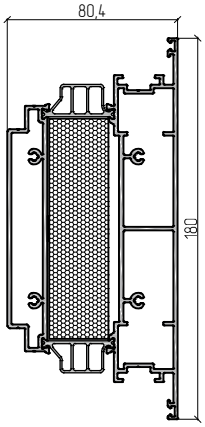 180	4,607	702,2	1791,3	10935521 10935524 10935530 10935531 109355808	RAL9016 RAL8014 RAL8017 RAL9006 A00-D6	6,5	1	6,5	30,0 30,0 30,0 30,0 30,0 30,0	30,6 30,6 30,6 30,6 30,6 30,6
АУРС.W72.0226N	Профиль створки 80,4 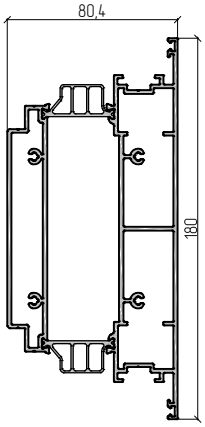 180	4,504	702,2	1791,3	10935400 10935421 10935424 10935430 10935431 109354808	00 RAL9016 RAL8014 RAL8017 RAL9006 A00-D6	6,5	1	6,5	29,3 29,3 29,3 29,3 29,3 29,3	29,9 29,9 29,9 29,9 29,9 29,9

Артикул	Наименование Эскиз	Масса, кг/п.м.	Внешний периметр, мм	Площадь сечения, мм^2	Код по каталогу	Цвет профиля	Длина поставки, п.м.	Количество в упаковке		Масса упаковки	
								шт.	п.м.	нетто, кг	брутто, кг
AYPC.W72.0218	Профиль створки 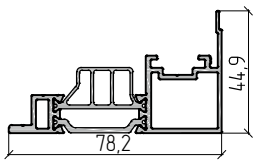	1,241	319,7	572,4	109150856	A05–E6	6,5	2	13	16,2	16,8
AYPC.W62.0820	Профиль доборный 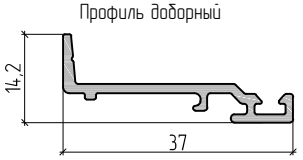	0,243	121,7	89.57	10806400 10806421 10806424 10806430 10806431 108064808	00 RAL9016 RAL8014 RAL8017 RAL9006 A00–D6	6,5	8	52	12,8	13,2
AYPC.W62.0607	Профиль тяги 	0,11	39,2	52,8	108085806	A00–E6	6,5	24	156	17,2	17,5

КОМПЛЕКТУЮЩИЕ ИЗДЕЛИЯ

Рисунок	Код	Цвет	Артикул	Применение
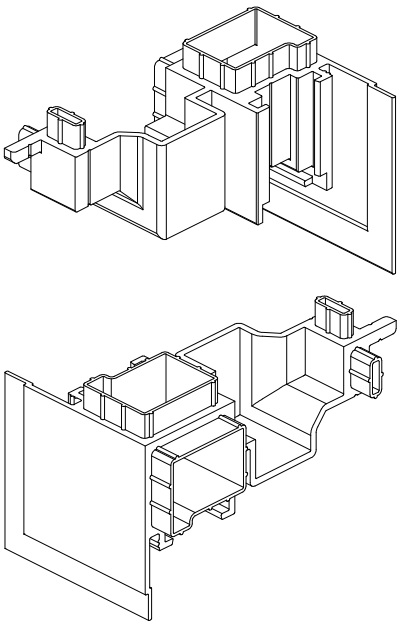 Норма упаковки – 48 шт.	10913900	Черный	AYPC.W72.0919	Уголок устанавливается в углах соединения профиля створки AYPC.W72.0216 либо AYPC.W72.0217 и AYPC.W72.0218 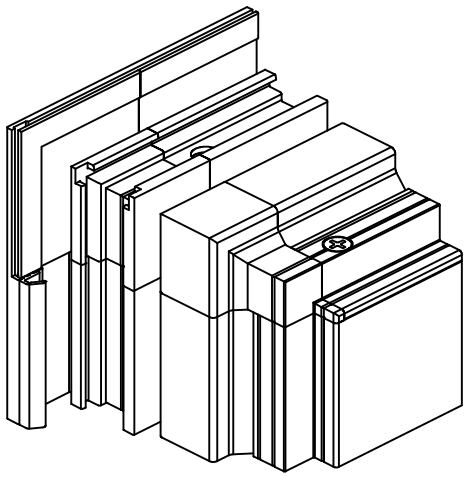
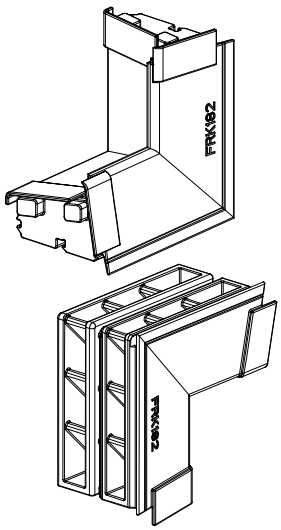 Норма упаковки – 48 шт.	10915800	Черный	FRK182	Уголок резиновый устанавливается в углах соединения резинового уплотнителя FRK174. Упрощает зарезку уплотнителя и исключает продувание воздуха в местах соединения 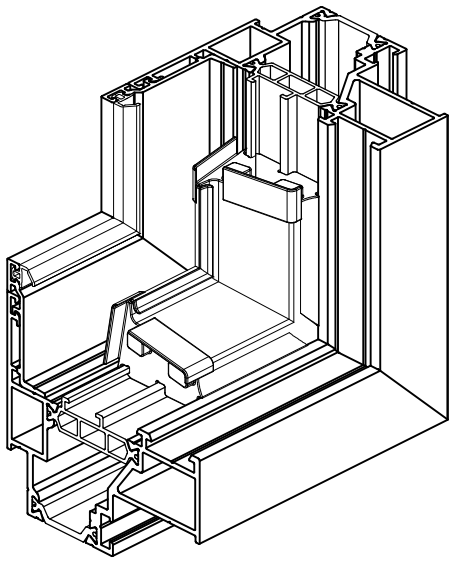
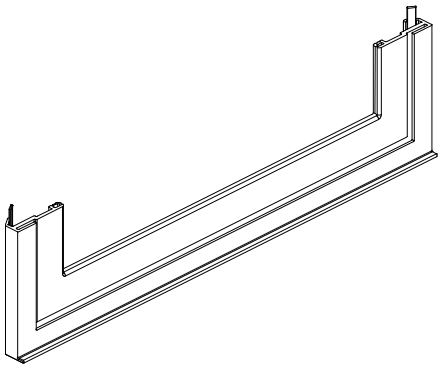 Норма упаковки – 10 шт.	12953100	черный	FRK98-180	Манжета резиновая устанавливается на торцах профилей створки AYPC.W72.0216, AYPC.W72.0216, AYPC.W72.0226. Упрощает зарезку уплотнителя и исключает продувание воздуха в местах соединения 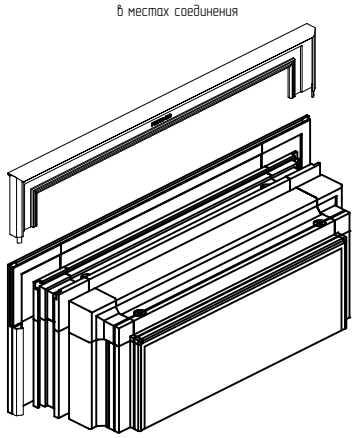
	12953000	черный	FRK98-280	

Рисунок	Код	Цвет	Артикул	Применение
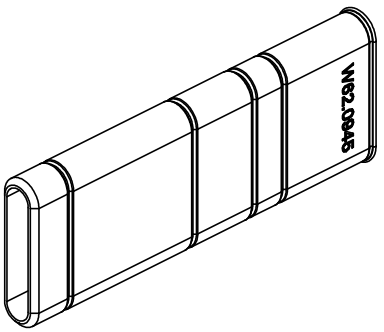 Норма упаковки – 50 шт.	10831500	Черный	AYPC.W62.0945	Заглушка водоотвода 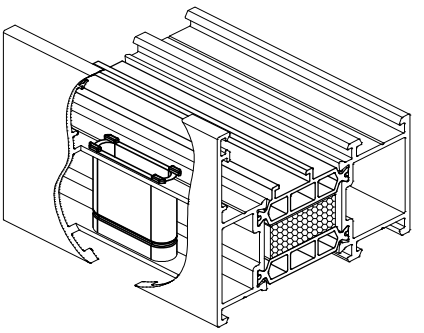
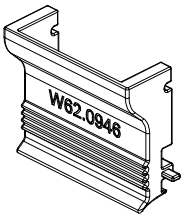 Норма упаковки – 40 шт.	10831700	Черный	AYPC.W62.0946	Заглушка водоотвода 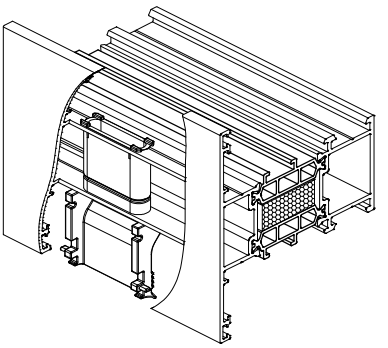
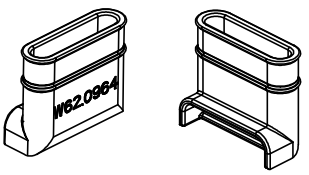 Норма упаковки – 50 шт.	10840700	Черный	AYPC.W62.0964	Заглушка водоотвода 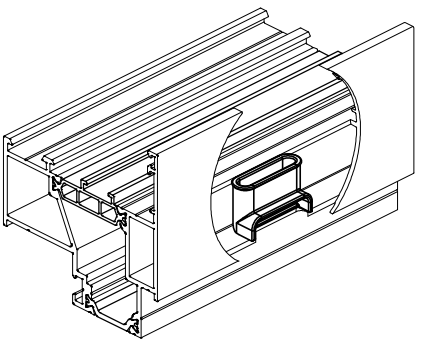
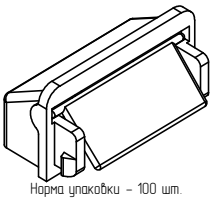 Норма упаковки – 100 шт.	10827400	черный	AYPC.C48.0919M-01	Заглушка водоотвода 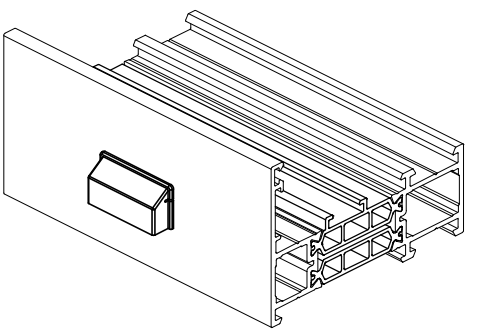
	10827401	белый	AYPC.C48.0919M-01	
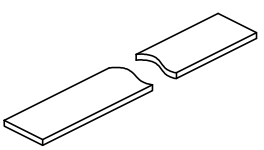	11512900	черный	B23F	Лента клейкая двухсторонняя. Применяется для фиксации эмалированного стекла на створку AYPC.W72.0217

УПЛОТНИТЕЛИ

Артикул уплотнителя	Код по каталогу	Сечение	Масса, кг/п.м	Материал	Упаковка, м.п	Описание
FRK98	10821000	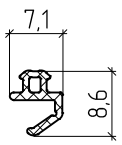	0,0270	EPDM	575	Уплотнитель резиновый
FRK174	10915700	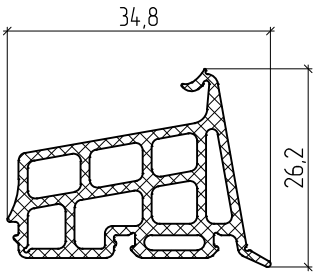	0,3000	EPDM	100	Уплотнитель резиновый

ALUTECH ALTW72VS
Вентиляционная
створка

ПРОФИЛИ СИСТЕМЫ

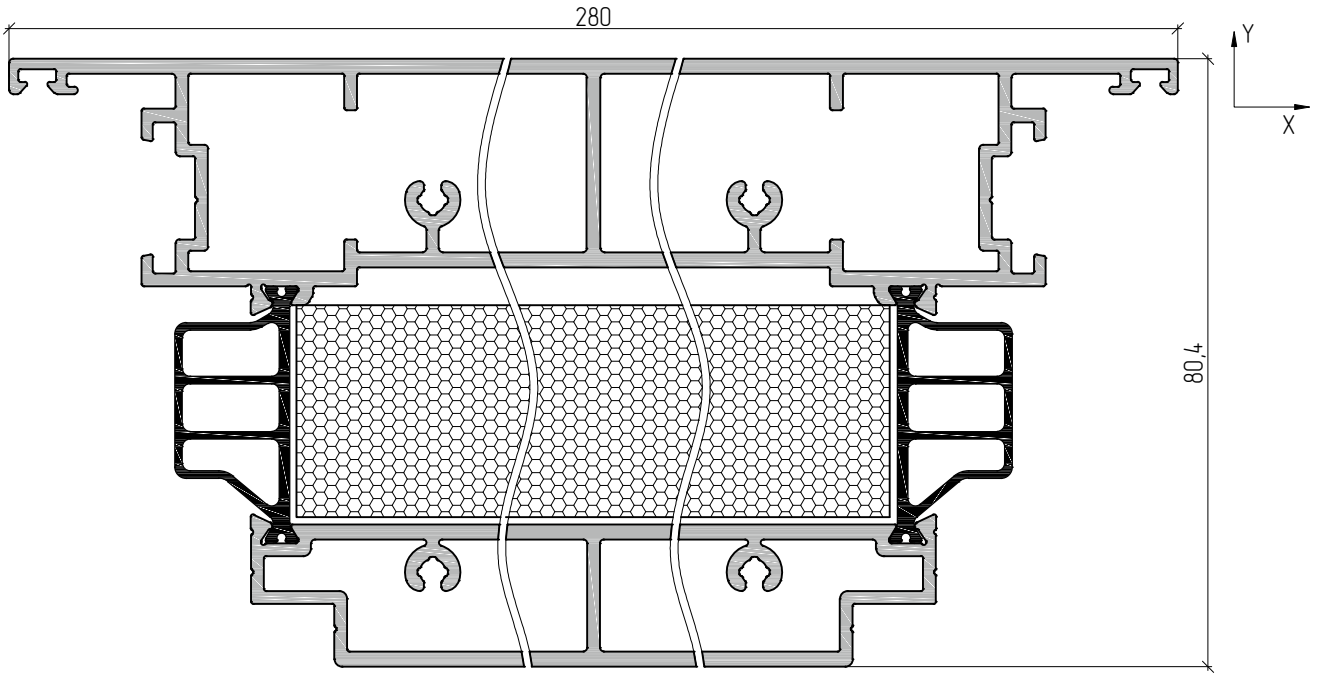

Масштаб 1:1		Профиль створки 280 мм	
AYPC.W72.0216	Артикул профиля	Центральные моменты инерции	
6,714 кг	Теоретическая масса 1 п.м	Jx=157,1 см^4	Jy=1347,25 см^4
902,32 мм	Внешний периметр	Моменты сопротивления	
26,185 см^2	Площадь сечения	Wx=36,9 см^3	Wy=96,2 см^3
		Радиусы инерции	
		ix=2,58 см	iy=7,56 см

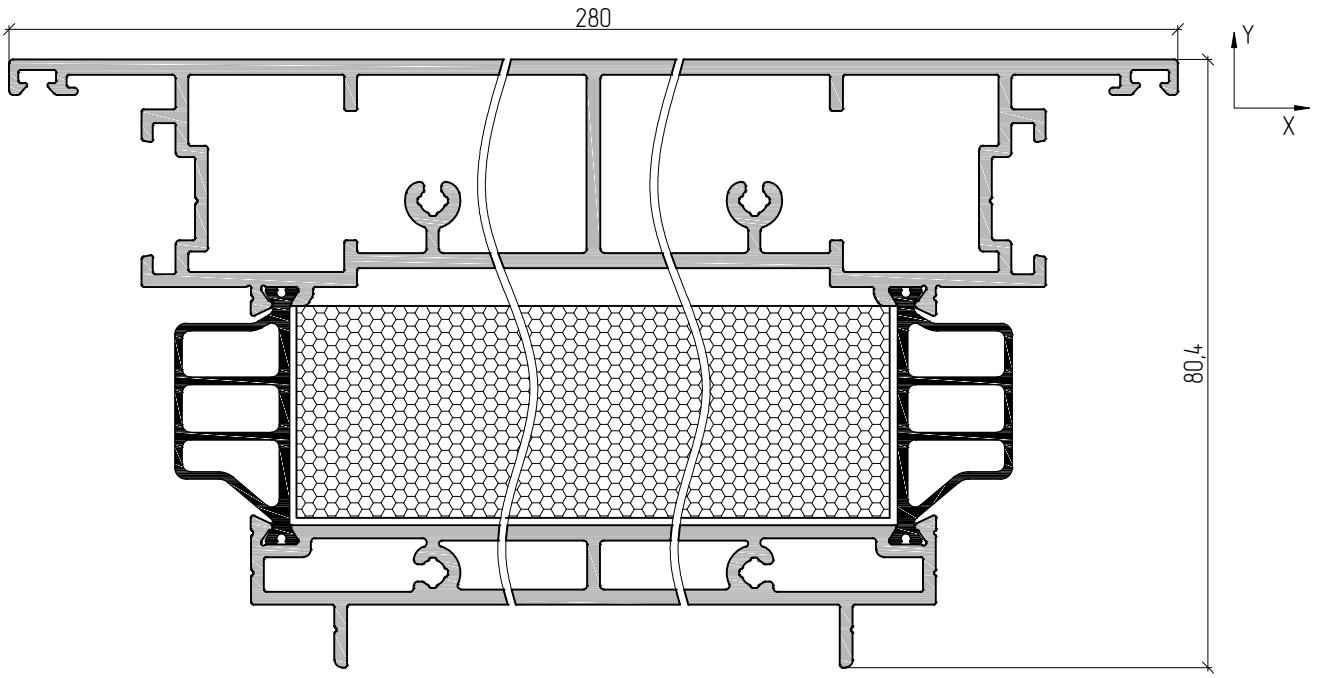

Масштаб 1:1		Профиль створки 280 мм	
AYPC.W72.0217	Артикул профиля	Центральные моменты инерции	
6,609 кг	Теоретическая масса 1 п.м	Jx=135,75 см^4	Jy=1327,31 см^4
918,4 мм	Внешний периметр	Моменты сопротивления	
25,79 см^2	Площадь сечения	Wx=30,57 см^3	Wy=94,8 см^3
		Радиусы инерции	
		ix=2,42 см	iy=7,57 см

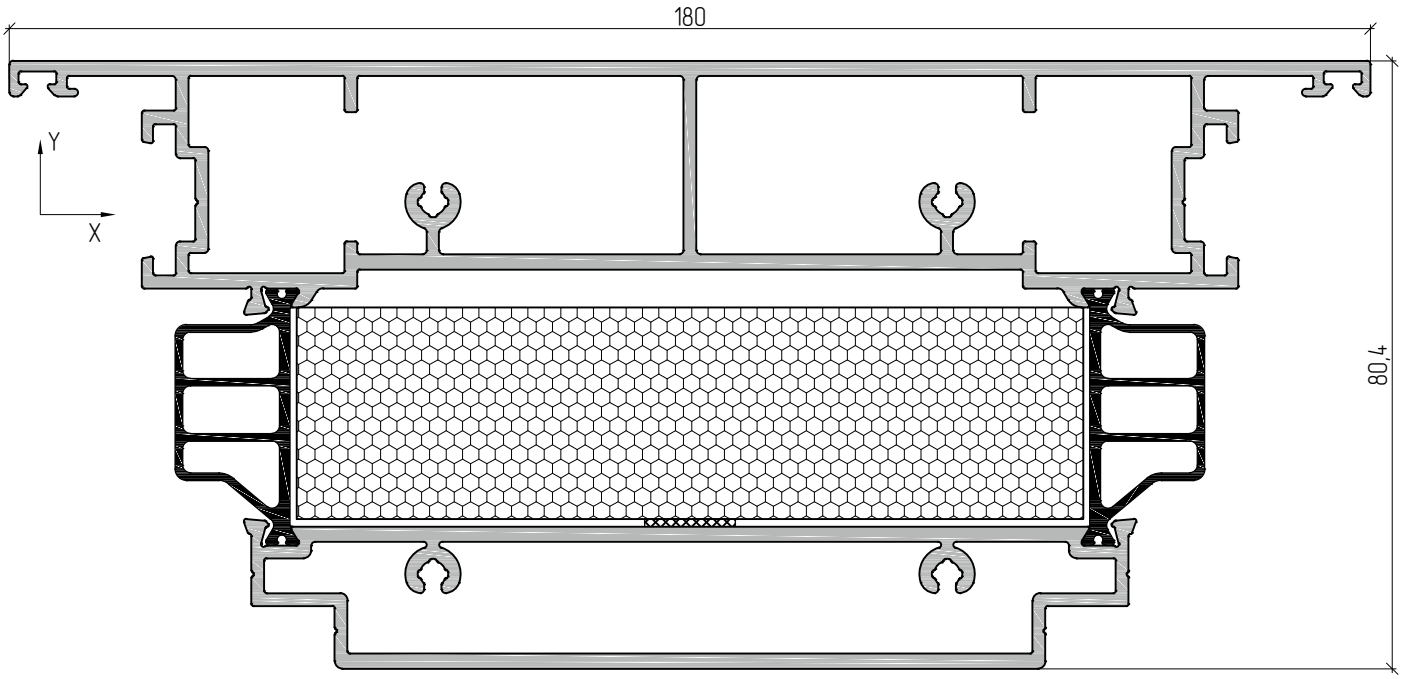

Масштаб 1:1		Профиль створки 140 мм	
AYPC.W72.0226	Артикул профиля	Центральные моменты инерции	
4,607 кг	Теоретическая масса 1 п.м	Jx=96,5 см^4	Jy=312,3 см^4
702,2 мм	Внешний периметр	Моменты сопротивления	
17,91 см^2	Площадь сечения	Wx=21,25 см^3	Wy=34,7 см^3
		Радиусы инерции	
		ix=2,51 см	iy=4,52 см

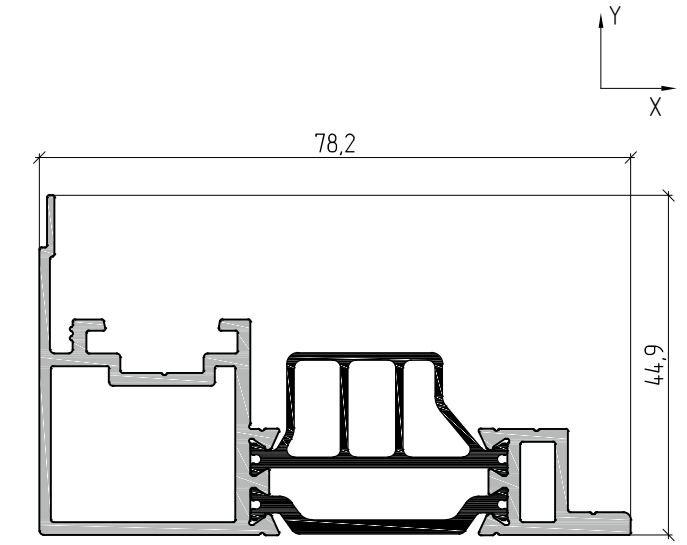

Масштаб 1:1		Профиль створки 44,9 мм	
AYPC.W72.0218	Артикул профиля	Центральные моменты инерции	
1,241 кг	Теоретическая масса 1 п.м	Jx=3,04 см^4	Jy=23,75 см^4
319,7 мм	Внешний периметр	Моменты сопротивления	
5,641 см^2	Площадь сечения	Wx=0,94 см^3	Wy=4,97 см^3
		Радиусы инерции	
		ix=0,92 см	iy=2,59 см

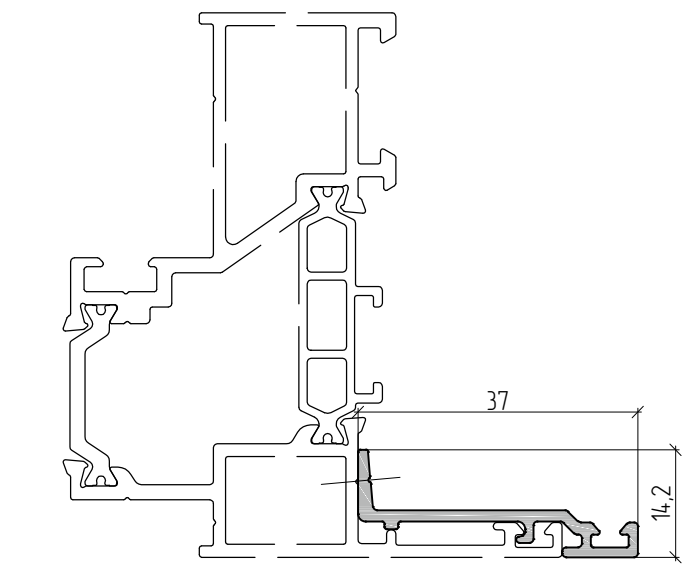

Масштаб 1:1	Профиль створки 14,2 мм
AYPC.W62.0820	Артикул профиля
0,243 кг	Теоретическая масса 1 п.м
121,7 мм	Внешний периметр
89,570 см^2	Площадь сечения

ALUTECH ALTW72VS
Вентиляционная
створка

СХЕМЫ НАРЕЗКИ И УСТАНОВКИ УПЛОТНИТЕЛЕЙ

Схема зарезки и установки уплотнителей

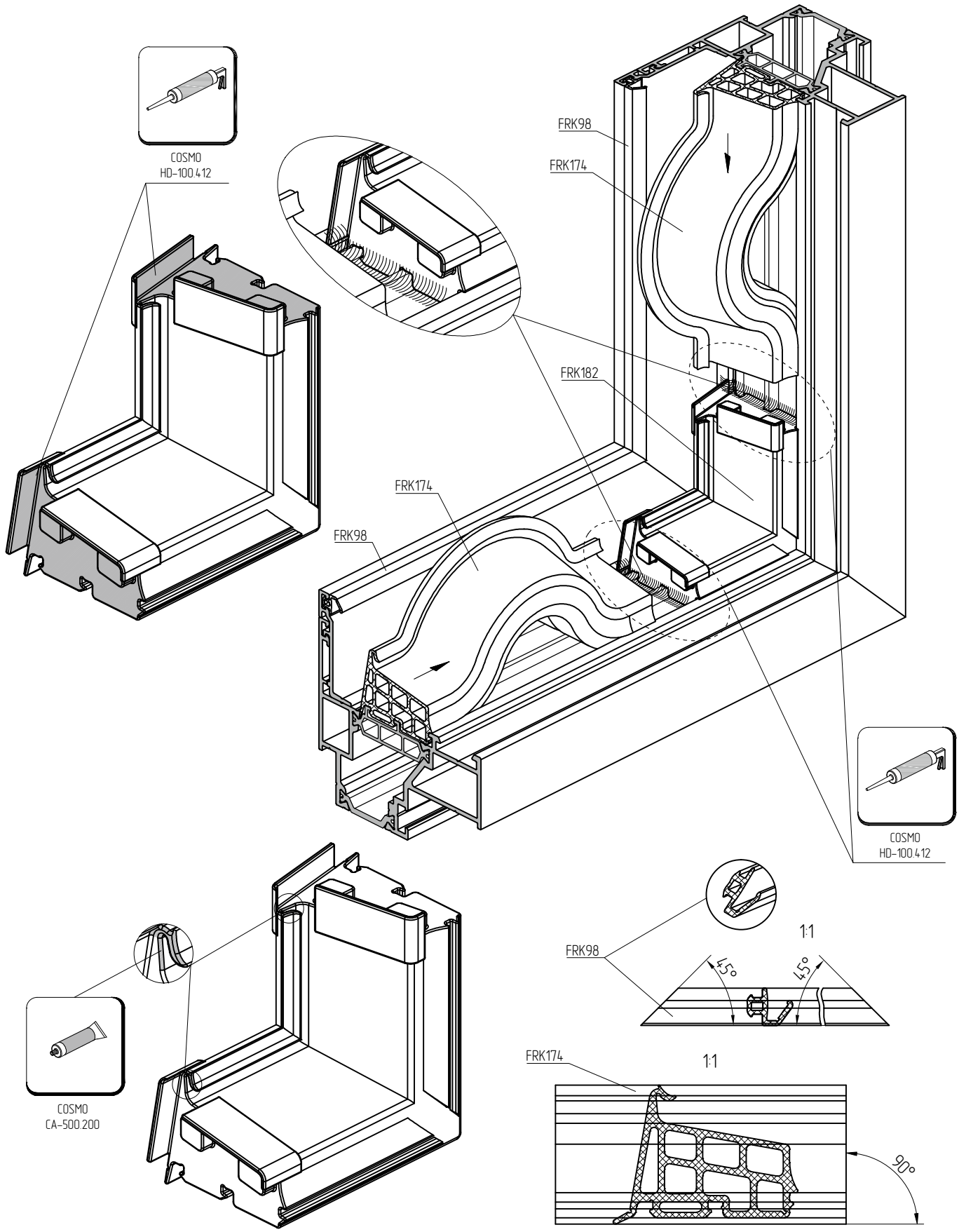

Схема установки манжет

Установка манжет FRK98-180, FRK98-280 производится на предварительно собранный профиль AYPC.W72.0218 и уголок AYPC.W72.0919.

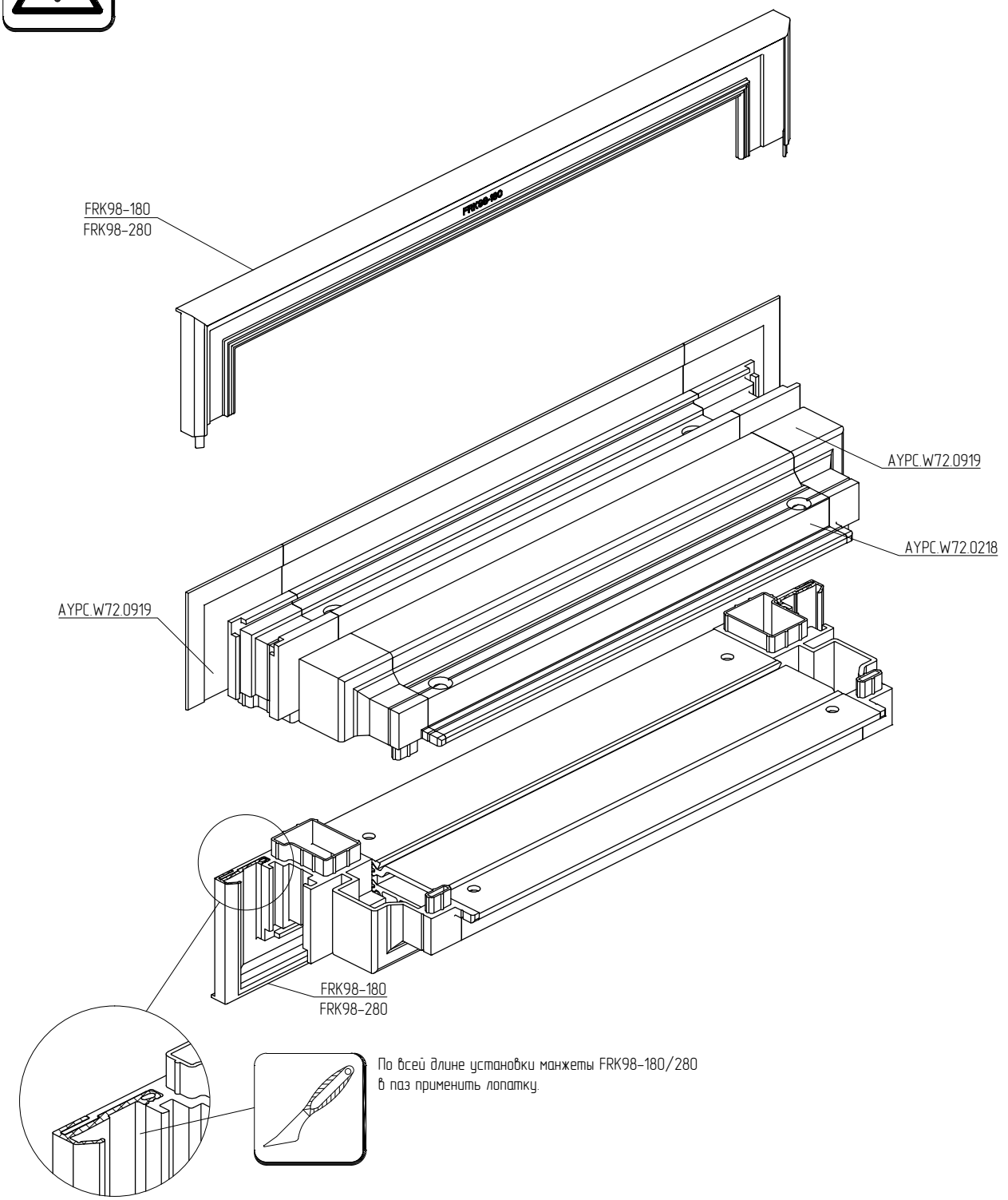

Схема установки манжет

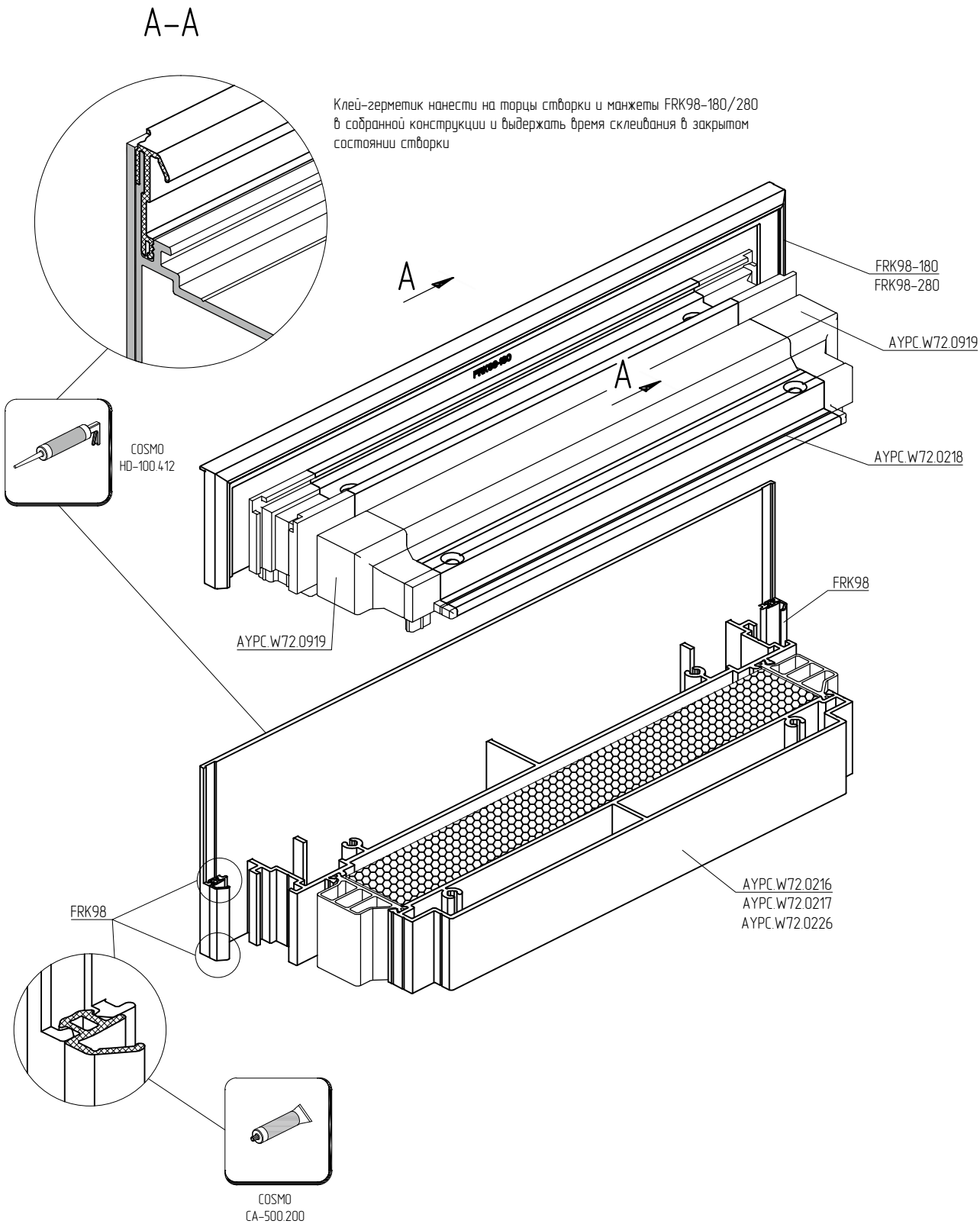

ALUTECH ALTW72VS
Вентиляционная
створка

СЕЧЕНИЯ И УЗЛОВЫЕ РЕШЕНИЯ

Исполнение 1

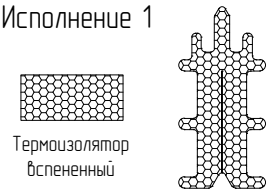

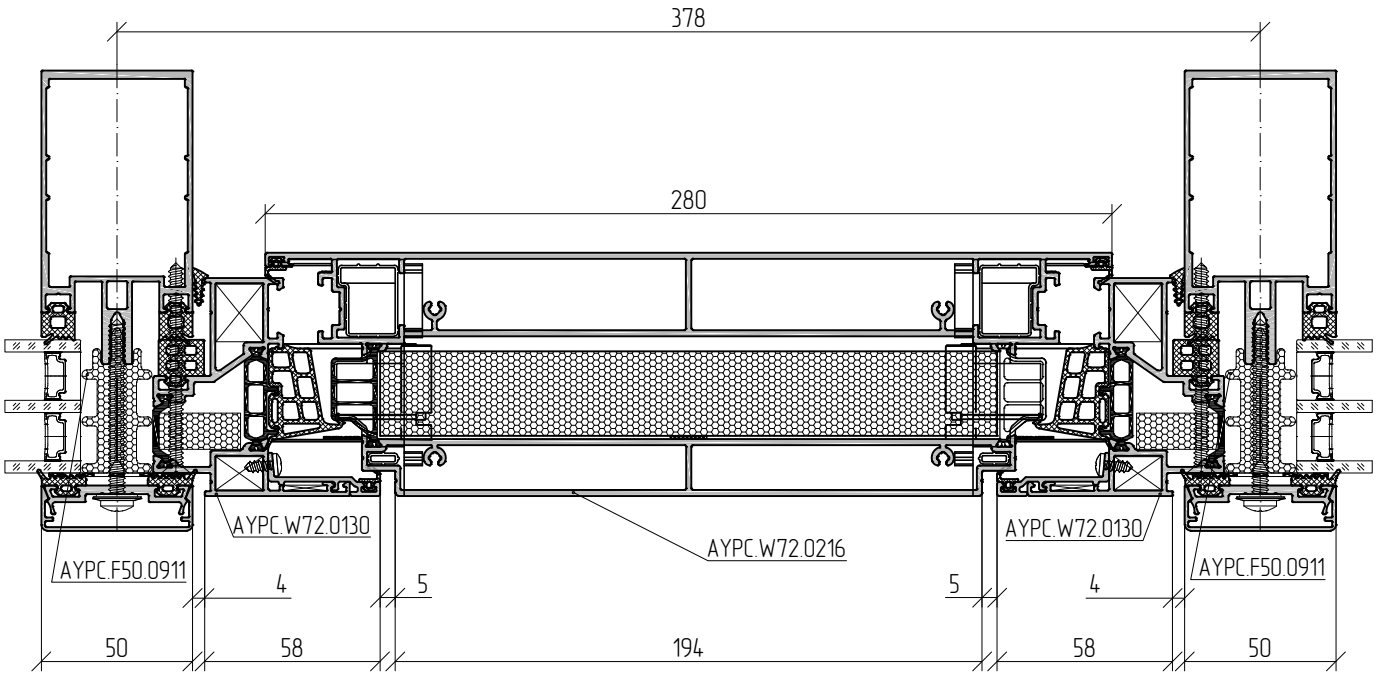

Исполнение 2

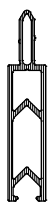

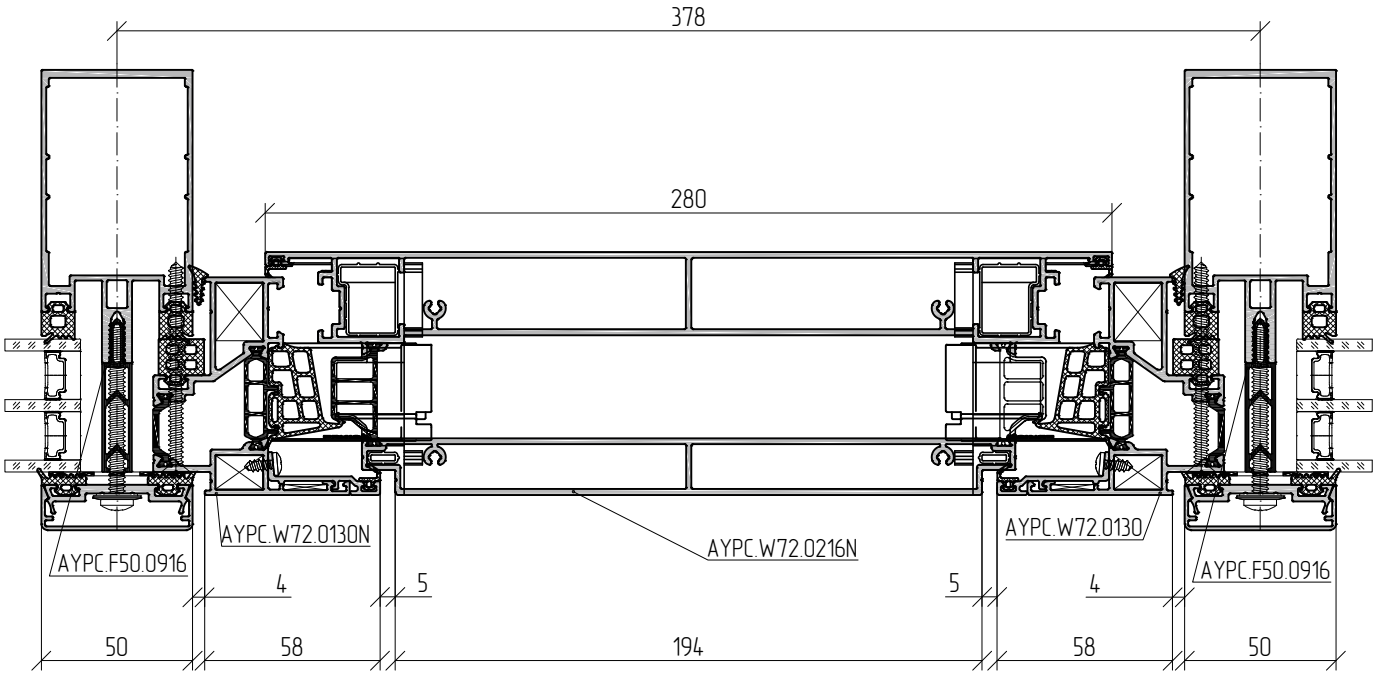

Масштаб 1:2

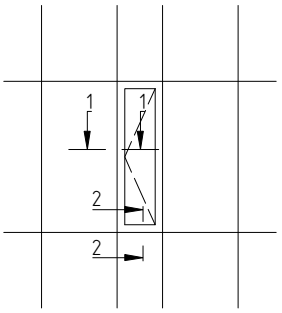

Вариант исполнения встраиваемого в фасад
AYPC.W72.0130 + AYPC.W72.0216+AYPC.F50.0103+AYPC.F50.0206

Масштаб 1:5

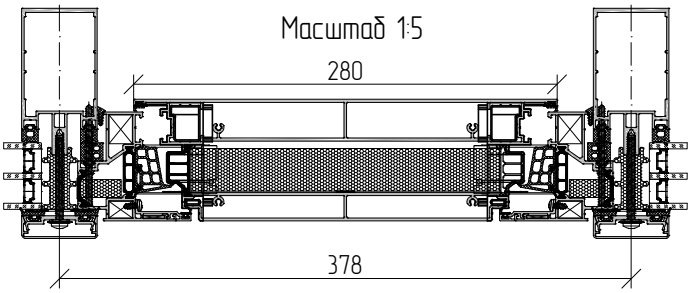

1–1

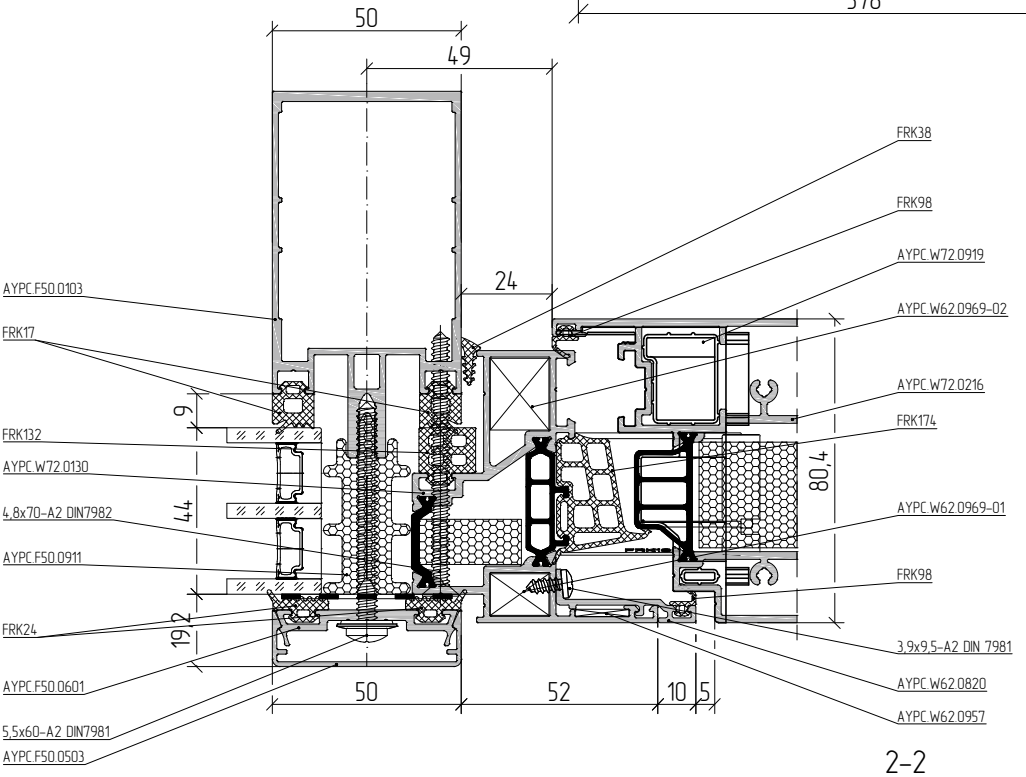

2–2

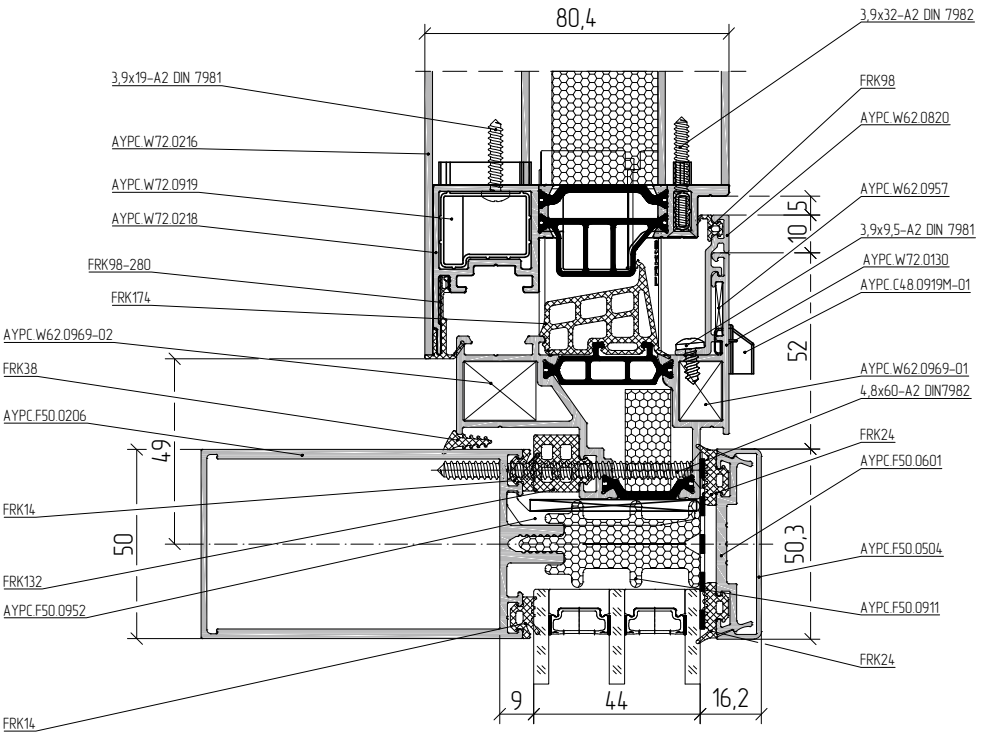

Масштаб 1:2

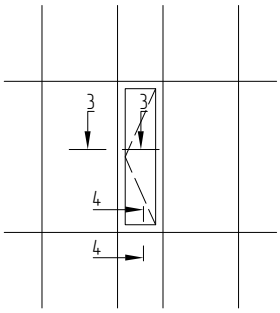

Вариант исполнения встраиваемого в фасад
AYPC.W72.0303 + AYPC.W72.0216+AYPC.F50.0103+AYPC.F50.0206

Масштаб 1:5

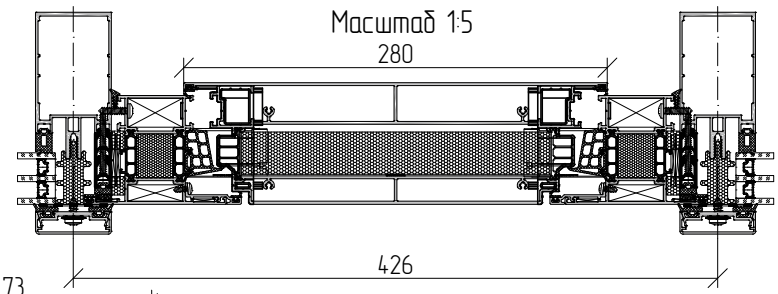

3–3

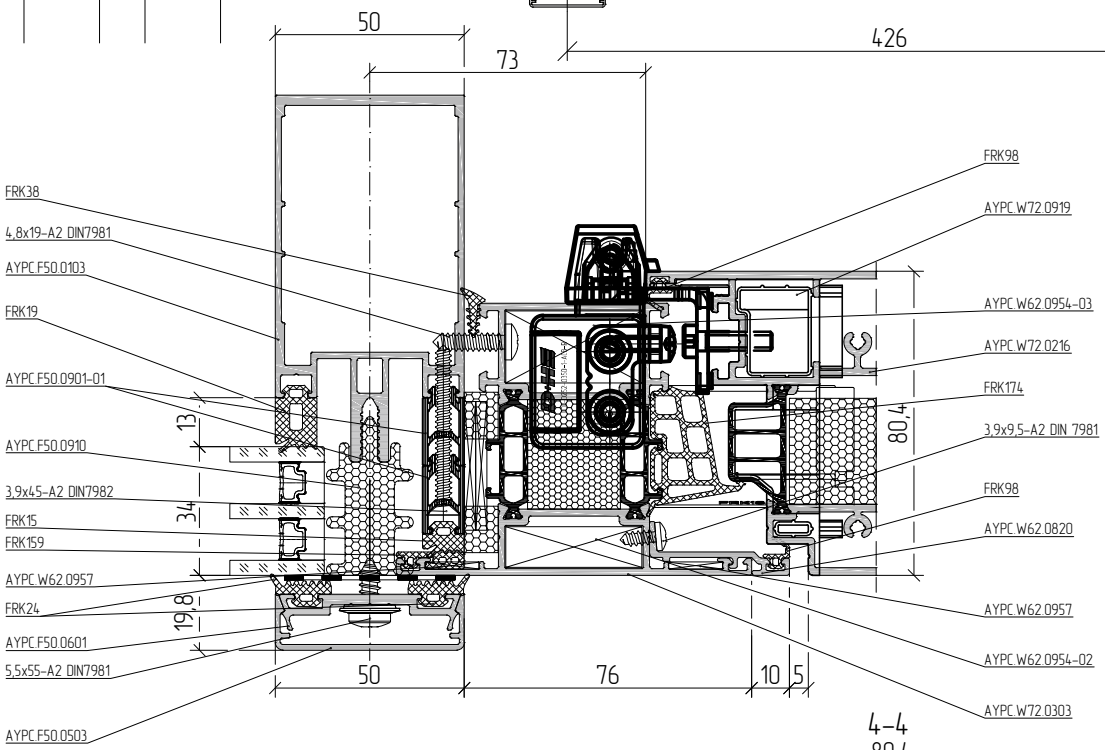

4–4

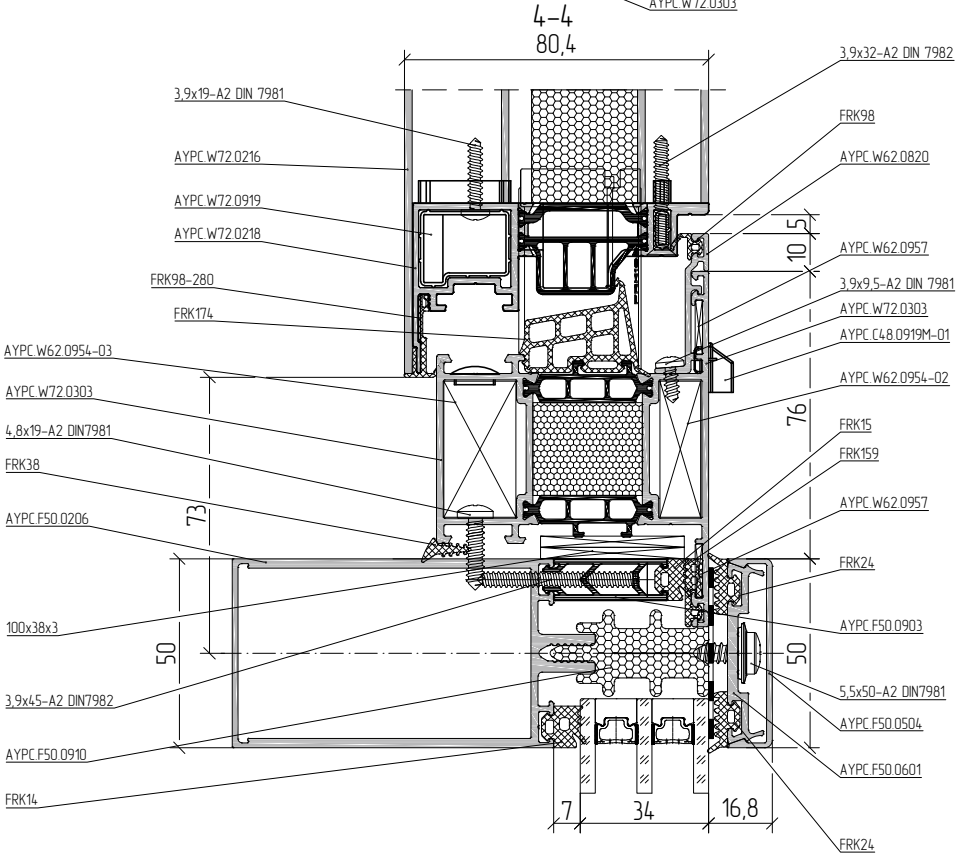

Установка автоматики возможна только в раму AYPC.W72.0103 и импост AYPC.W72.0303.

Масштаб 1:2

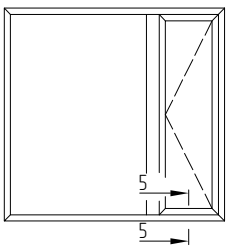

Вариант исполнения встраиваемого в оконный блок
AYPC.W72.0103 +AYPC.W72.0303+AYPC.W72.0216

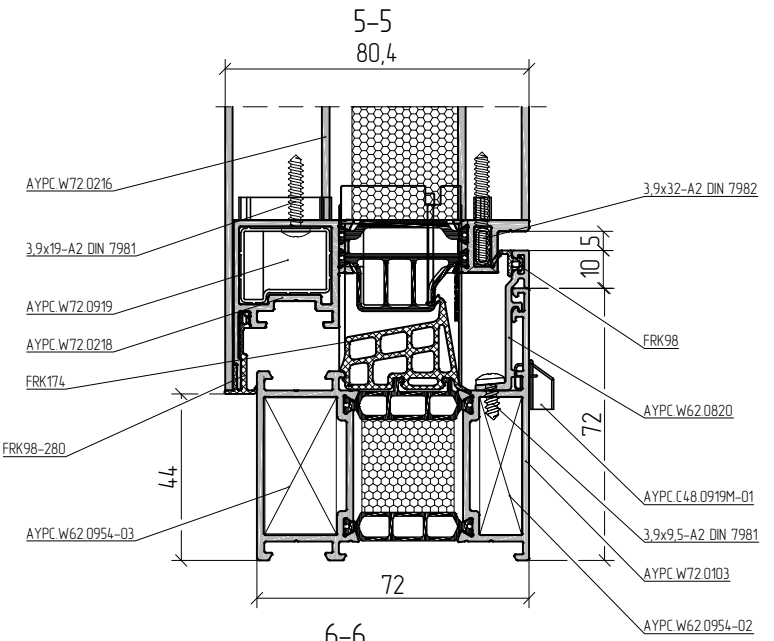

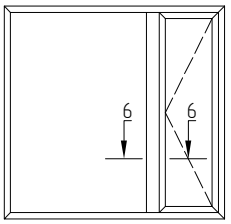

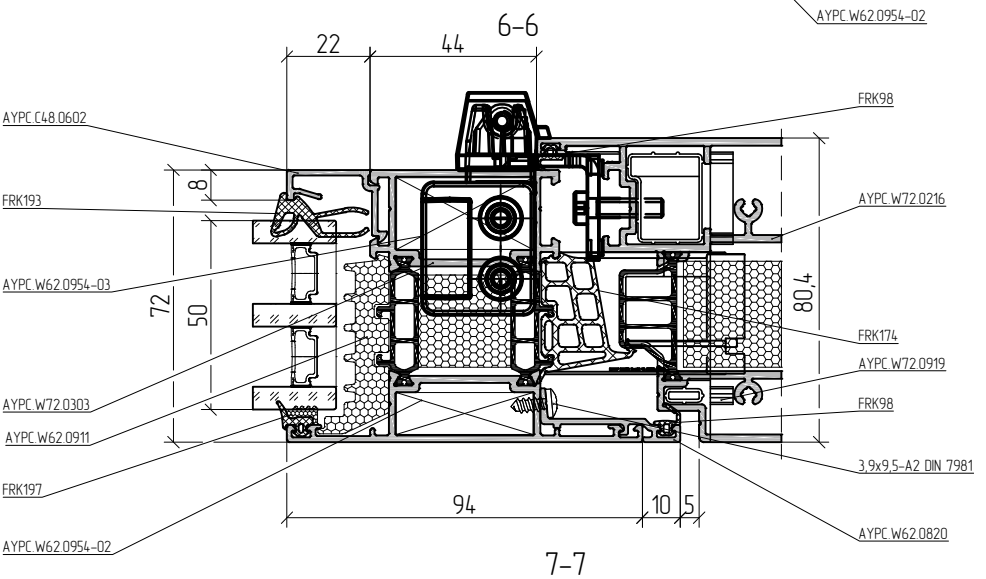

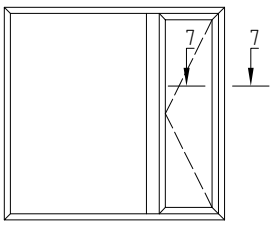

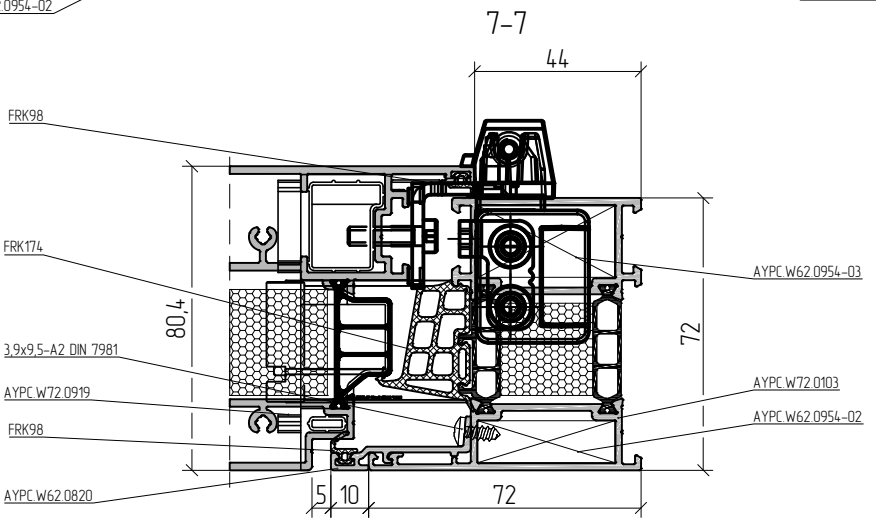

Установка автоматики возможна только в раму AYPC.W72.0103 и импост AYPC.W72.0303.

Исполнение 1

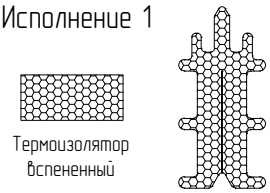

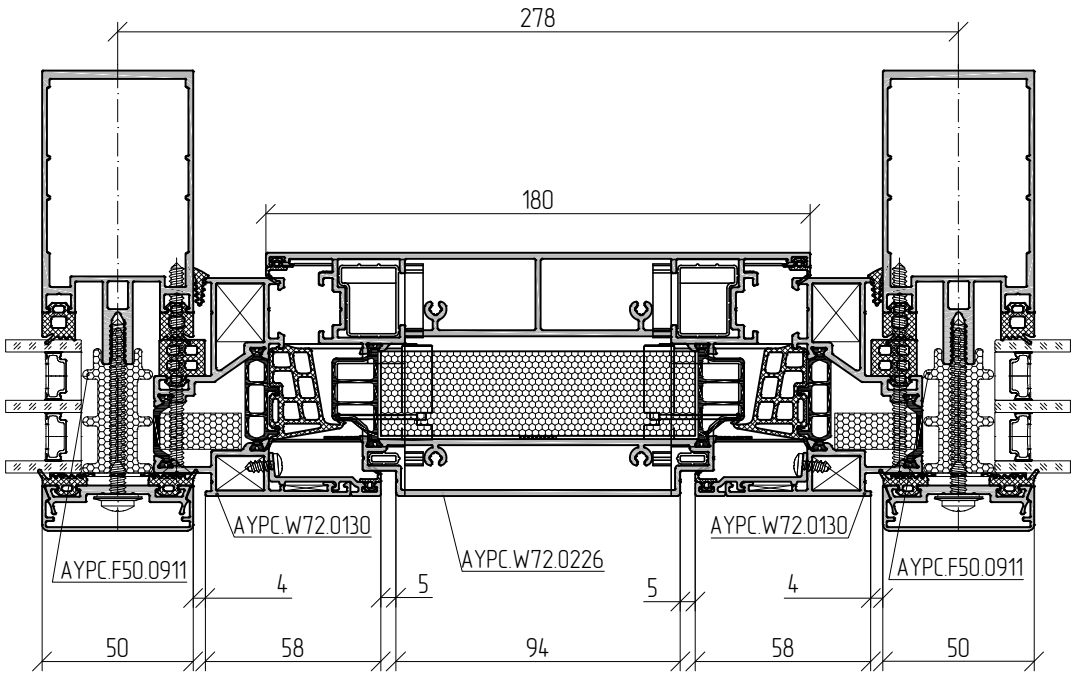

Исполнение 2

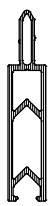

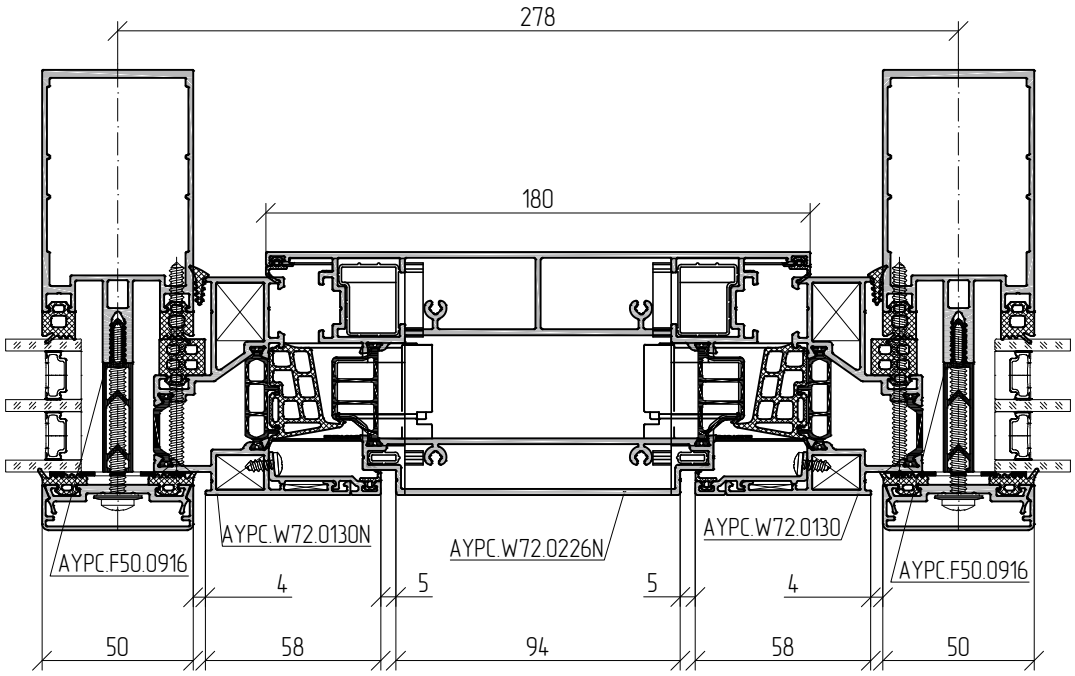

Масштаб 1:2

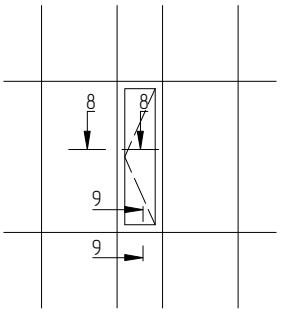

Вариант исполнения встраиваемого в фасад
AYPC.W72.0130 + AYPC.W72.0226+AYPC.F50.0103+AYPC.F50.0206

Масштаб 1:5

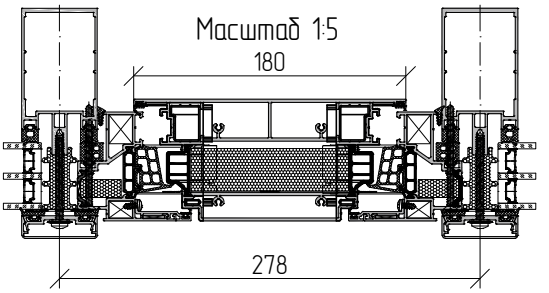

8–8

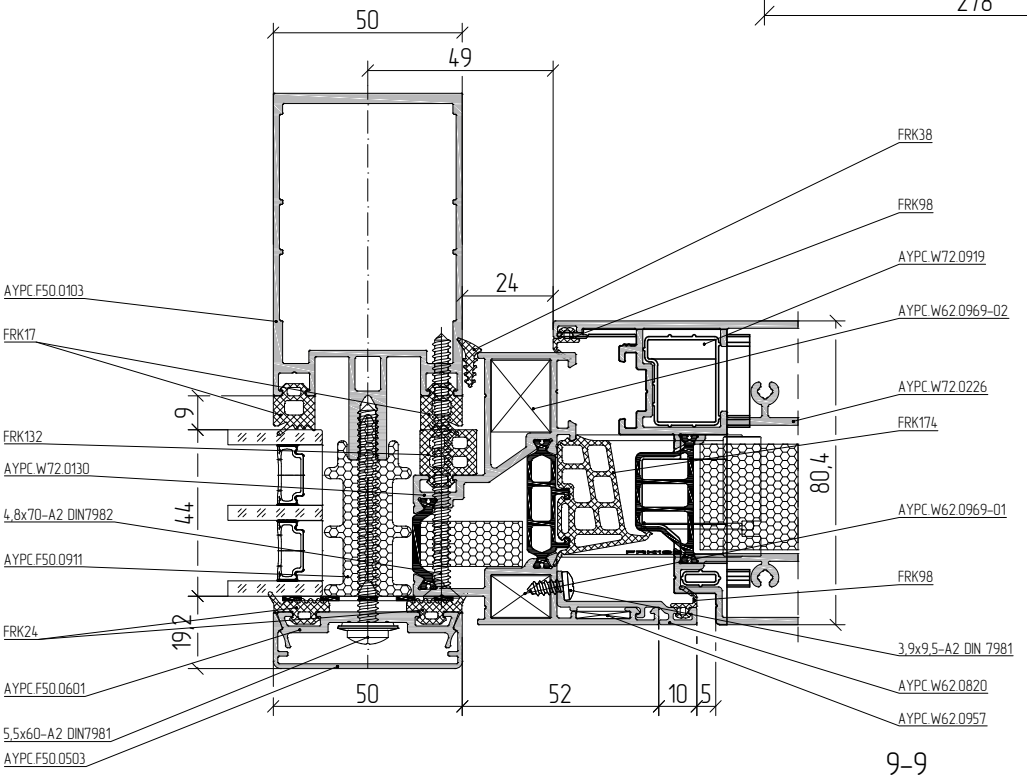

9–9

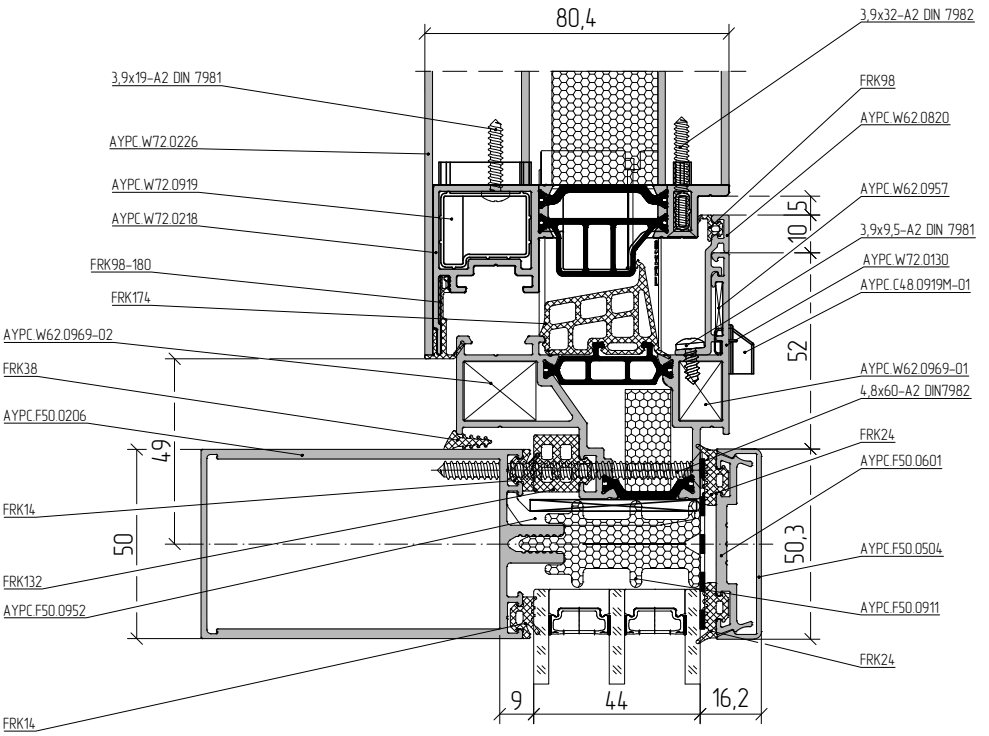

Масштаб 1:2

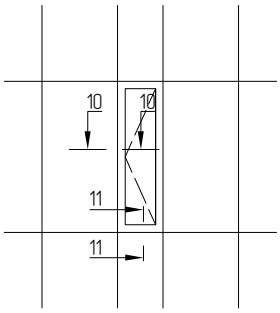

Вариант исполнения встраиваемого в фасад
AYPC.W72.0303 + AYPC.W72.0226+AYPC.F50.0103+AYPC.F50.0206

Масштаб 1:5

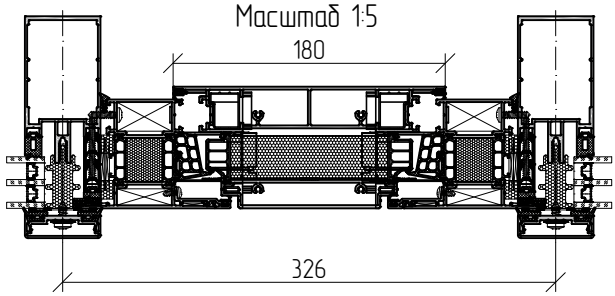

10–10

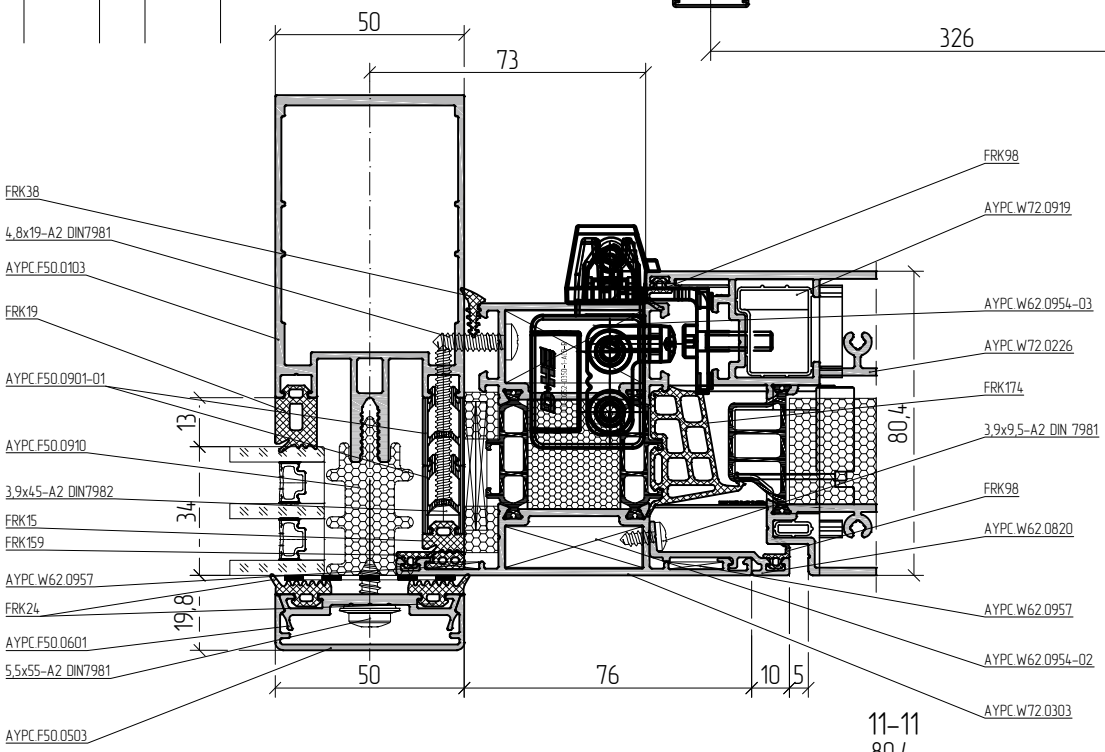

11–11

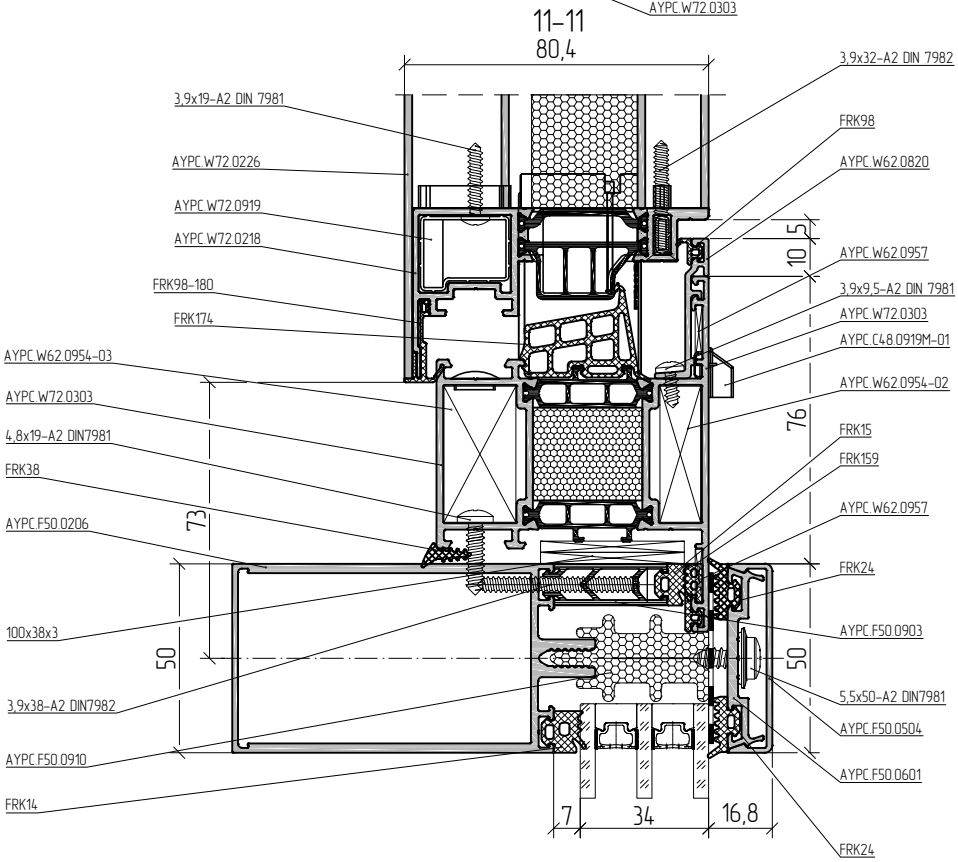

Установка автоматики возможна только в раму AYPC.W72.0103 и импост AYPC.W72.0303.

Масштаб 1:2

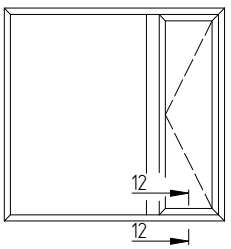

Вариант исполнения встраиваемого в оконный блок
AYPC.W72.0103 +AYPC.W72.0303+AYPC.W72.0226

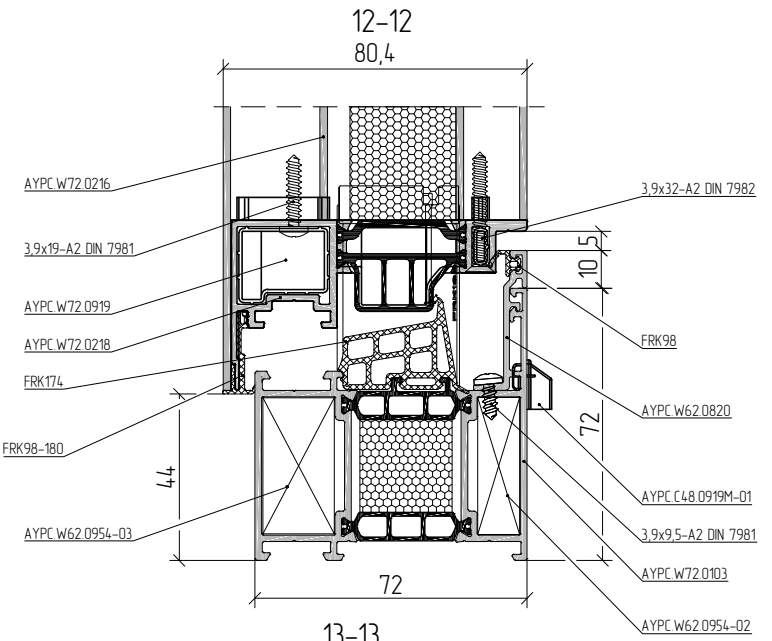

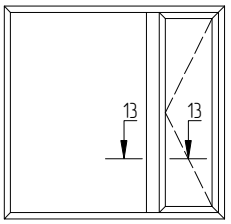

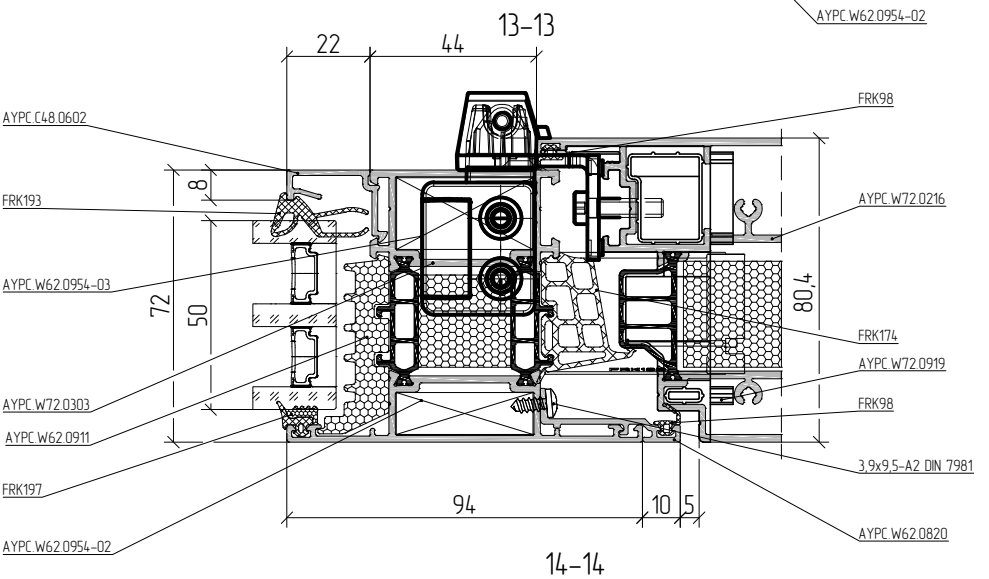

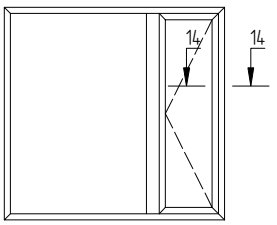

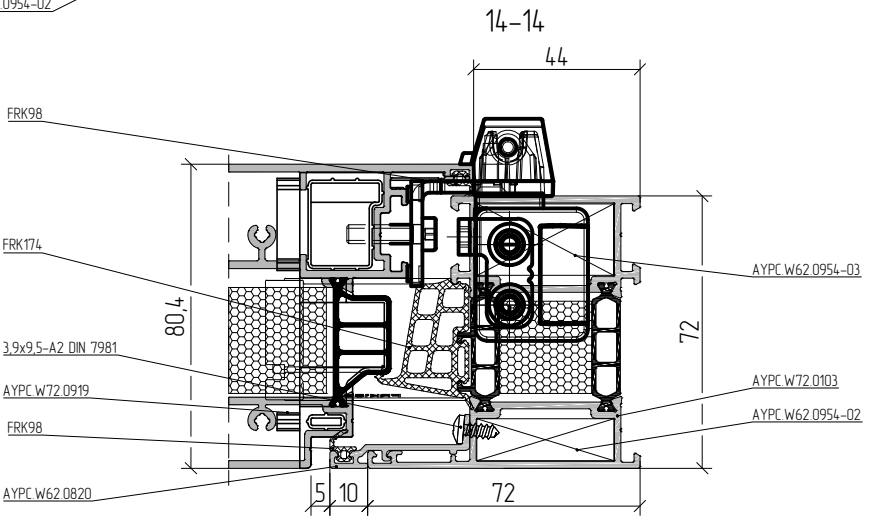

Установка автоматики возможна только в раму AYPC.W72.0103 и импост AYPC.W72.0303.

ОБРАБОТКА

Установка доборного профиля AYPC.W62.0820 на раму или импост (в качестве рамы встраемой в фасад)

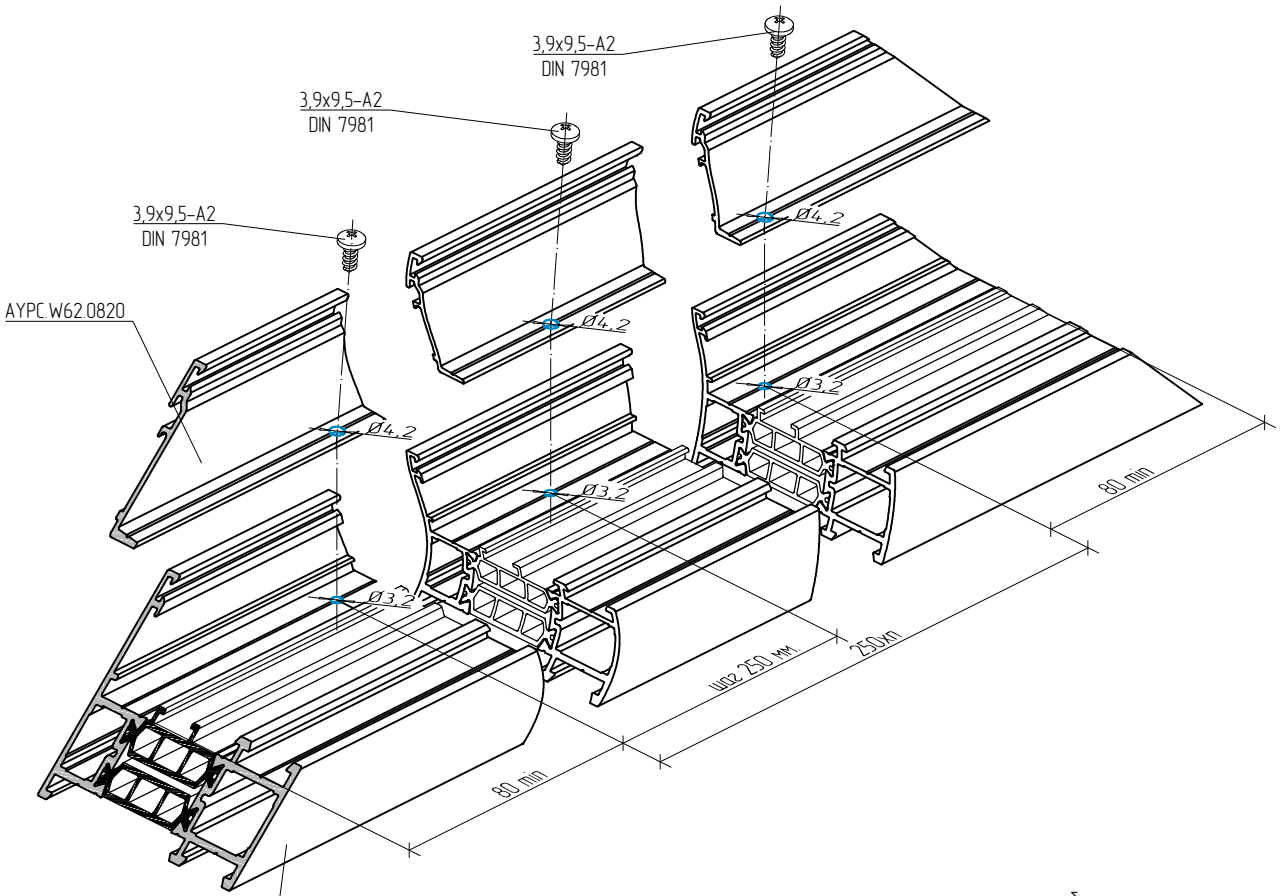

AYPC.W72.0101
AYPC.W72.0102
AYPC.W72.0103
AYPC.W72.0107
AYPC.W72.0130
AYPC.W72.0131
AYPC.W72.0132
AYPC.W72.0133
AYPC.W72.0301
AYPC.W72.0302
AYPC.W72.0303

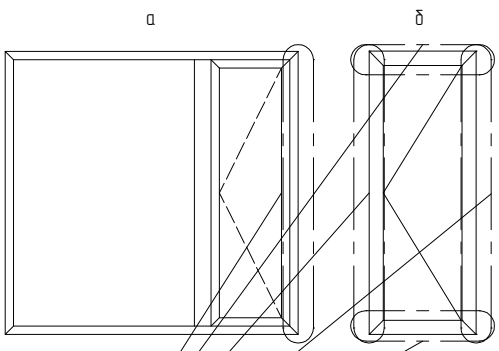

Нарезка рамы или импоста (в качестве рамы встраемой в фасад) производится совместно с предварительно зафиксированным доборным профилем AYPC.W62.0820.
а – вариант исполнения оконного блока с импостом.
б – вариант исполнения оконного блока без импоста.

Последовательность сборки импостового соединения оконного блока и установки доборного профиля

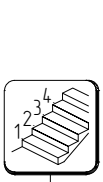

1. Обработка доборного профиля AYPC.W62.0820 под импост со стороны импоста.

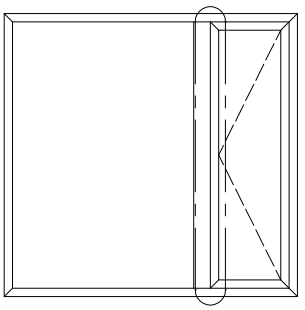

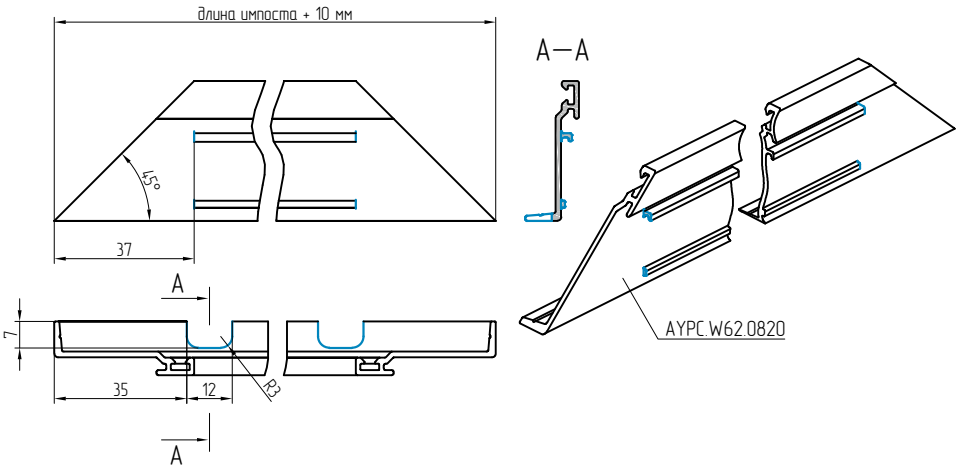

2. Установка доборного профиля AYPC.W62.0820 на импост.

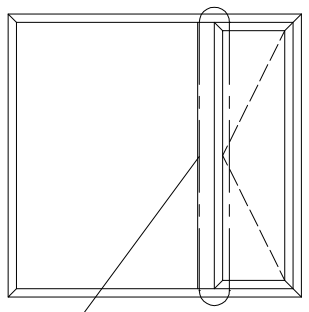

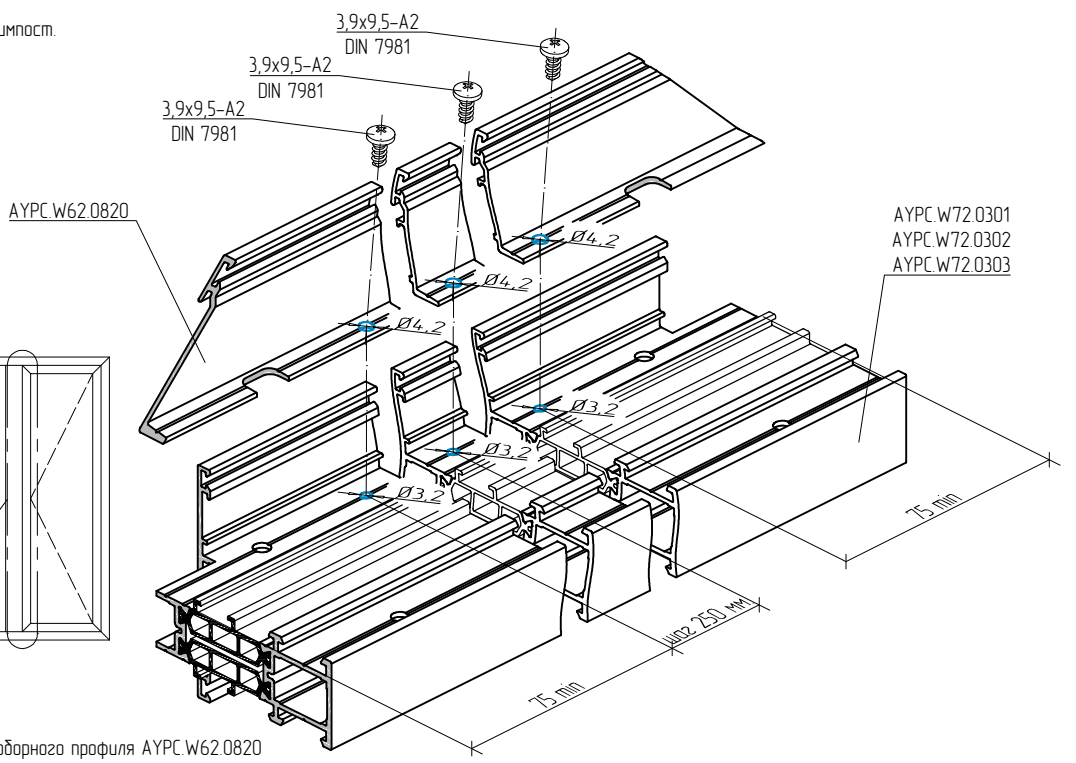

Только для доборного профиля AYPC.W62.0820 со стороны импостового соединения.

Остальные см. стр 08.01

3. Базирование импоста и установка горизонтальных элементов оконного блока. Остальные рекомендации см. технический каталог "Окна ALT W72".

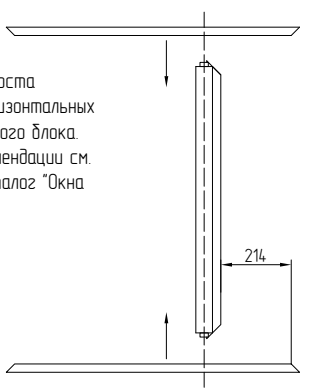

4. Установка доборного профиля по горизонтали и подгонка к торцам.

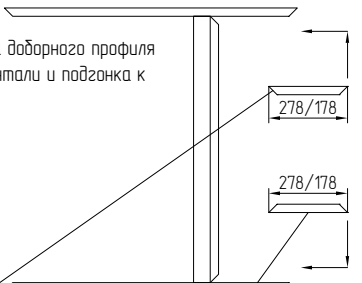

Обработка только в размер 278 мм или 178 мм.

08.04,08.06

5. Установка вертикальных элементов и обжим/ штифтование. Остальные рекомендации см. технический каталог "Окна ALT W72"

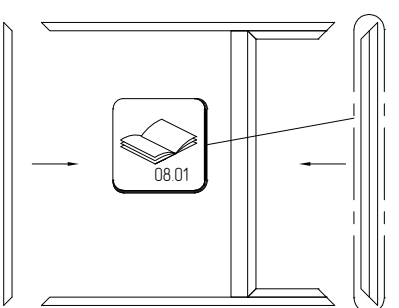

Выполнение отверстий для удаления конденсата под видимый дренаж вентиляционной створки 280 мм

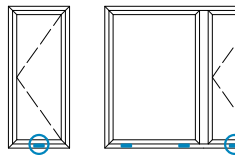

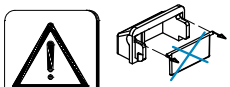

Во всех исполнениях видимого дренажа под вентиляционной створкой шторка на заглушку AYPC.C48.0919M-01 не устанавливается. Остальные рекомендации см. технический каталог "Окна ALT W72".

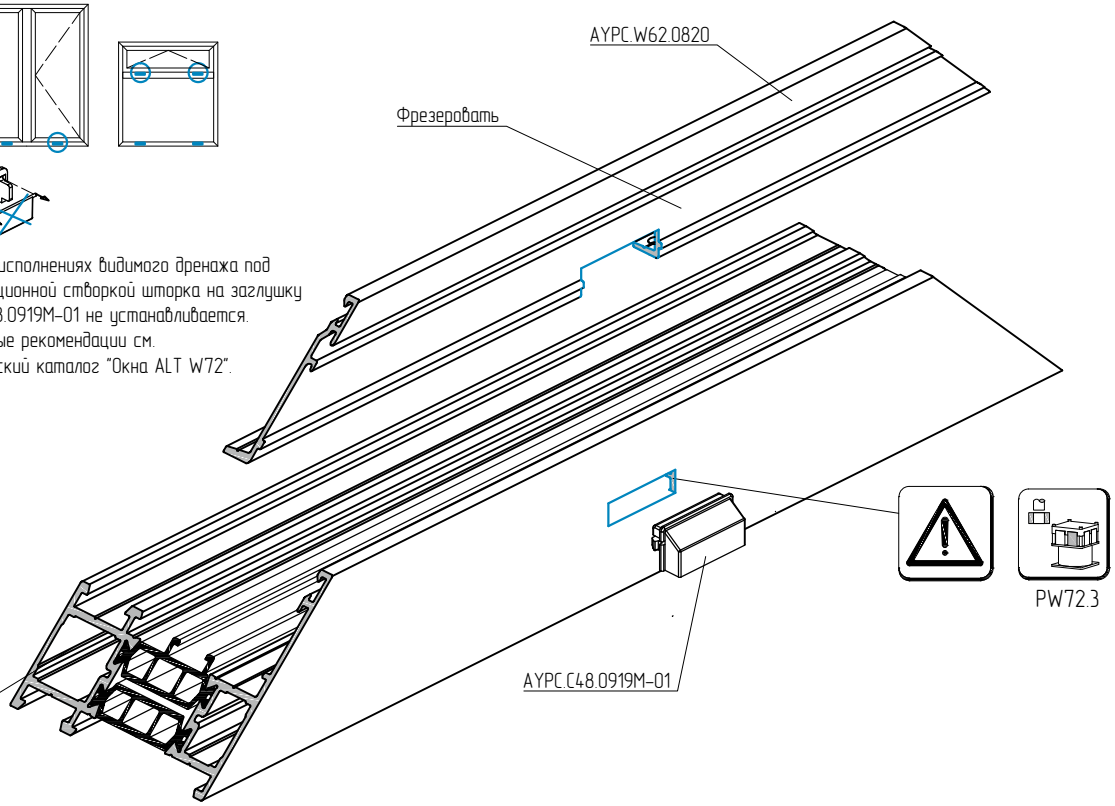

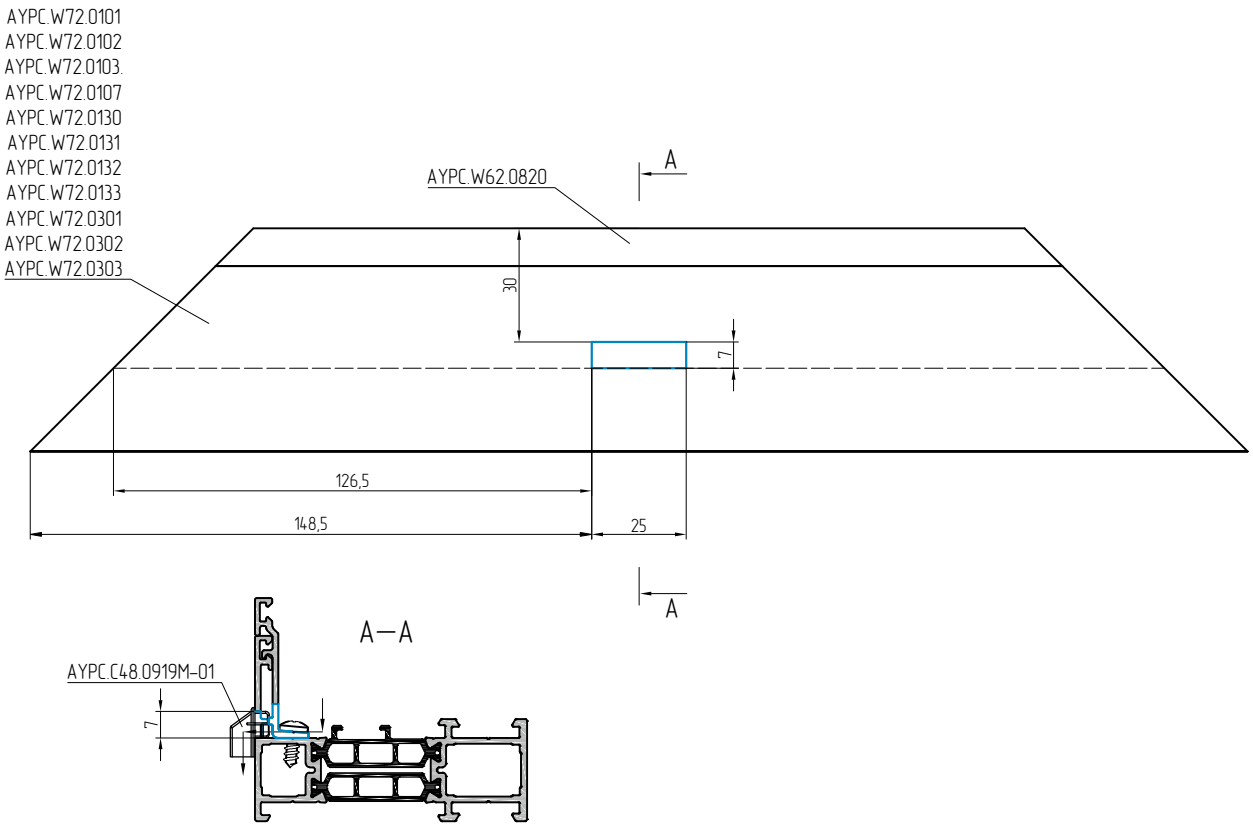

Перед обжимом или штифтованием рамы (импоста) доборный профиль AYPC.W62.0820 предварительно снять и фрезеровать отверстия для удаления конденсата.

Выполнение вентиляционных отверстий и отверстий для удаления конденсата под видимый дренаж

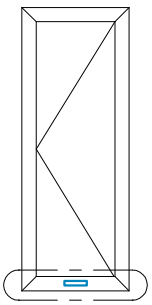

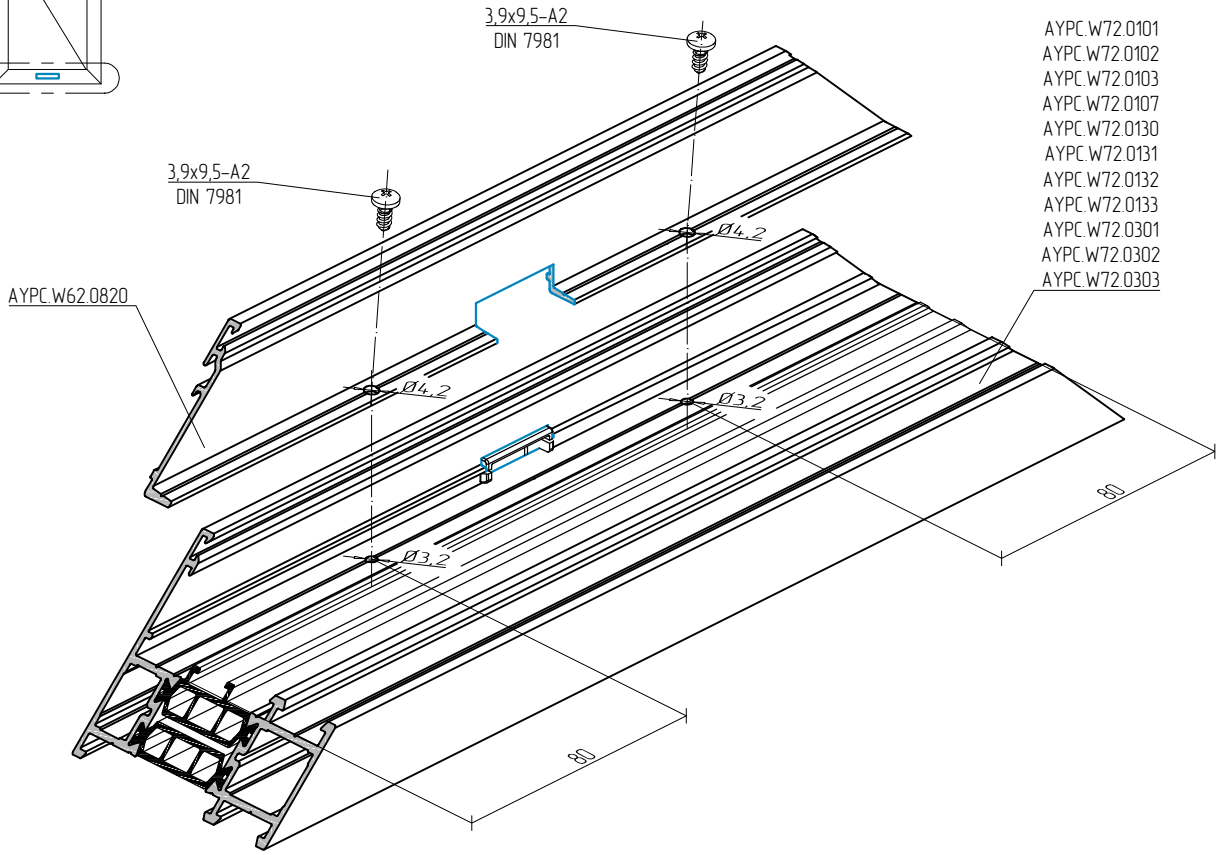

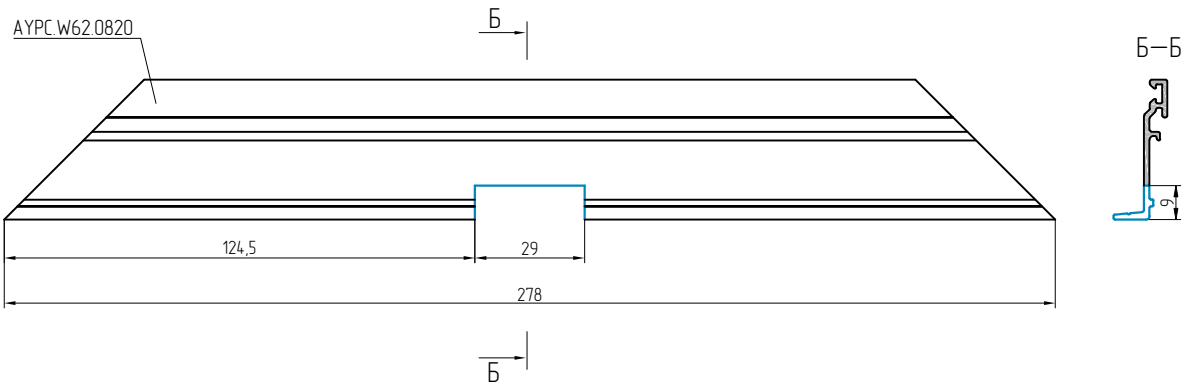

Перед обжимом или штифтованием рамы (импоста) доборный профиль AYPC.W62.0820 предварительно снять и фрезеровать отверстия для удаления конденсата.

Выполнение отверстий для удаления конденсата под видимый дренаж вентиляционной сворки 180 мм

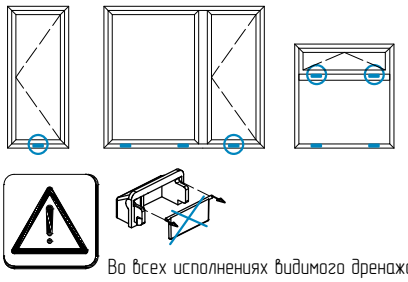

Во всех исполнениях видимого дренажа под вентиляционной створкой шторка на заглушку AYPC.C48.0919M-01 не устанавливается. Остальные рекомендации см. технический каталог "Окна ALT W72".

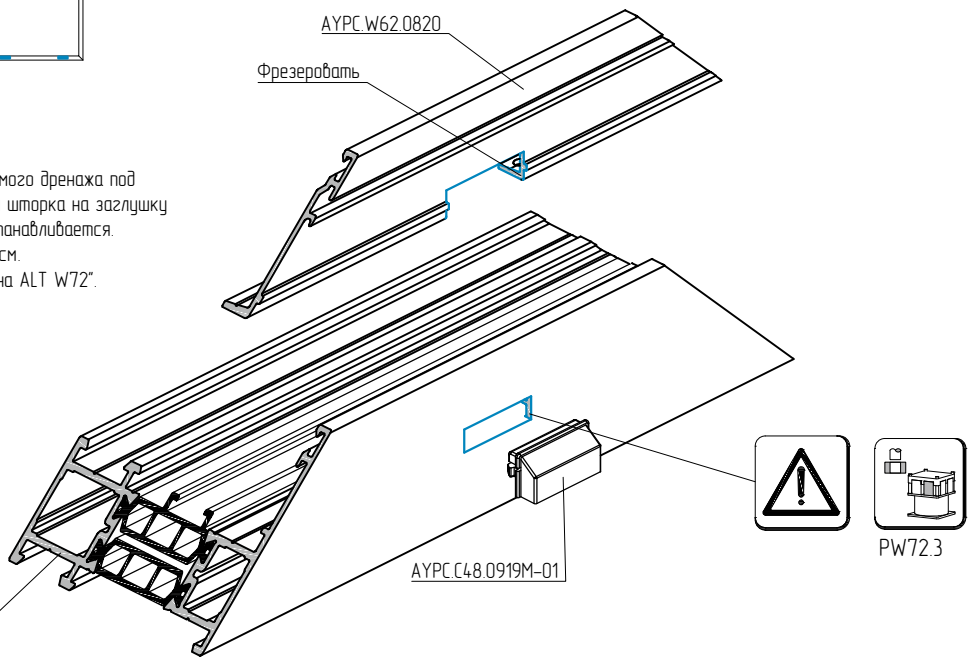

AYPC.W72.0101
AYPC.W72.0102
AYPC.W72.0103.
AYPC.W72.0107
AYPC.W72.0130
AYPC.W72.0131
AYPC.W72.0132
AYPC.W72.0133
AYPC.W72.0301
AYPC.W72.0302
AYPC.W72.0303

AYPC.W72.0101
AYPC.W72.0102
AYPC.W72.0103.
AYPC.W72.0107
AYPC.W72.0130
AYPC.W72.0131
AYPC.W72.0132
AYPC.W72.0133
AYPC.W72.0301
AYPC.W72.0302
AYPC.W72.0303

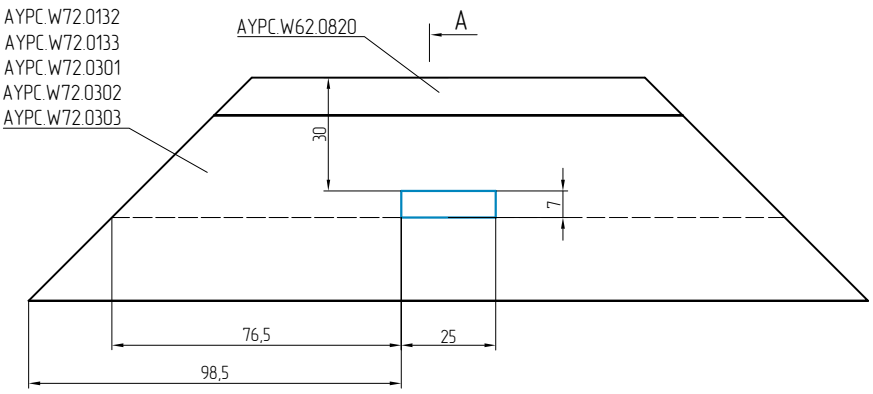

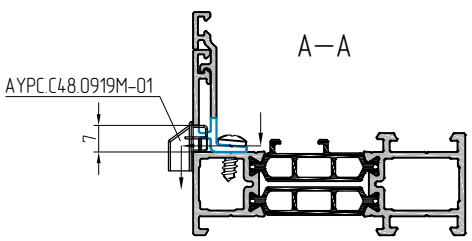

Перед обжимом или штифтованием рамы (импоста) доборный профиль AYPC.W62.0820 предварительно снять и фрезеровать отверстия для удаления конденсата.

Выполнение вентиляционных отверстий и отверстий для удаления конденсата под видимый дренаж

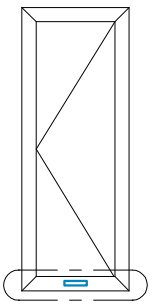

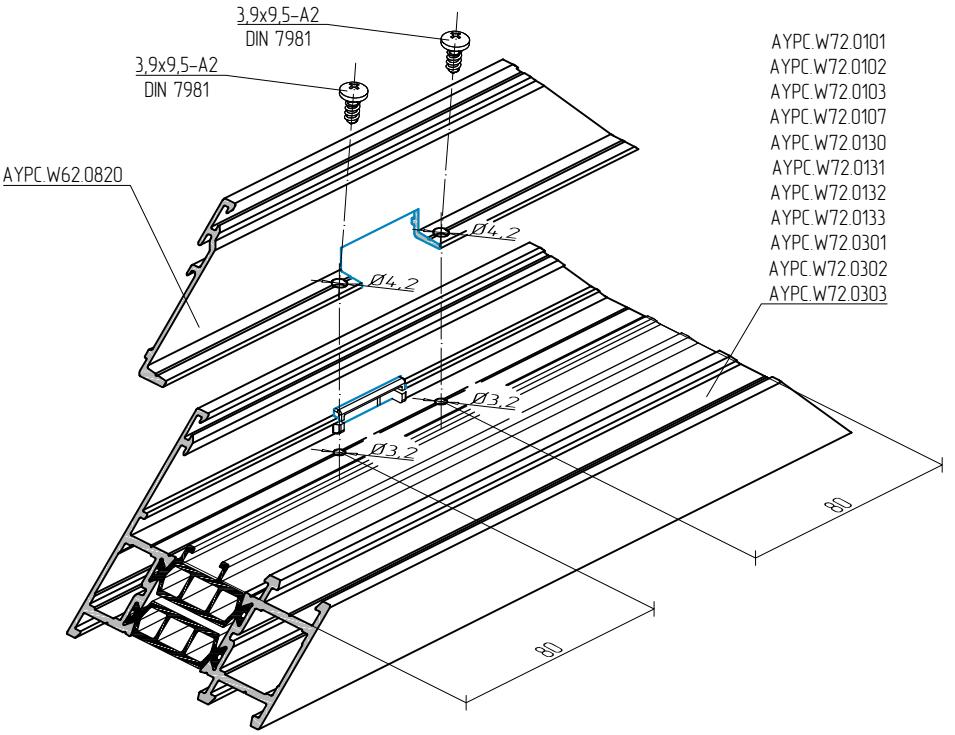

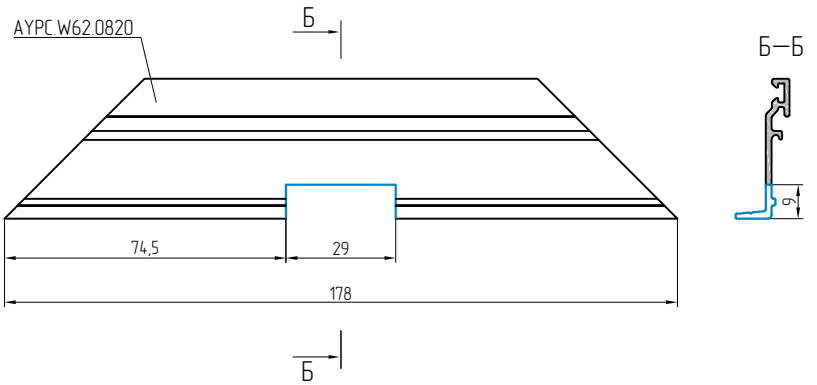

Перед обжимом или штифтованием рамы (импоста) доборный профиль AYPC.W62.0820 предварительно снять и фрезеровать отверстия для удаления конденсата.

Выполнение отверстий для удаления конденсата под скрытый дренаж

1.

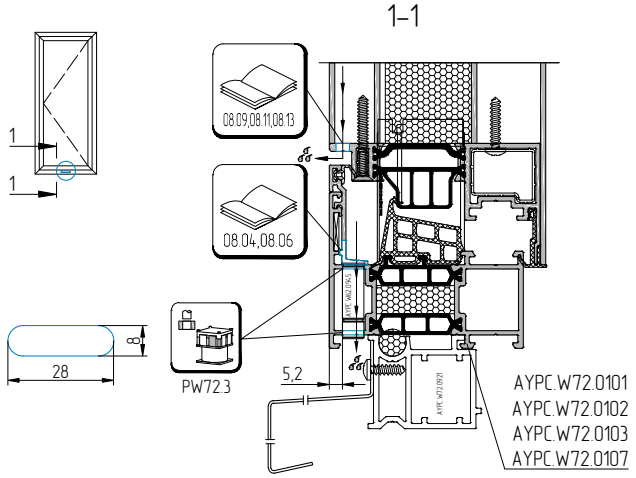

2.

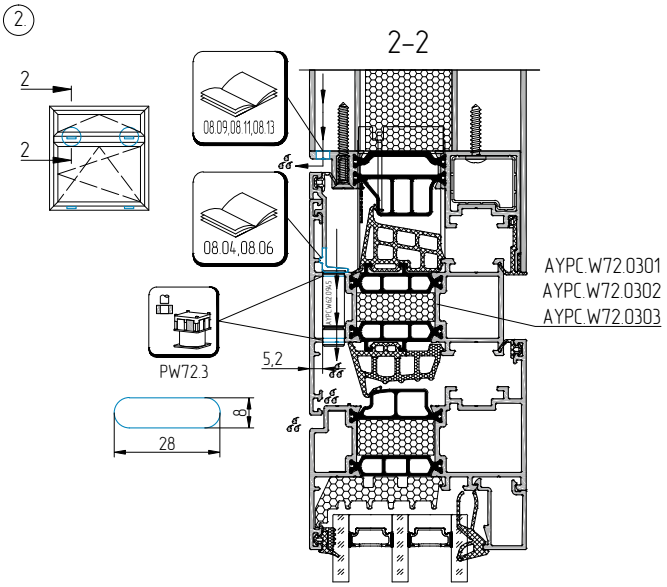

3.

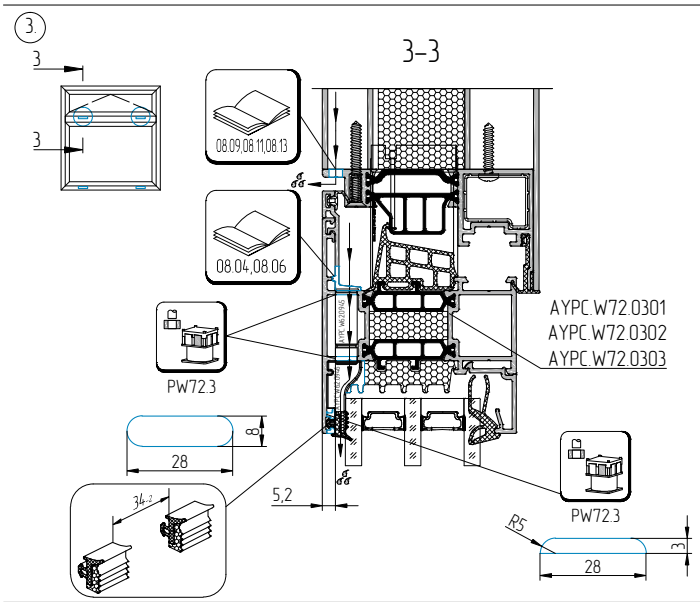

4.

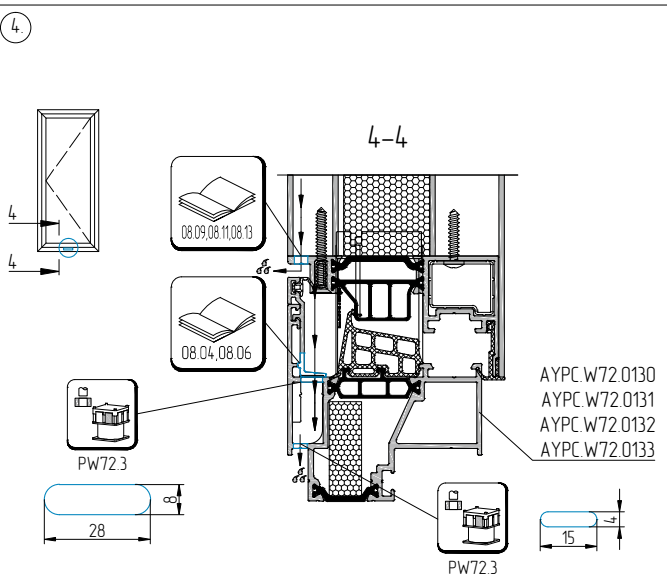

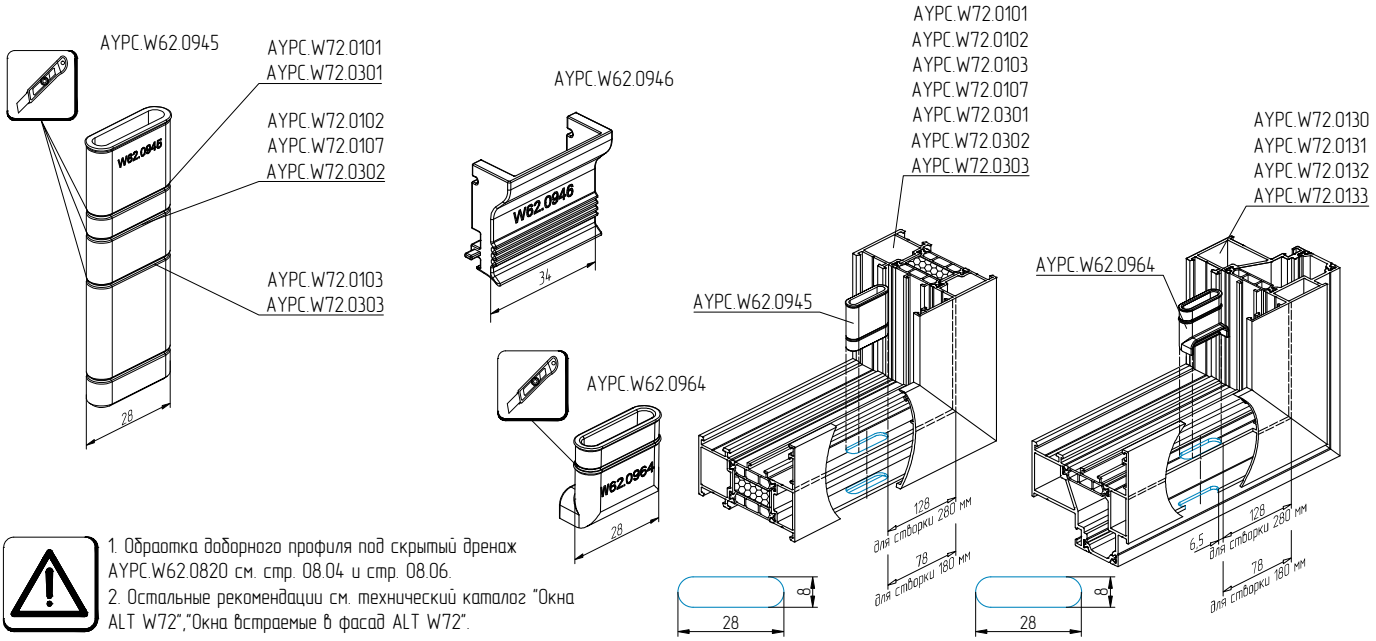

1. Обработка доборного профиля под скрытый дренаж AYPC.W62.0820 см. стр. 08.04 и стр. 08.06.
2. Остальные рекомендации см. технический каталог "Окна ALT W72","Окна встраемые в фасад ALT W72".

Обработка вентиляционной створки AYPC.W72.0216

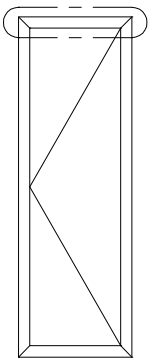

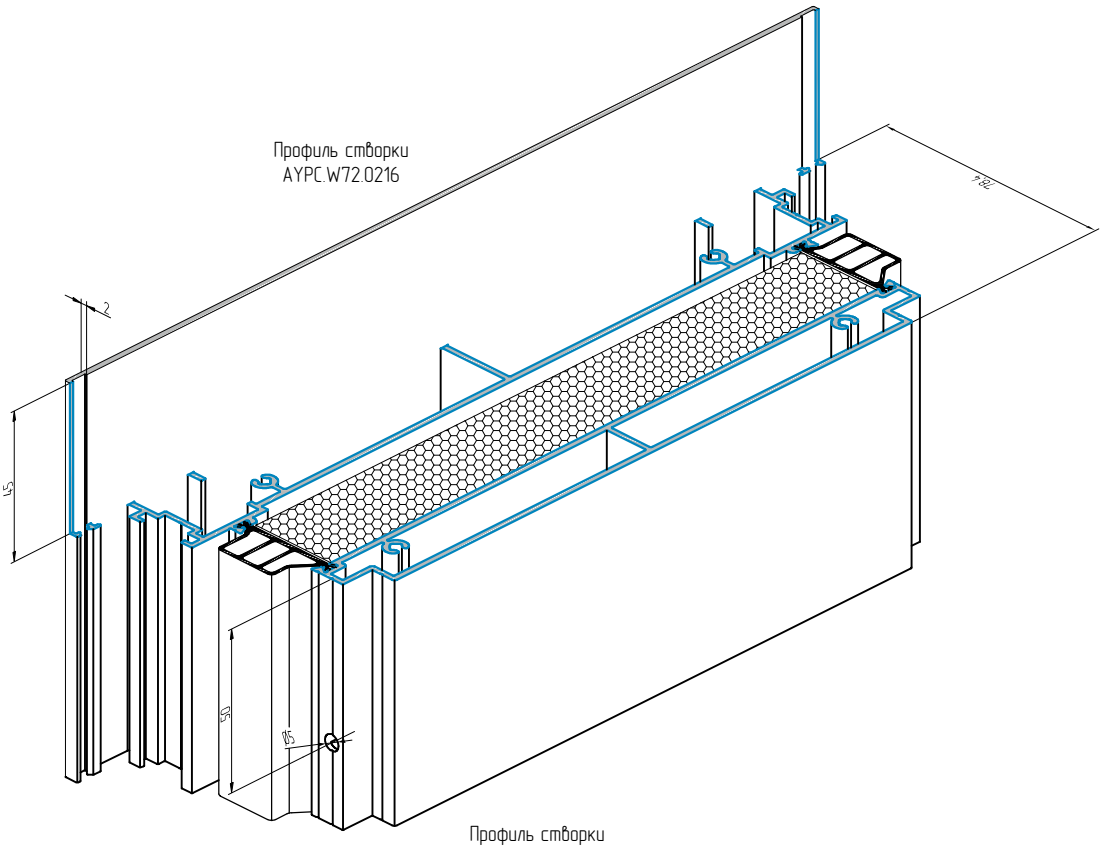

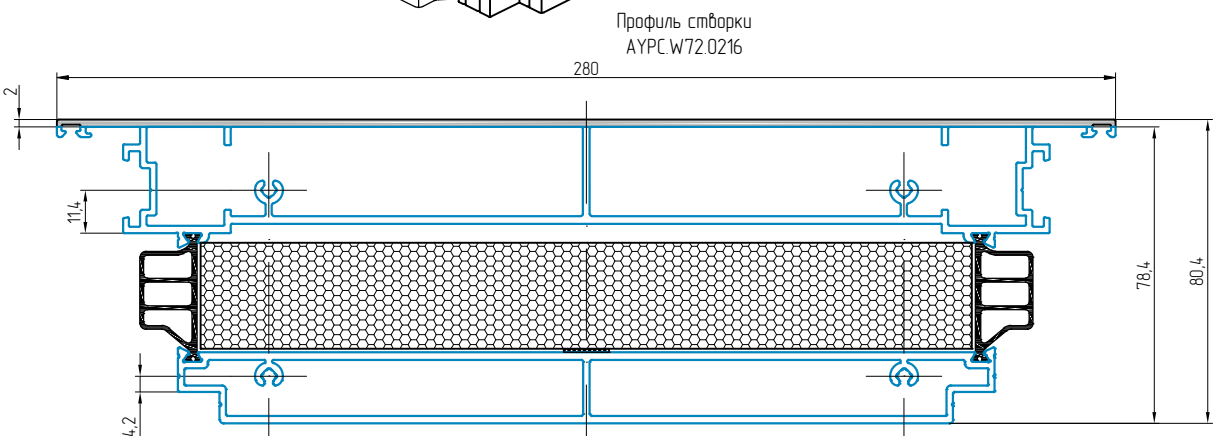

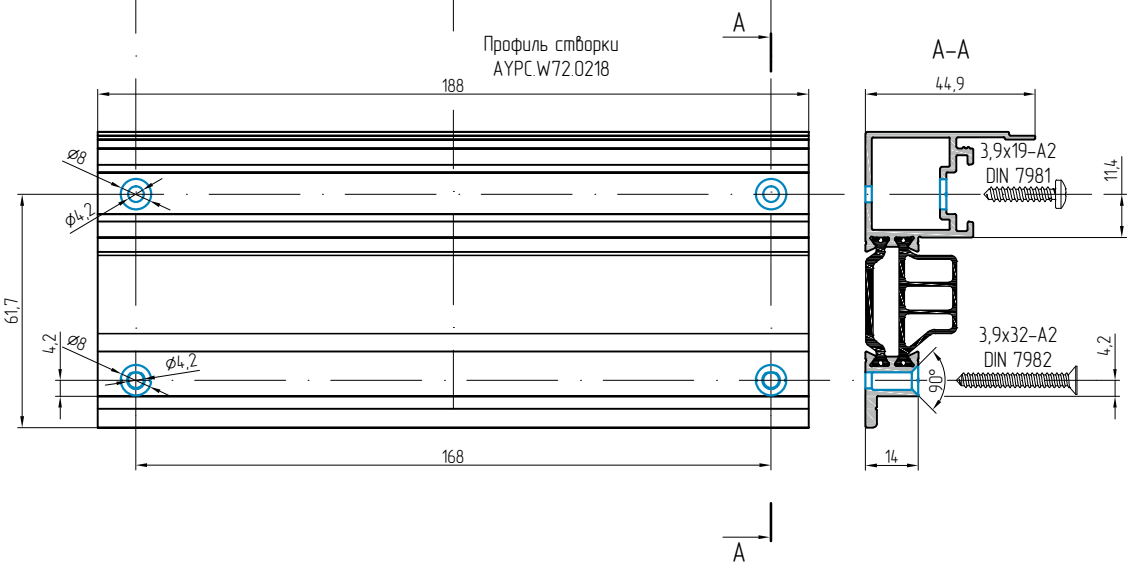

Обработка нижней части вентиляционной створки AYPC.W72.0216

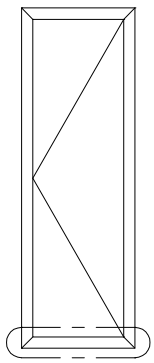

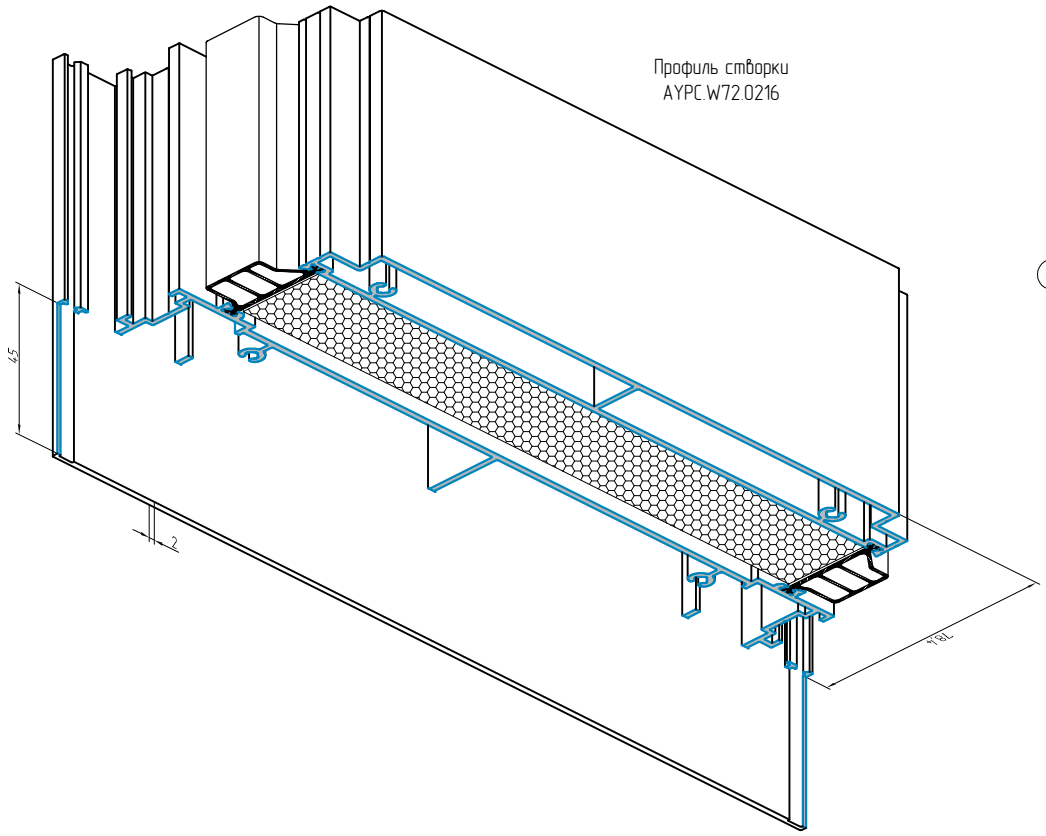

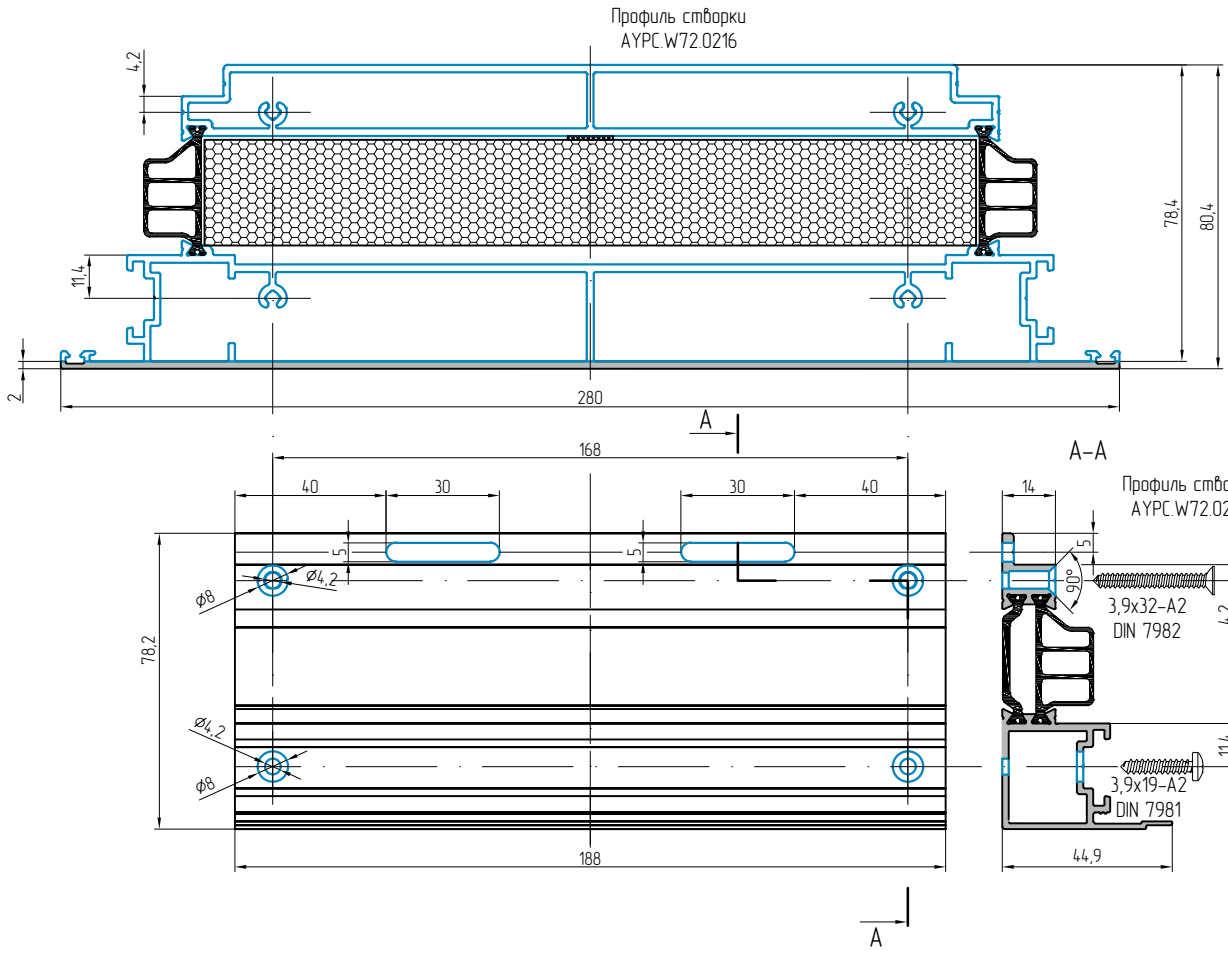

Обработка вентиляционной створки AYPC.W72.0217

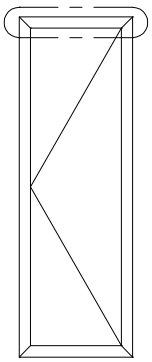

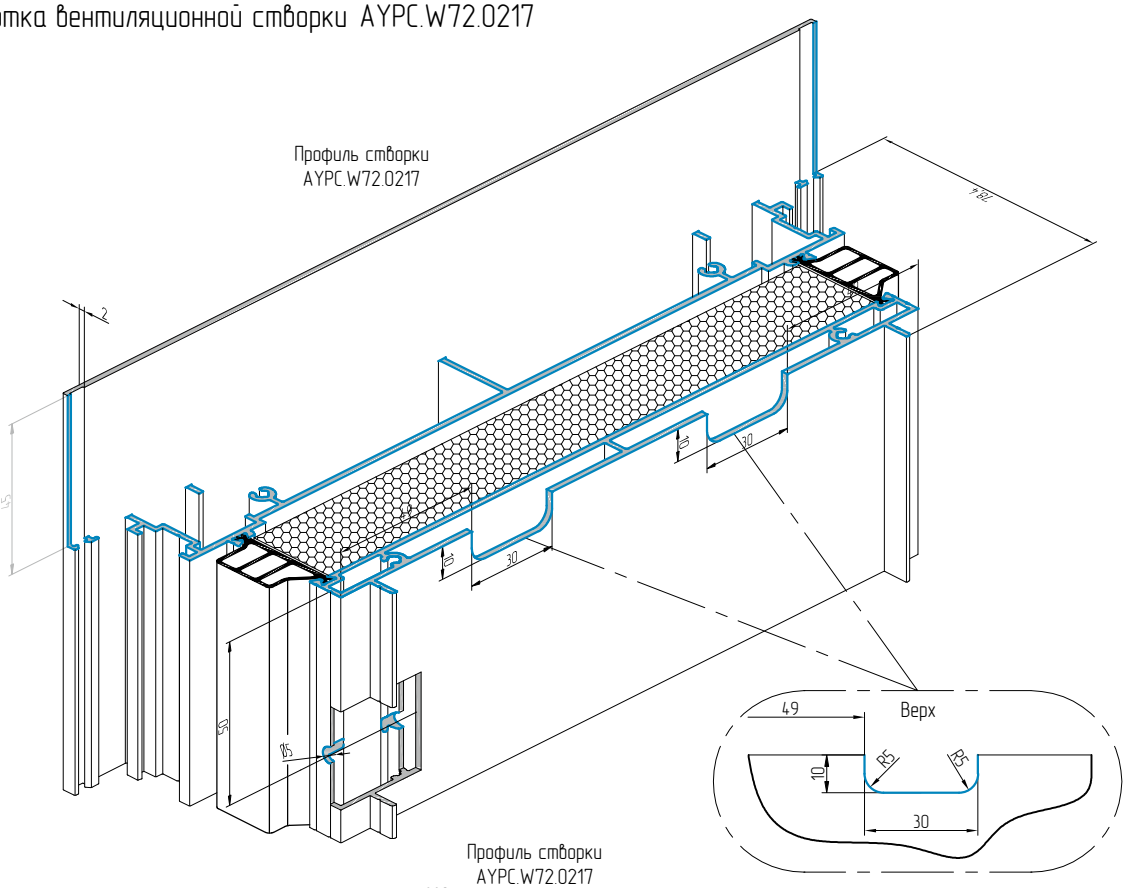

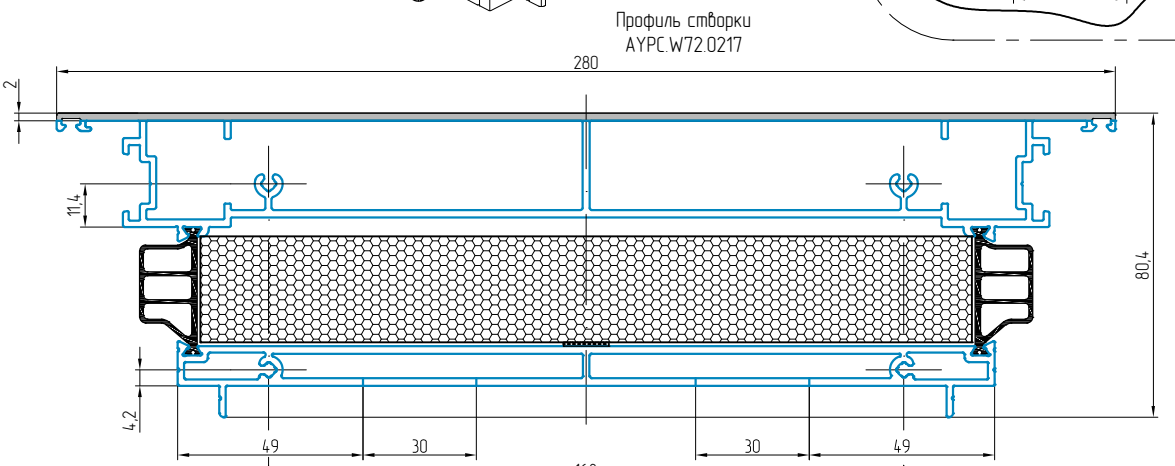

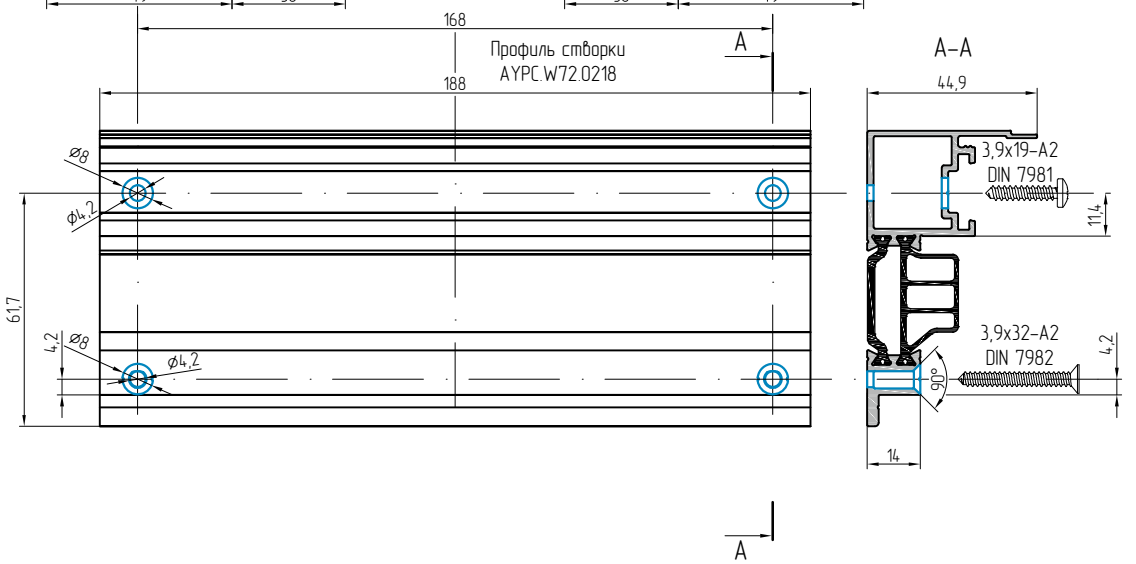

Обработка нижней части вентиляционной створки AYPC.W72.0217

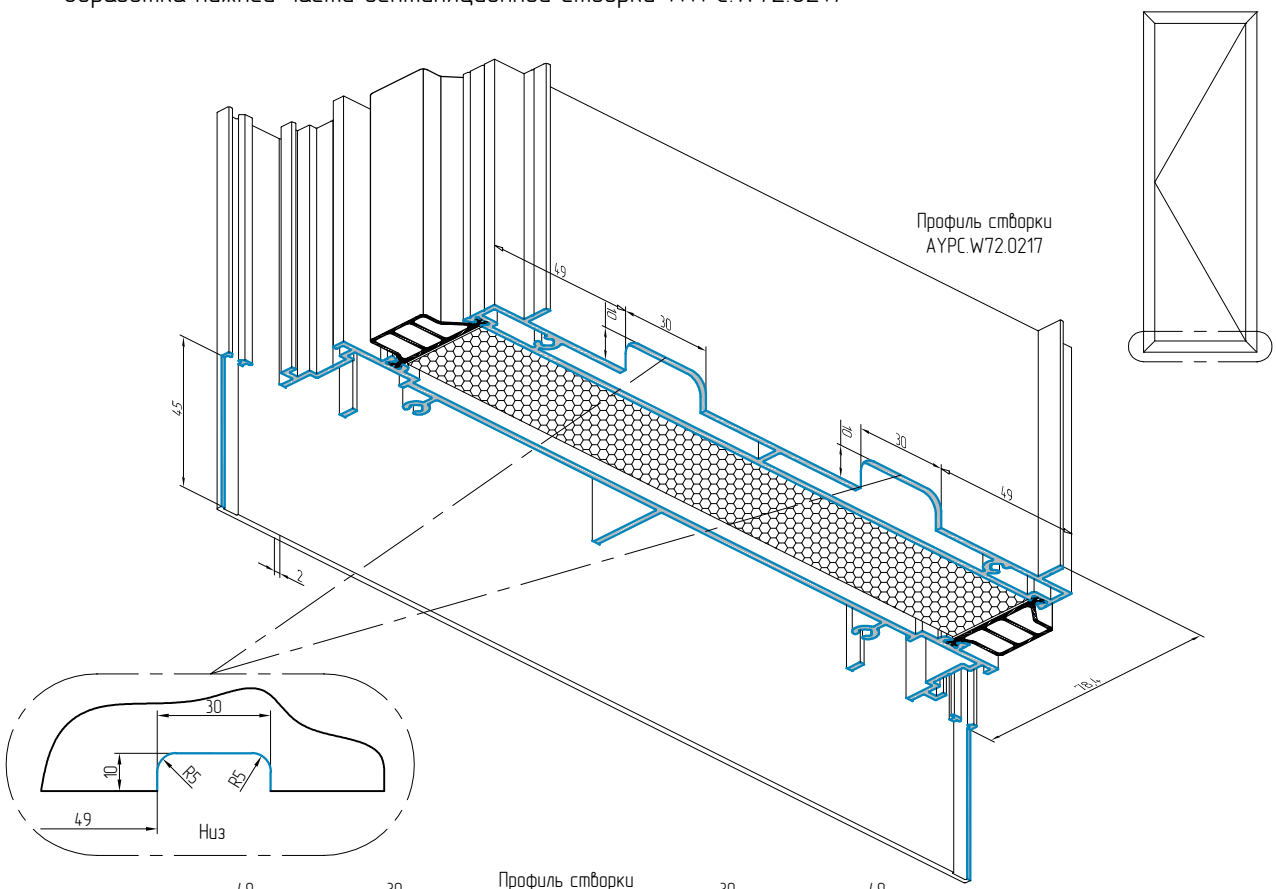

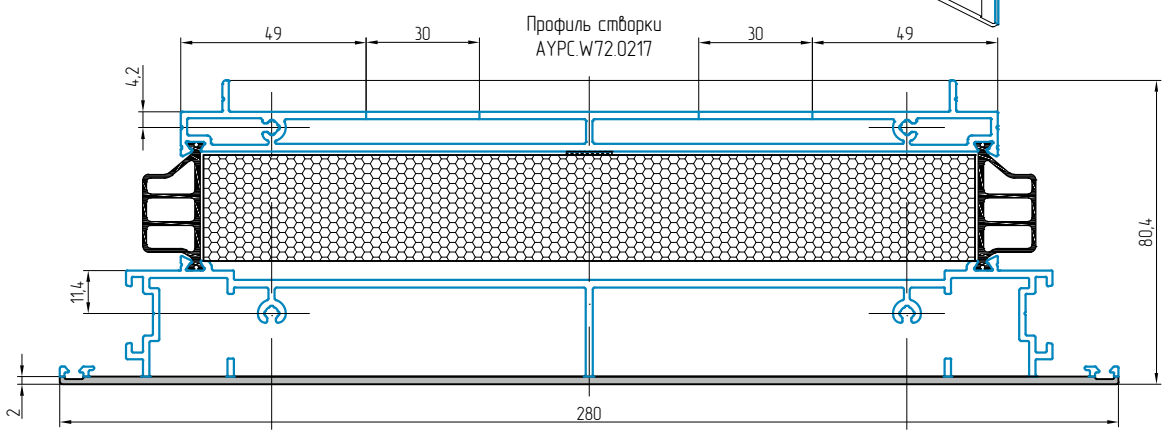

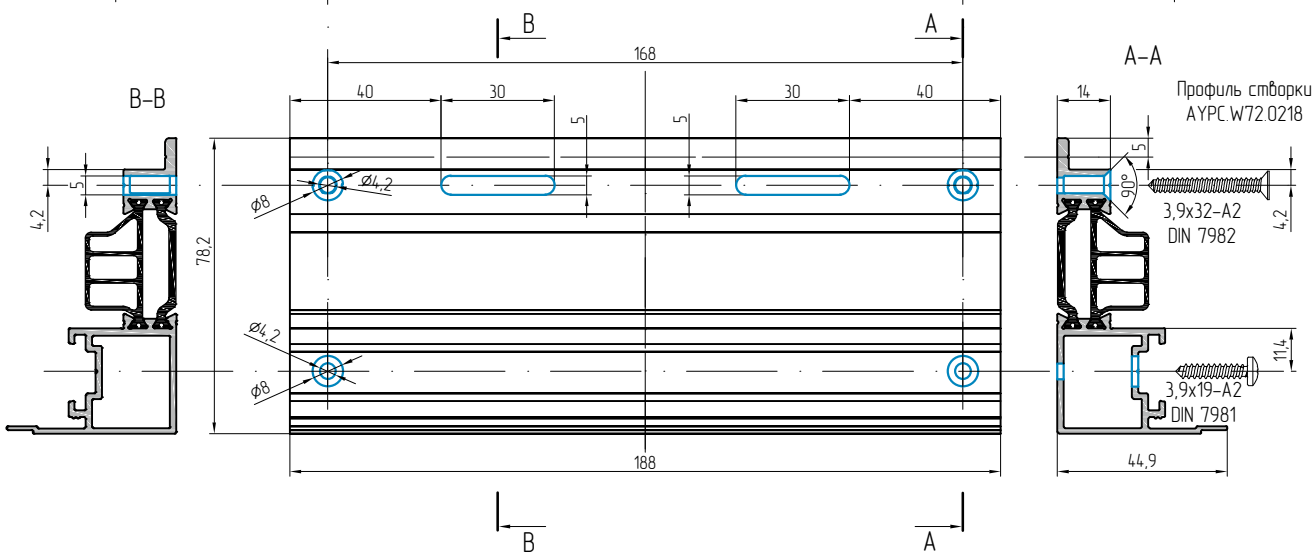

Обработка вентиляционной створки AYPC.W72.0226

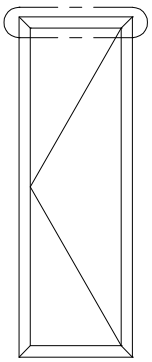

Профиль створки
AYPC.W72.0226

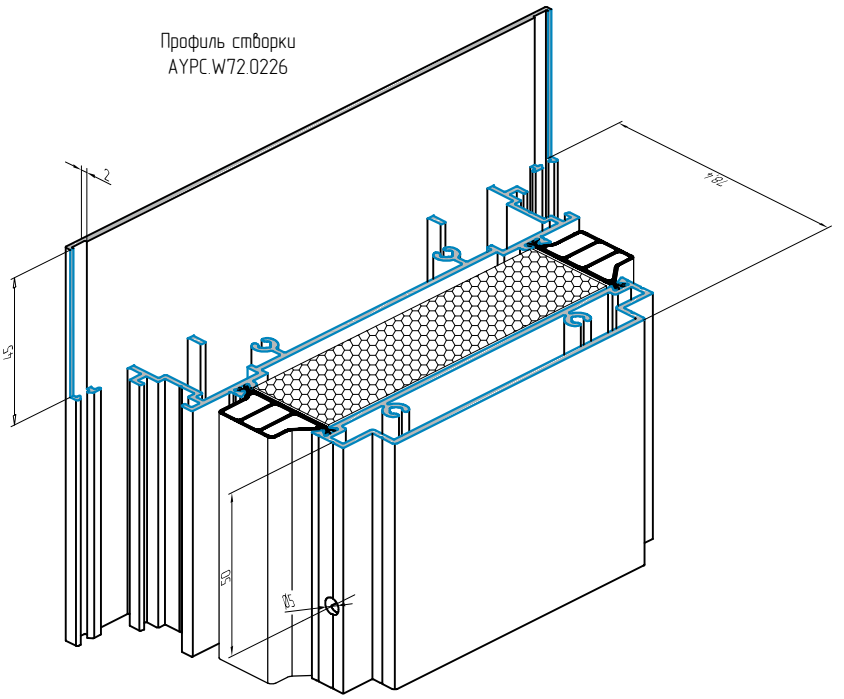

Профиль створки
AYPC.W72.0226

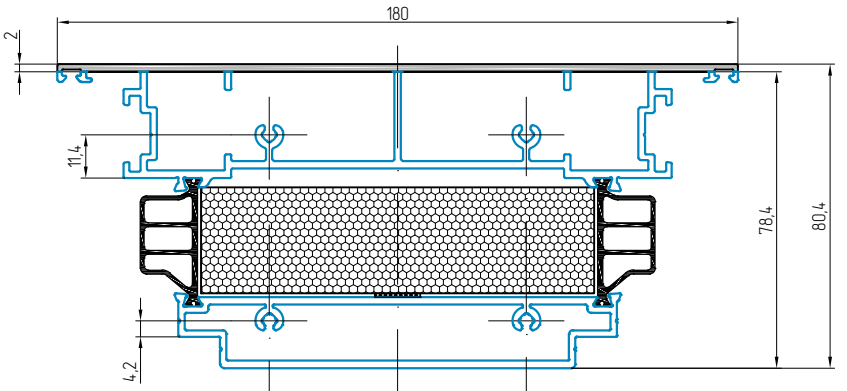

Профиль створки
AYPC.W72.0218

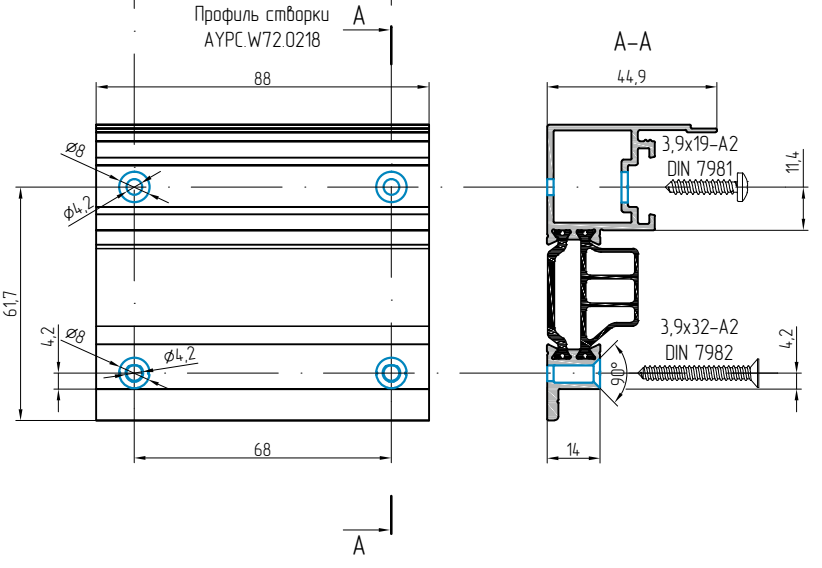

Обработка нижней части вентиляционной створки AYPC.W72.0226

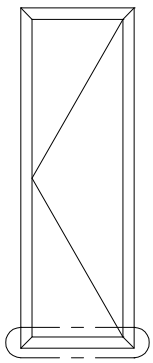

Профиль створки
AYPC.W72.0226

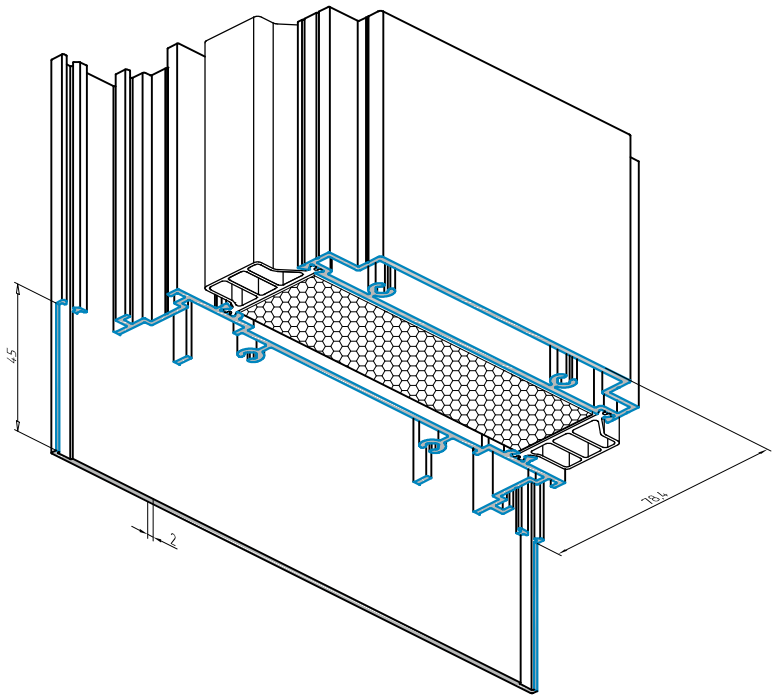

Профиль створки
AYPC.W72.0226

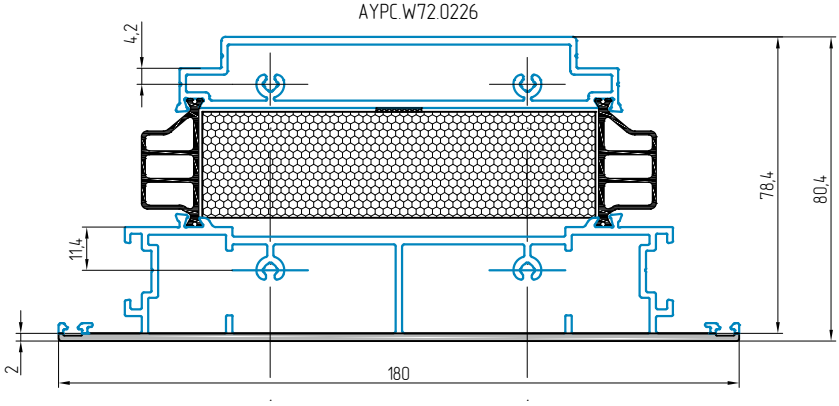

Профиль створки
AYPC.W72.0218

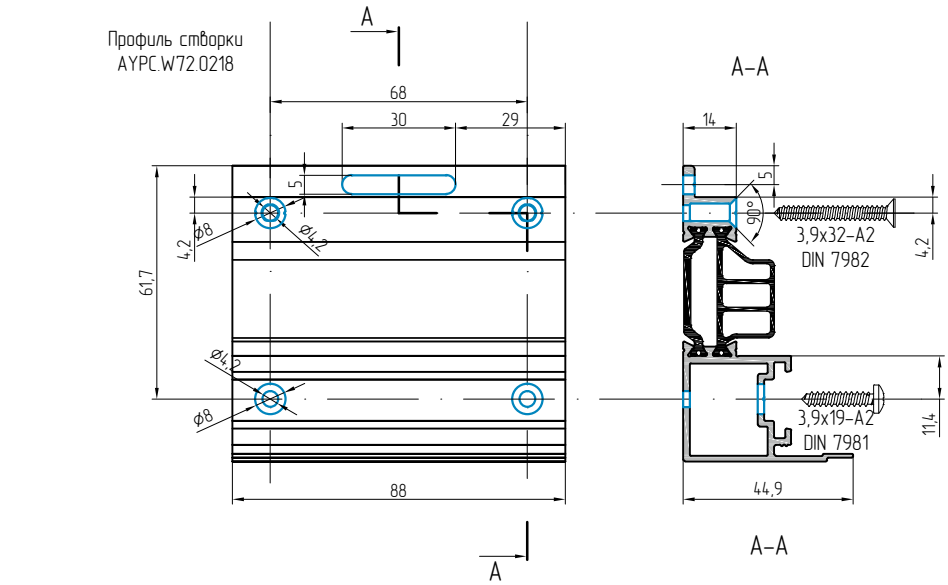

Сборка верхней и нижней части вентиляционной створки

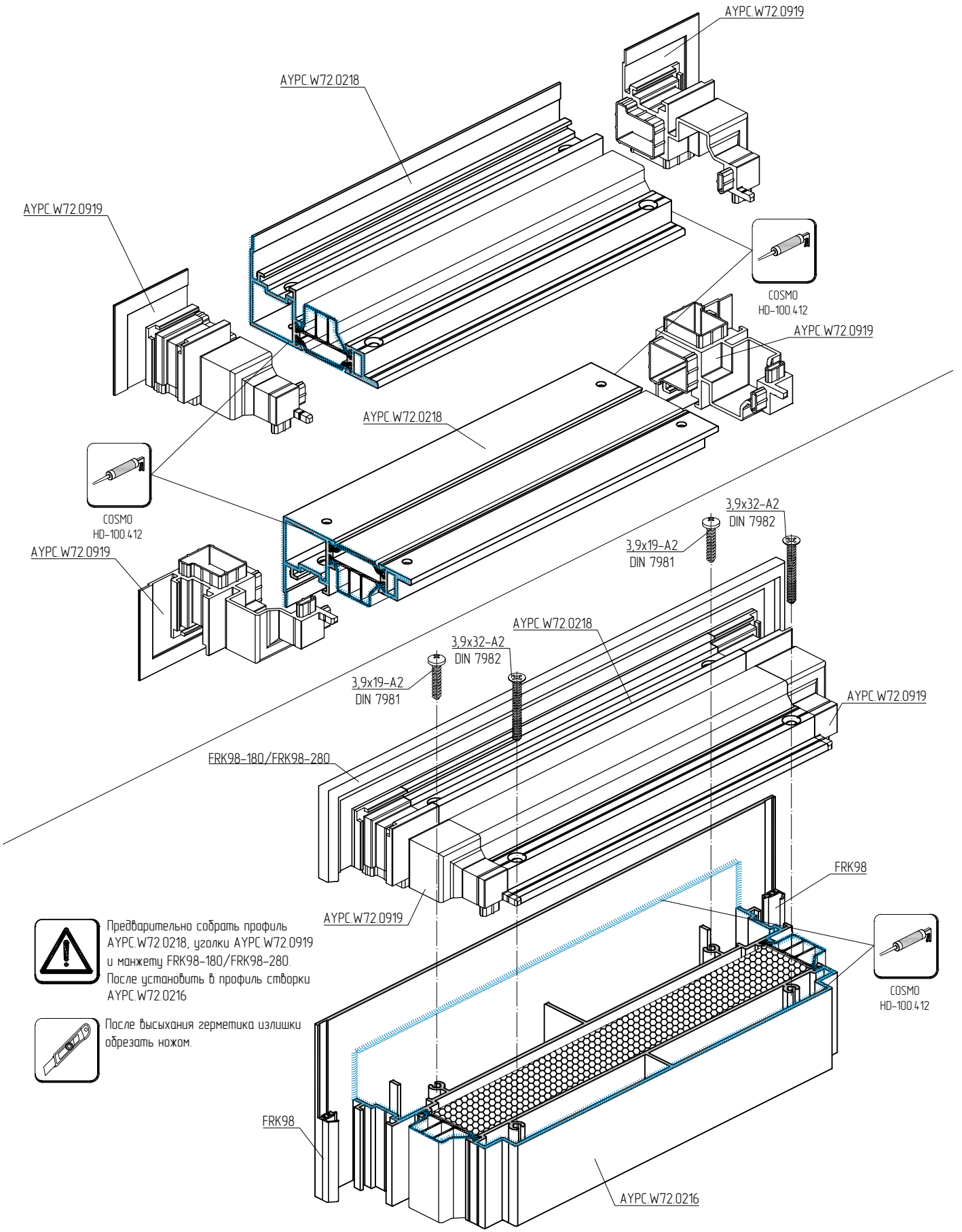

Предварительно собрать профиль AYPC.W72.0218, уголки AYPC.W72.0919 и манжету FRK98-180/FRK98-280. После установить в профиль створки AYPC.W72.0216

После высыхания герметика излишки обрезать ножом.

Установка эмалированного стекла в створку AYPC.W72.0217

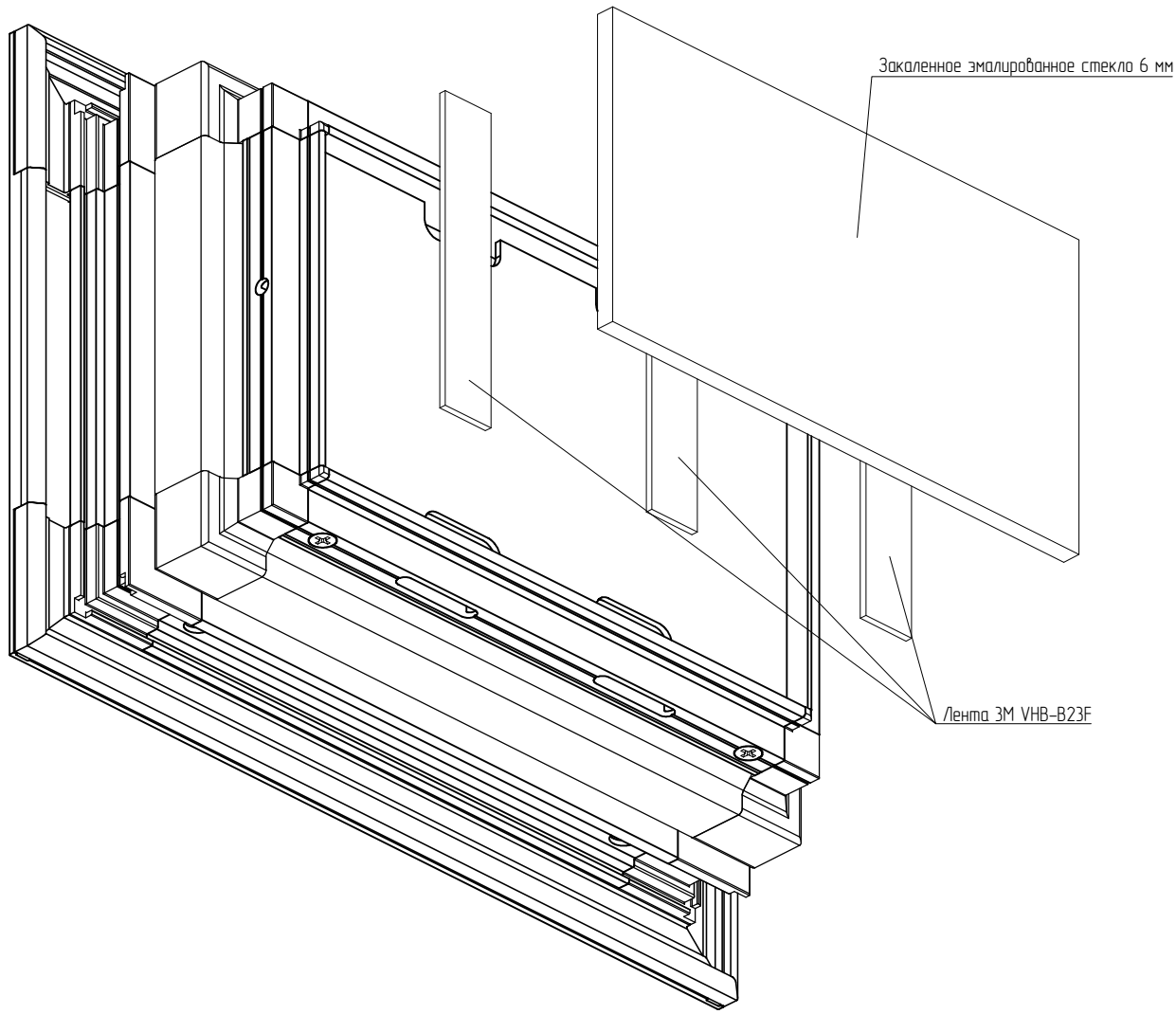

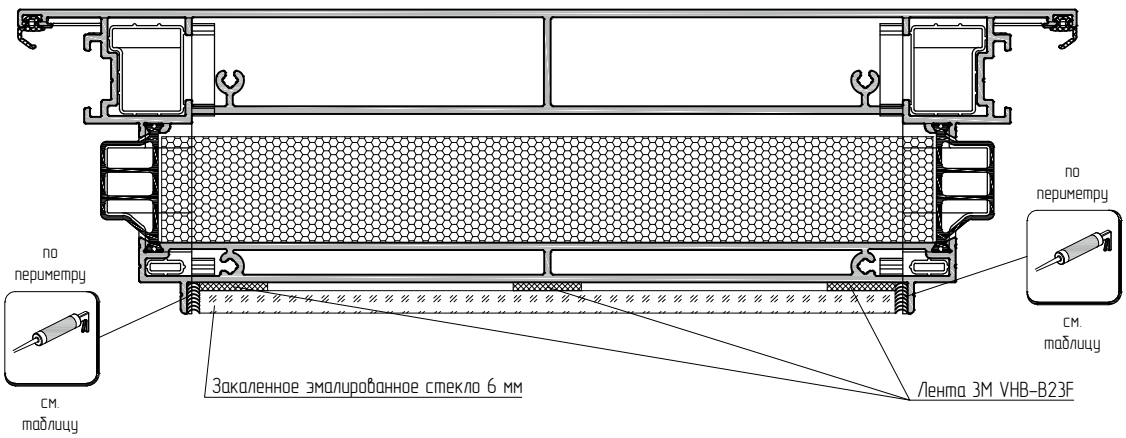

Производитель	Атмосферостойкий герметик
Dow Corning	DC 791
Sica	Sicasil WS-305 Sicasil WS-605 S
General Electric	SCS2000E Silpruf SCS9100 Silpruf F
KÖMMERLING	GD 826 N

СХЕМА ВЕНТИЛЯЦИИ И ОТВОДА ВЛАГИ

Схема вентиляции и отвода влаги (видимый дренаж).
Профиль створки AYPC.W72.0216

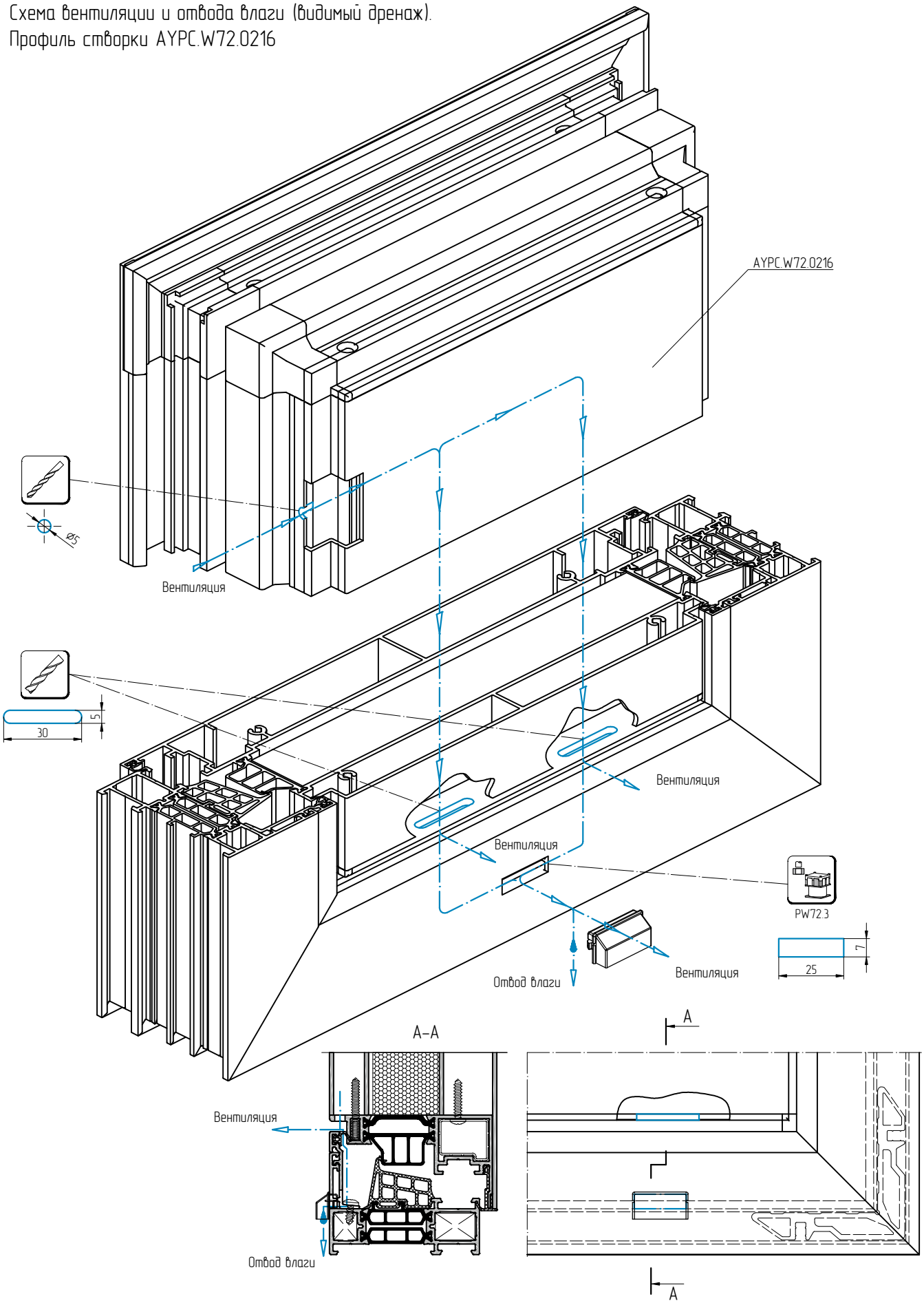

Схема вентиляции и отвода влаги (видимый дренаж).
Профиль створки AYPC.W72.0217

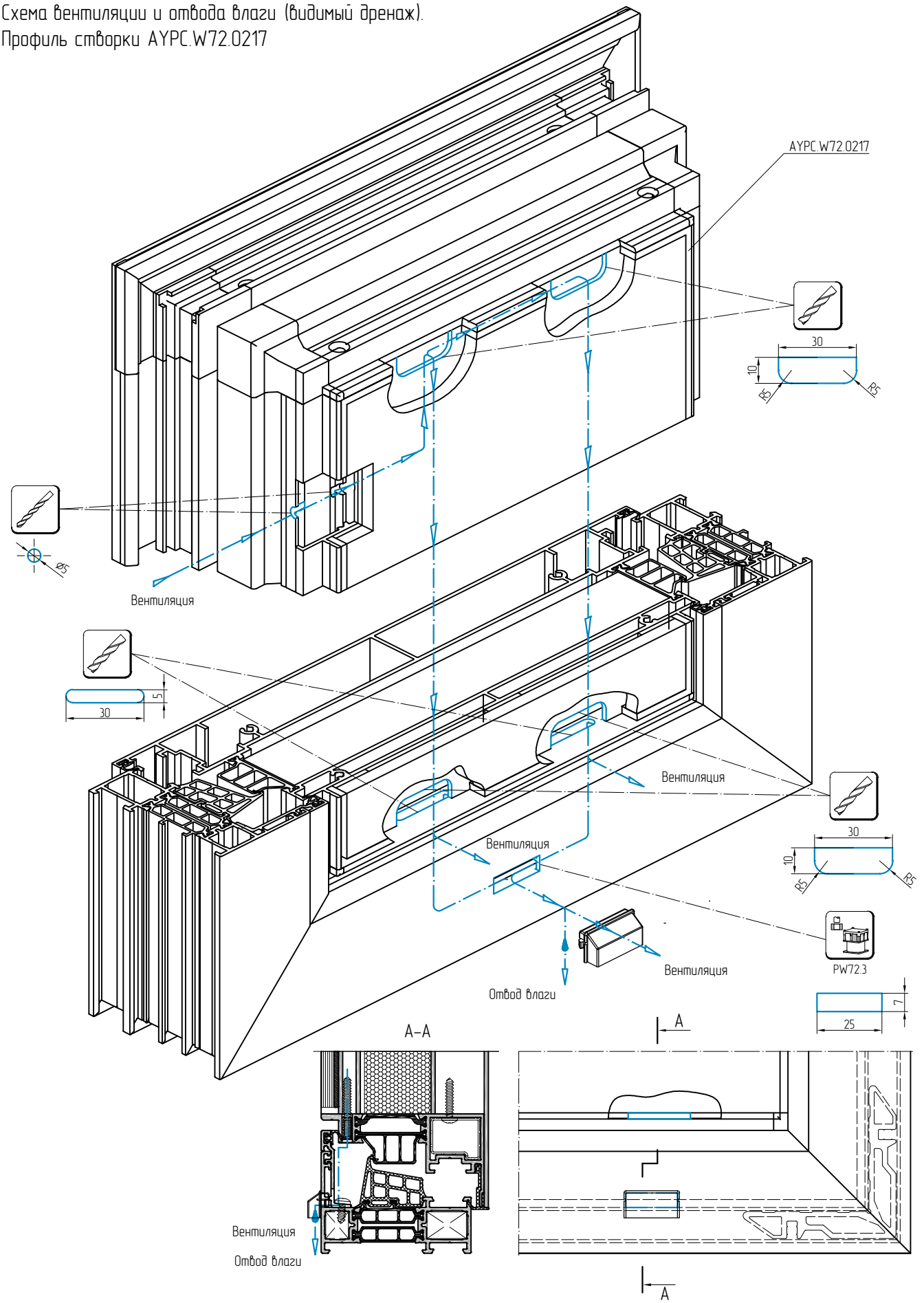

ALUTECH ALTW72VS
Вентиляционная
створка

ПРИМЕРЫ РАСЧЕТОВ ТИПОВЫХ КОНСТРУКЦИЙ

Пример расчета вентиляционной створки 280 мм встроенной в фасад с рамой AYPC.W72.0130, AYPC.W72.0131

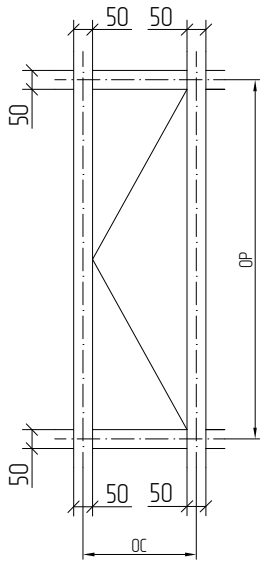

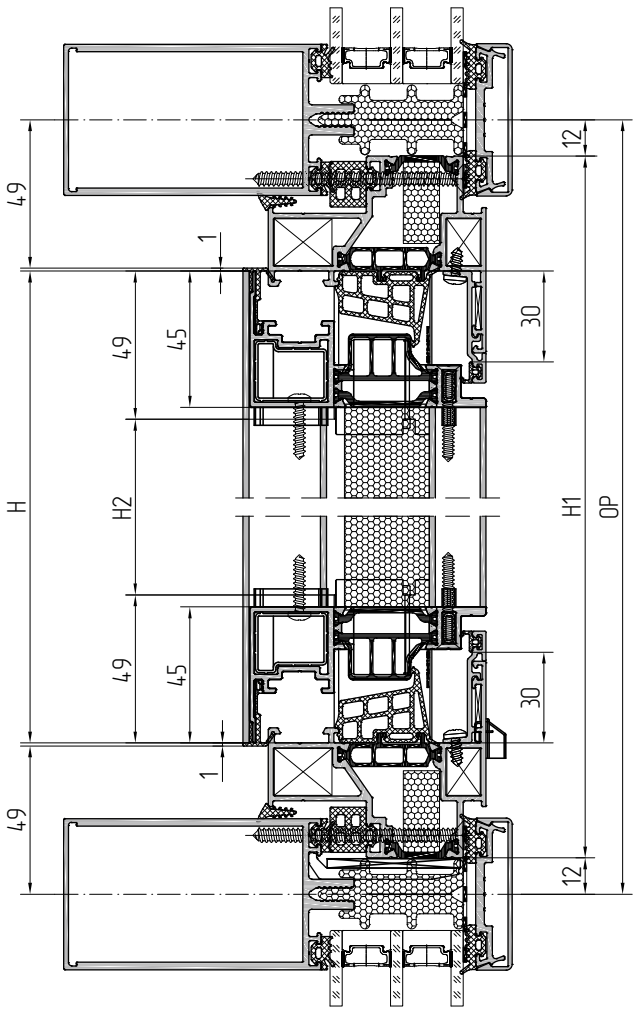

Данные по установке рам в фасад (уплотнители, винты самонарезвюшие, подкладки, дистанционные профили) представлены в разделе "Таблица остекления" в каталоге серии ALT W72

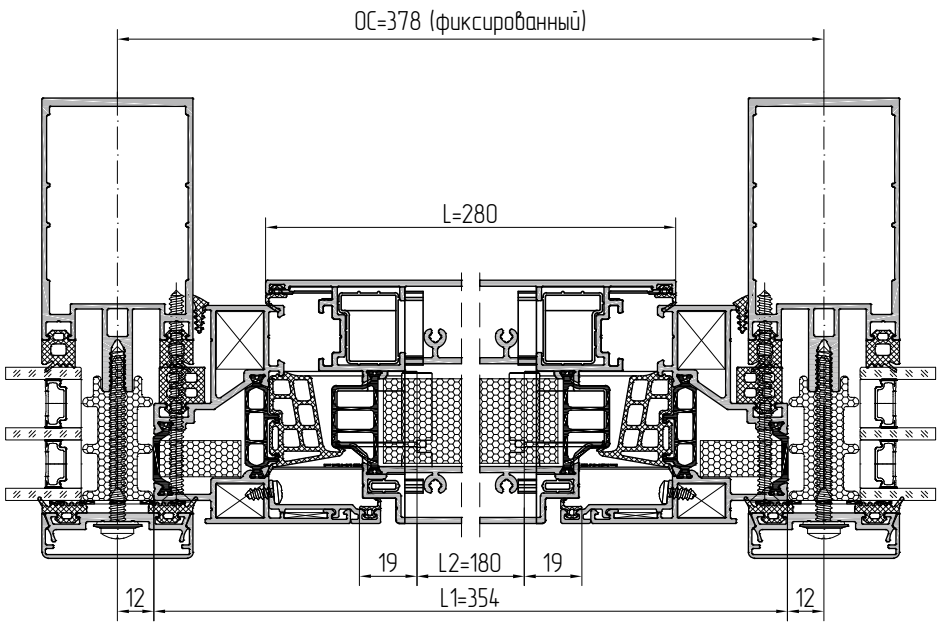

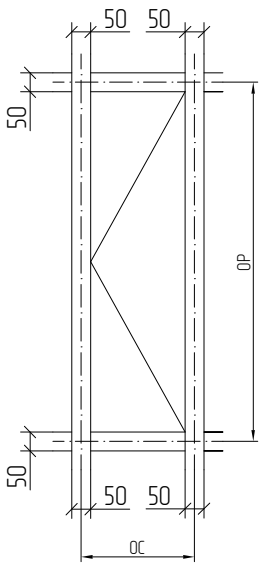

Артикул	Наименование Эскиз	45°	L	1...
Профиль				
AYPC.W72.0130 AYPC.W72.0131	Профиль рамы 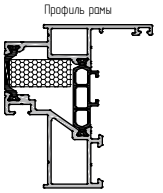		L1=354	2
			H1=OP-24	2
AYPC.W72.0216 AYPC.W72.0217	Профиль створки 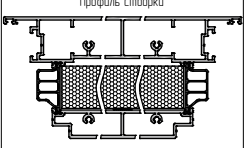		H=OP-100	1
AYPC.W72.0218	Профиль створки 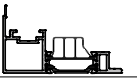		188	2
AYPC.W62.0820	Профиль доборный		278**	2
			H1**	2
AYPC.W62.0607	Профиль тяги		-	1
Комплектующие изделия				
FRK98-280	Манжета резиновая	-	-	2
FRK98	Уплотнитель резиновый	створка	(H-90)x2	1
		рама	(H+158)x2	1
FRK174	Уплотнитель резиновый 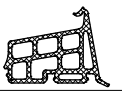	по горизонтали	L2=180	2
		по вертикали	H2=H-98	2
FRK182	Уголок резиновый	-	-	4
AYPC.W72.0919	Уголок 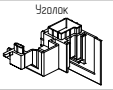	-	-	4
AYPC.C480919M-01*	Заглушка водоотвода	-	-	1
AYPC.W62.0957	Уголок выравнивающий	-	-	4
AYPC.W62.0969-01	Угловая закладная	-	-	4
AYPC.W62.0969-02	Угловая закладная	-	-	4
3,9x19 DIN7981	Винт самонарезающий	-	-	4
3,9x32 DIN7982	Винт самонарезающий	-	-	4
3,9x9,5 DIN7981	Винт самонарезающий	-	-	H/250x2+4
5x10 DIN6325D	Штифт	-	-	16
Остекление (только для створки AYPC.W72.0217, AYPC.W72.0217N)				
Закаленное эмалированное стекло 6 мм	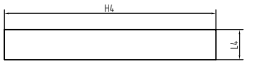		L4=184	
			H4=H-98,6	
Лента 3M VHB-B23F			H4	3

* возможен скрытый дренаж см. 08.07

** нарезать в размер совместно с рамой см. 08.01-08.06

Пример расчета вентиляционной створки 280 мм встроенной в фасад с рамой AYPC.W72.0132, AYPC.W72.0133

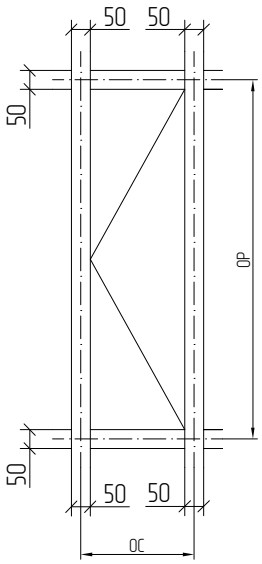

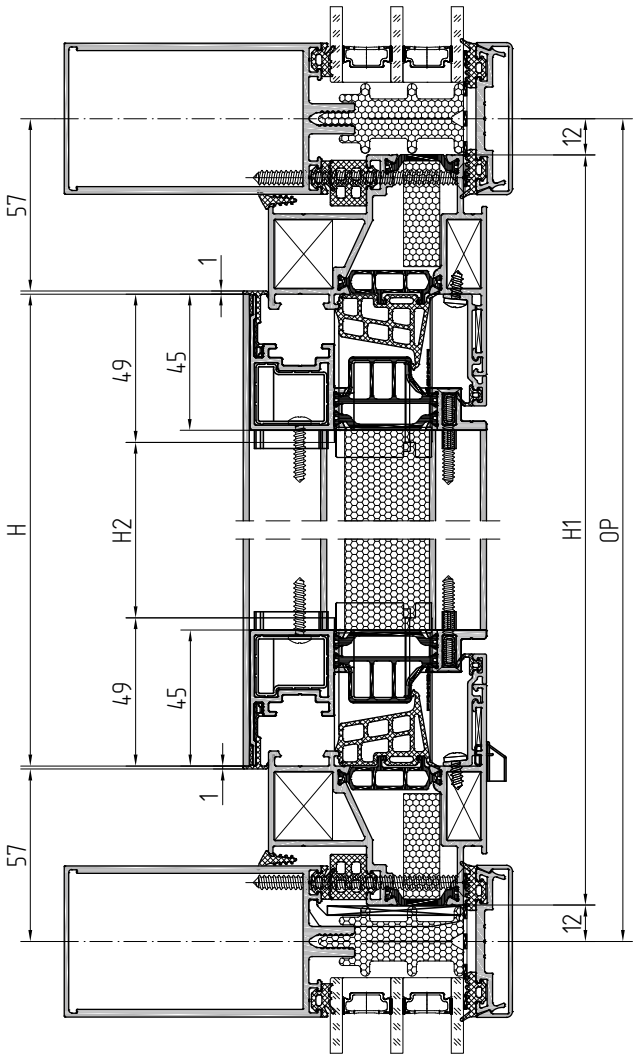

Данные по установке рам в фасад (уплотнители, винты самонарезвюшие, подкладки, дистанционные профили) представлены в разделе "Таблица остекления" в каталоге серии ALT W72

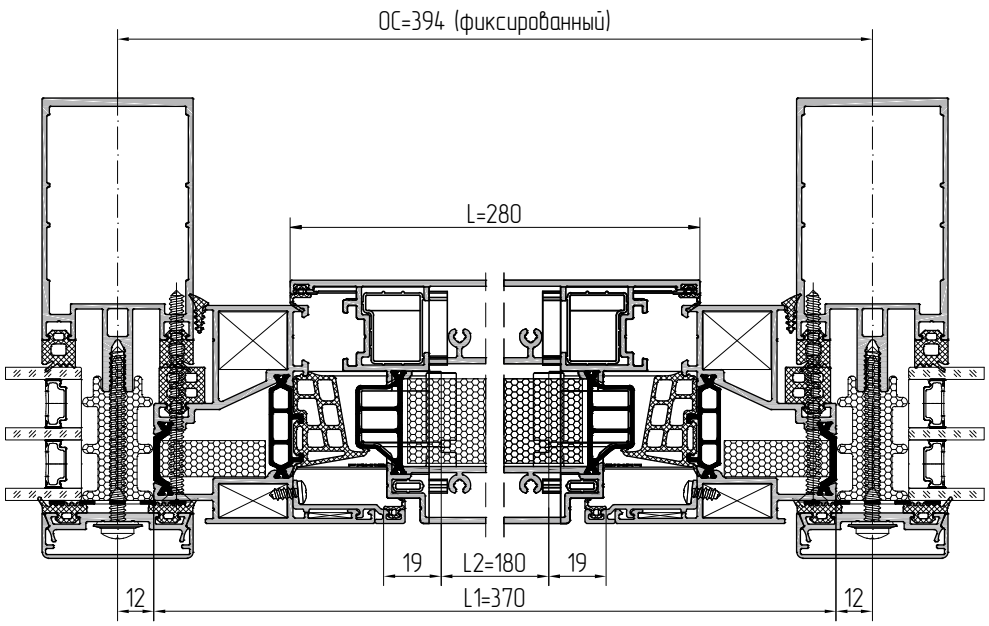

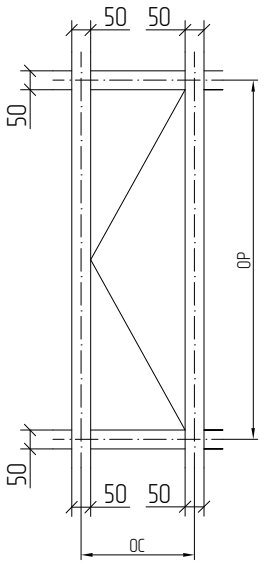

Артикул	Наименование Эскиз	45°	L	1...
Профиль				
AYPC.W72.0132 AYPC.W72.0133	Профиль рамы 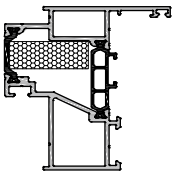		L1=370	2
			H1=OP–24	2
AYPC.W72.0216 AYPC.W72.0217	Профиль створки 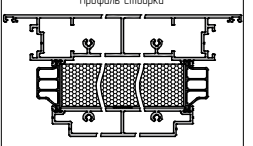		H=OP–116	1
AYPC.W72.0218	Профиль створки 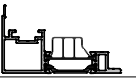		188	2
AYPC.W62.0820	Профиль доборный		278**	2
			H1**	2
AYPC.W62.0607	Профиль тяги		–	1
Комплектующие изделия				
FRK98–280	Манжета резиновая	–	–	2
FRK98	Уплотнитель резиновый	створка	(H–90)x2	1
		рама	(H+158)x2	1
FRK174	Уплотнитель резиновый 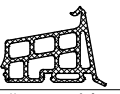	по горизонтали	L2=180	2
		по вертикали	H2=H–98	2
FRK182	Уголок резиновый	–	–	4
AYPC.W72.0919	Уголок 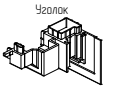	–	–	4
AYPC.C480919M–01*	Заглушка водоотвода	–	–	1
AYPC.W62.0957	Уголок выравнивающий	–	–	4
AYPC.W62.0953–01	Угловая закладная	–	–	4
AYPC.W62.0953–02	Угловая закладная	–	–	4
3,9x19 DIN7981	Винт самонарезающий	–	–	4
3,9x32 DIN7982	Винт самонарезающий	–	–	4
3,9x9,5 DIN7981	Винт самонарезающий	–	–	H/250x2+4
5x10 DIN6325D	Штифт	–	–	16
Остекление (только для створки AYPC.W72.0217, AYPC.W72.0217N)				
Закаленное эмалированное стекло 6 мм	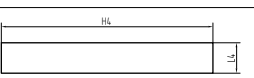		L4=184	
			H4=H–98,6	
Лента 3M VHB–B23F			H4	3

* возможен скрытый дренаж см. 08.07

** нарезать в размер совместно с рамой см. 08.01–08.06

Пример расчета вентиляционной створки 280 мм встроенной в фасад с импостом AYPC.W72.0301, AYPC.W72.0302, AYPC.W72.0303

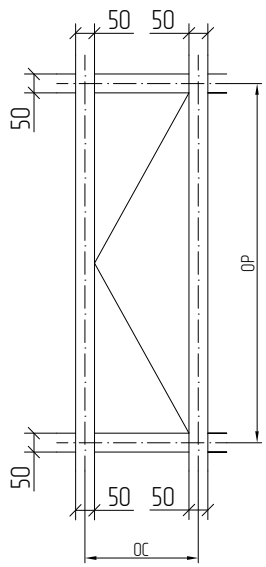

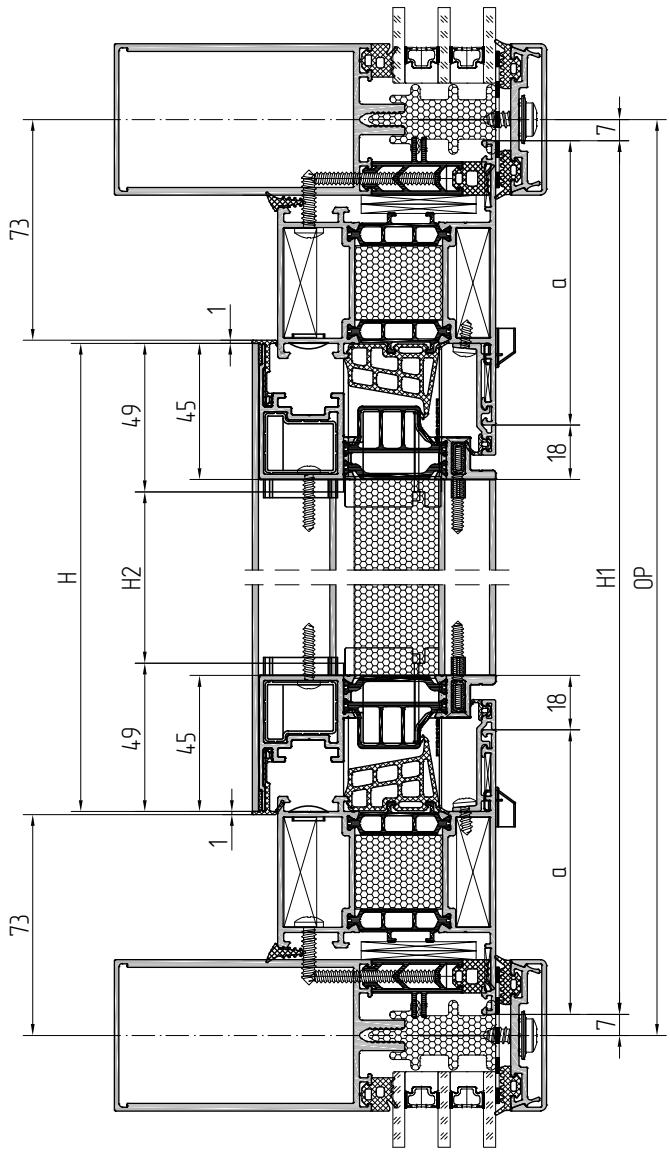

Данные по установке рам в фасад (уплотнители, винты самонарезвюшие, подкладки, дистанционные профили) представлены в разделе "Таблица остекления" в каталоге серии ALT W72

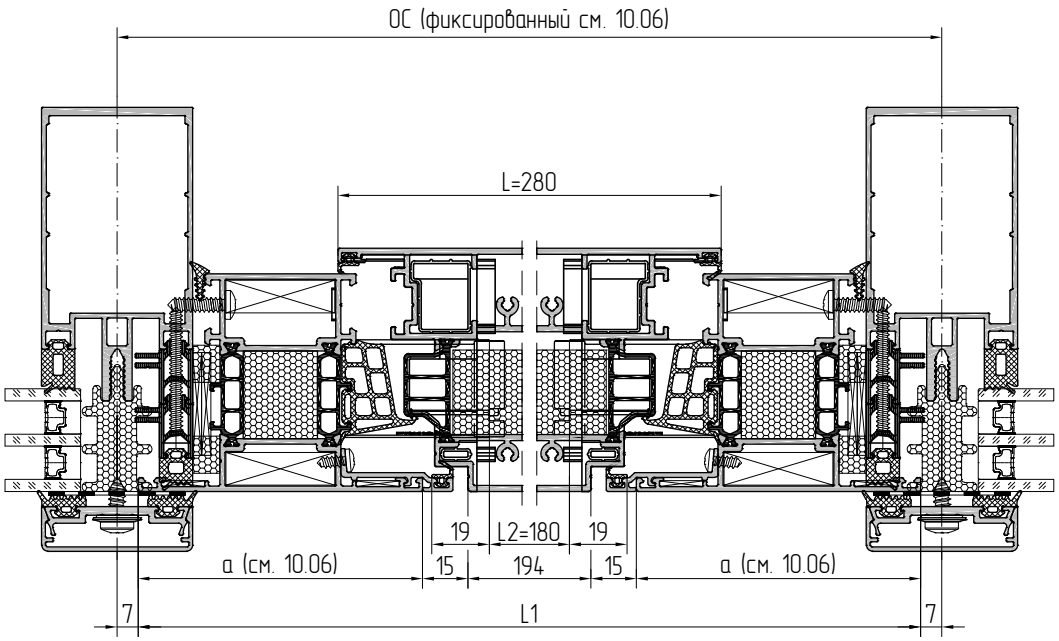

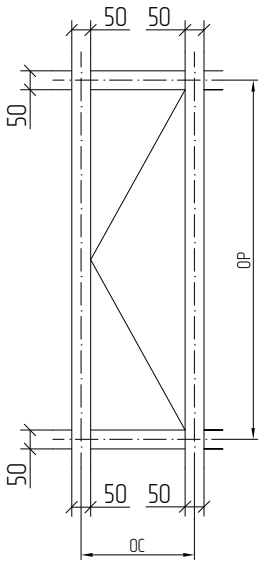

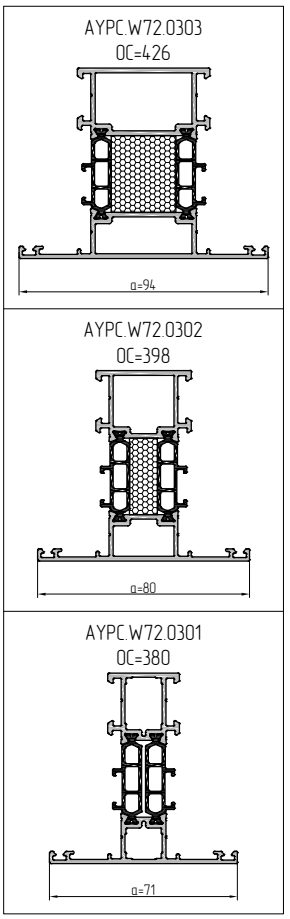

Артикул	Наименование Эскиз	45°	L	1...
Профиль				
AYPC.W72.0301 AYPC.W72.0302 AYPC.W72.0303	Профиль импоста 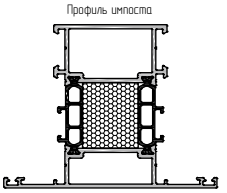		L1=ОС*-14	2
			H1=ОР-14	2
AYPC.W72.0216 AYPC.W72.0217	Профиль створки 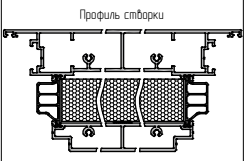		H=ОР-2xa-40	1
AYPC.W72.0218	Профиль створки		188	2
AYPC.W62.0820	Профиль доборный		278**	2
			H1**	2
AYPC.W62.0607	Профиль тяги		-	1
Комплектующие изделия				
FRK98-280	Манжета резиновая	-	-	2
FRK98	Уплотнитель резиновый	створка	(H-90)x2	1
		рама	(H+158)x2	1
FRK174	Уплотнитель резиновый 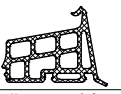	по горизонтали	L2=180	2
		по вертикали	H2=H-98	2
FRK182	Уголок резиновый	-	-	4
AYPC.W72.0919	Уголок 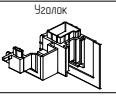	-	-	4
AYPC.C480919M-01*	Заглушка водоотвода	-	-	1
AYPC.W62.0957	Уголок выравнивающий	-	-	8
AYPC.W62.0952-01 AYPC.W62.0953-01 AYPC.W62.0954-02	Угловая закладная	-	-	4
AYPC.W62.0952-02 AYPC.W62.0953-02 AYPC.W62.0954-03	Угловая закладная	-	-	4
3,9x19 DIN7981	Винт самонарезающий	-	-	4
3,9x32 DIN7982	Винт самонарезающий	-	-	4
3,9x9,5 DIN7981	Винт самонарезающий	-	-	H/250x2+4
5x10 DIN6325D	Штифт	-	-	16
Остекление (только для створки AYPC.W72.0217, AYPC.W72.0217N)				
Закаленное эмалированное стекло 6 мм	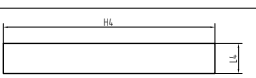		L4=184	
			H4=H-98,6	
Лента 3M VHB-B23F			H4	3

* возможен скрытый дренаж см. 08.07

** нарезать в размер совместно с импостом см. 08.01-08.06

Пример расчета вентиляционной створки в оконной раме AYPC.W72.0101, AYPC.W72.0102, AYPC.W72.0303

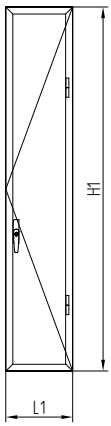

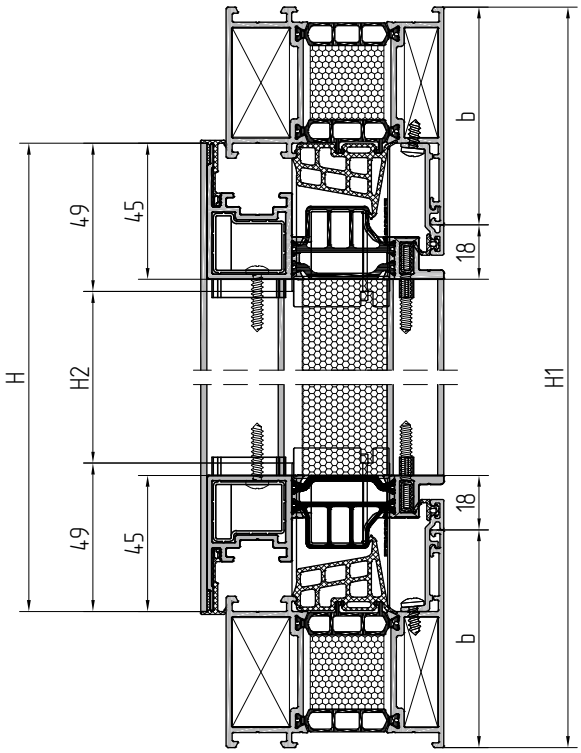

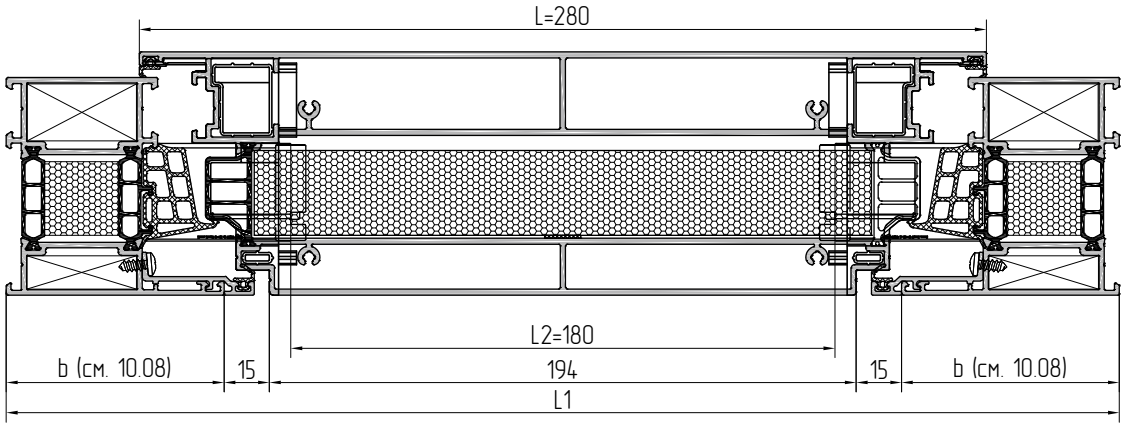

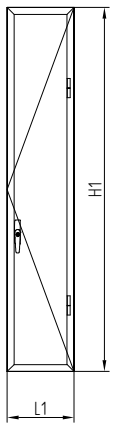

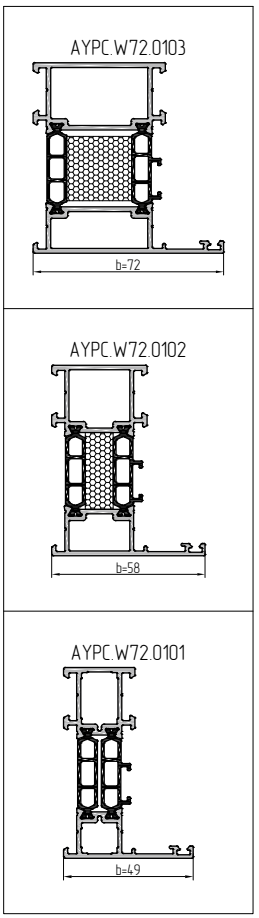

Артикул	Наименование Эскиз	45°	L	1...
Профиль				
AYPC.W72.0101 AYPC.W72.0102 AYPC.W72.0103	Профиль рамы		L1=2xb+224	2
			H1	2
AYPC.W72.0216 AYPC.W72.0217	Профиль створки		H=H1-2xb+54	1
AYPC.W72.0218	Профиль створки		188	2
AYPC.W62.0820	Профиль доборный		278**	2
			H1**	2
AYPC.W62.0607	Профиль тяги		-	1
Комплектующие изделия				
FRK98-280	Манжета резиновая	-	-	2
FRK98	Уплотнитель резиновый	створка	(H-90)x2	1
		рама	(H+158)x2	1
FRK174	Уплотнитель резиновый	по горизонтали	L2=180	2
		по вертикали	H2=H-98	2
FRK182	Уголок резиновый	-	-	4
AYPC.W72.0919	Уголок	-	-	4
AYPC.C480919M-01*	Заглушка водоотвода	-	-	1
AYPC.W62.0957	Уголок выравнивающий	-	-	4
AYPC.W62.0952-01 AYPC.W62.0953-01 AYPC.W62.0954-02	Угловая закладная	-	-	4
AYPC.W62.0952-02 AYPC.W62.0953-02 AYPC.W62.0954-03	Угловая закладная	-	-	4
3,9x19 DIN7981	Винт самонарезающий	-	-	4
3,9x32 DIN7982	Винт самонарезающий	-	-	4
3,9x9,5 DIN7981	Винт самонарезающий	-	-	H/250x2+4
5x10 DIN6325D	Штифт	-	-	16
Остекление (только для створки AYPC.W72.0217, AYPC.W72.0217N)				
Закаленное эмалированное стекло 6 мм	H4		L4=184	
			H4=H-98,6	
Лента 3M VHB-B23F			H4	3

* возможен скрытый дренаж см. 08.07

** нарезать в размер совместно с рамой см. 08.01-08.06

Пример расчета вентиляционной створки в оконном блоке с импостом

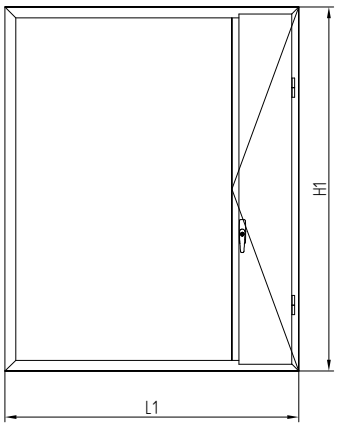

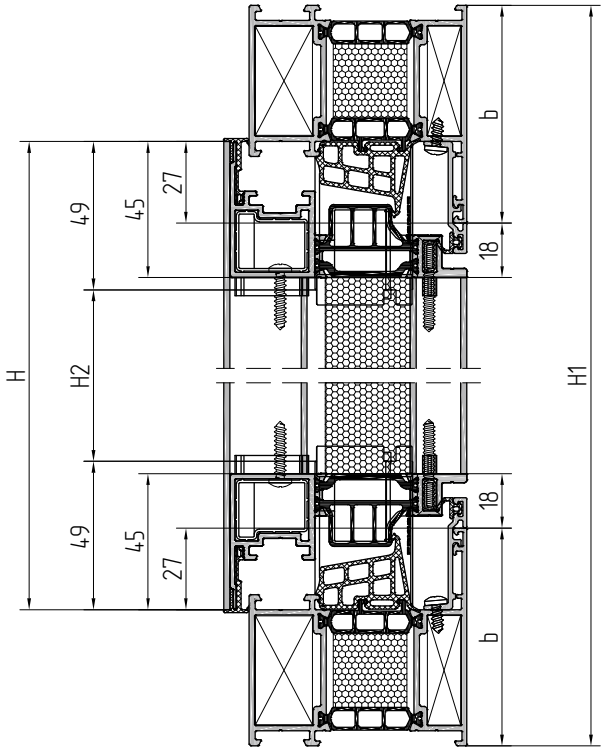

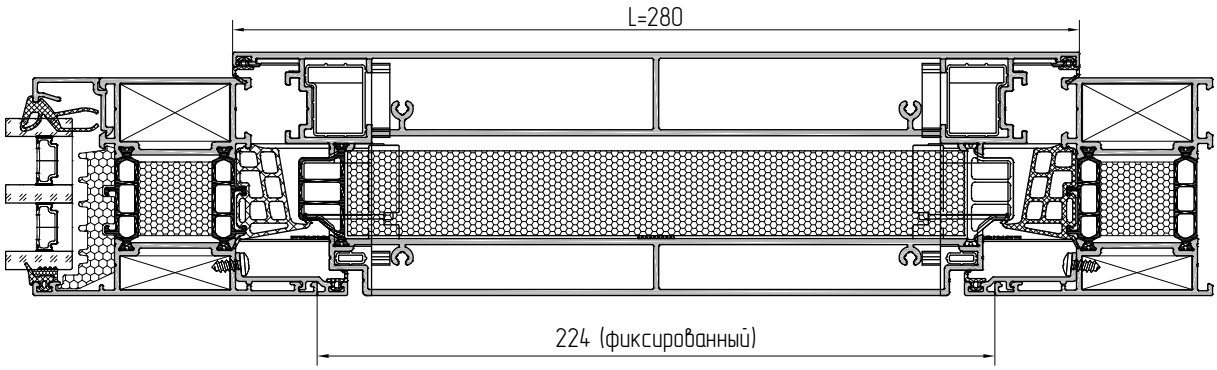

AYPC.W72.0103

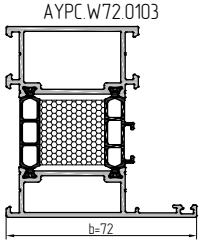

AYPC.W72.0102

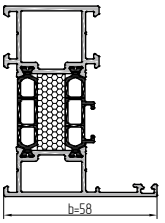

AYPC.W72.0101

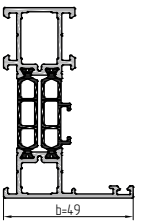

Артикул	Наименование Эскиз	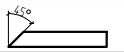	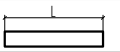	1...
Профиль				
AYPC.W72.0216 AYPC.W72.0217	Профиль створки 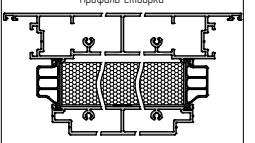		H=H1–2xb+54	1
AYPC.W72.0218	Профиль створки 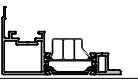		188	2
AYPC.W62.0820	Профиль доборный 		278	2
		со стороны импоста	(H1–2xb)+54	1
		со стороны рамы	H1**	1
AYPC.W62.0607	Профиль тяги 		–	1
Комплектующие изделия				
FRK98–280	Манжета резиновая 	–	–	2
FRK98	Уплотнитель резиновый 	створка	(H–90)x2	1
		рама	(H+158)x2	1
FRK174	Уплотнитель резиновый 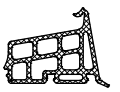	по горизонтали	L2=180	2
		по вертикали	H2=H–98	2
FRK182	Уголок резиновый 	–	–	4
AYPC.W72.0919	Уголок 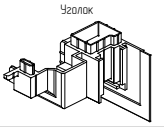	–	–	4
AYPC.C480919M–01*	Заглушка водоотвода 	–	–	1
3,9x19 DIN7981	Винт самонарезающий 	–	–	4
3,9x32 DIN7982	Винт самонарезающий 	–	–	4
3,9x9,5 DIN7981	Винт самонарезающий 	–	–	H/250x2+4
Остекление (только для створки AYPC.W72.0217, AYPC.W72.0217N)				
Закаленное эмалированное стекло 6 мм	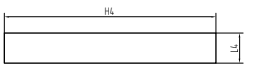		L4=184	
			H4=H–98,6	
Лента 3M VHB–B23F			H4	3

* возможен скрытый дренаж см. 08.07

** нарезать в размер совместно с рамой см. 08.01–08.06

Расчет оконного блока представлен в каталоге окна серии ALT W72.
Последовательность сборки см. 08.02.
При расчете учитывать фиксированный размер между рамой и импостом 224 мм.

Пример расчета вентиляционной створки 180 мм встроенной в фасад с рамой AYPC.W72.0130, AYPC.W72.0131

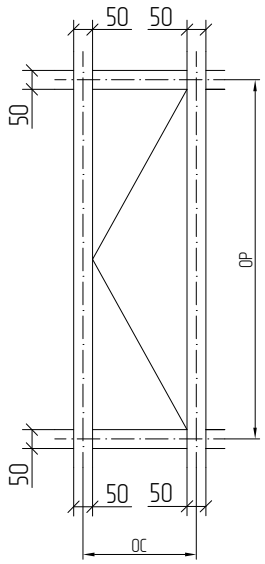

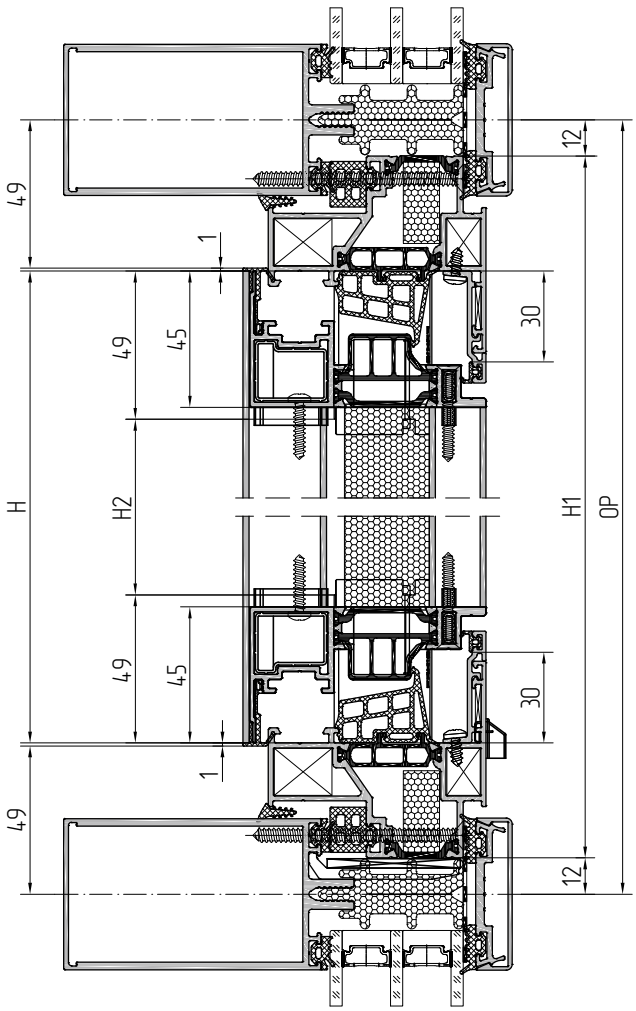

Данные по установке рам в фасад (уплотнители, винты самонарезвюшие, подкладки, дистанционные профили) представлены в разделе "Таблица остекления" в каталоге серии ALT W72

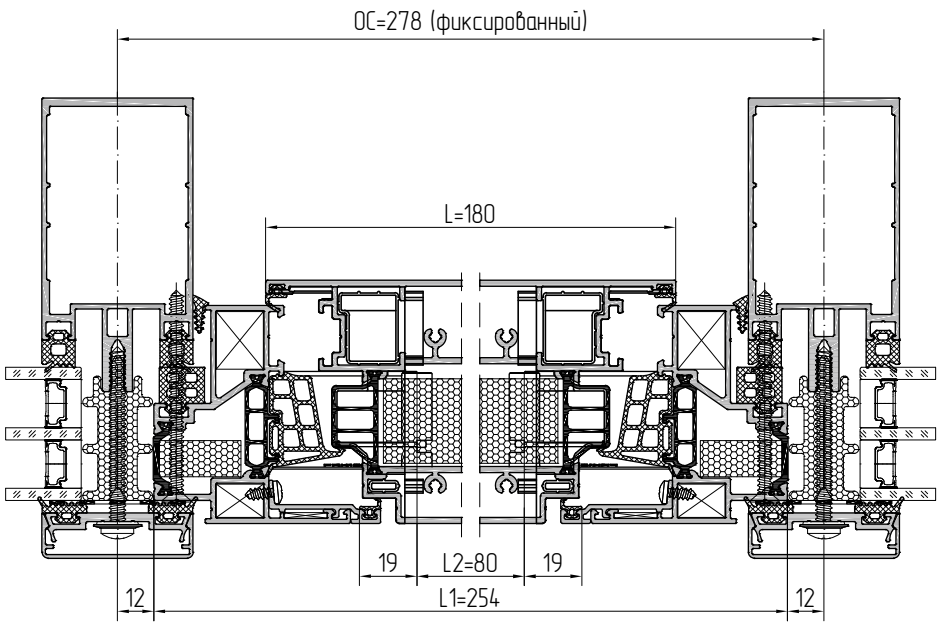

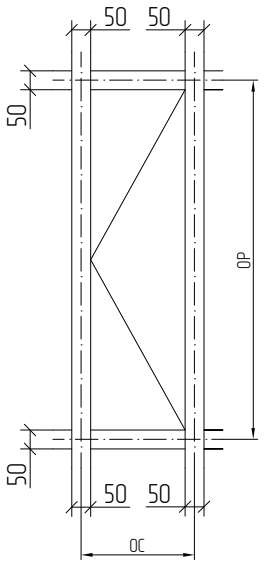

Артикул	Наименование Эскиз	45°	L	1...
Профиль				
AYPC.W72.0130 AYPC.W72.0131	Профиль рамы		L1=254	2
			H1=OP–24	2
AYPC.W72.0226	Профиль створки		H=OP–100	1
AYPC.W72.0218	Профиль створки		88	2
AYPC.W62.0820	Профиль доборный		178**	2
			H1**	2
AYPC.W62.0607	Профиль тяги		–	1
Комплектующие изделия				
FRK98–280	Манжета резиновая	–	–	2
FRK98	Уплотнитель резиновый	створка	(H–90)x2	1
		рама	(H+58)x2	1
FRK174	Уплотнитель резиновый	по горизонтали	L2=80	2
		по вертикали	H2=H–98	2
FRK182	Уголок резиновый	–	–	4
AYPC.W72.0919	Уголок	–	–	4
AYPC.C480919M–01*	Заглушка водоотвода	–	–	1
AYPC.W62.0957	Уголок выравнивающий	–	–	4
AYPC.W62.0969–01	Угловая закладная	–	–	4
AYPC.W62.0969–02	Угловая закладная	–	–	4
3,9x19 DIN7981	Винт самонарезающий	–	–	4
3,9x32 DIN7982	Винт самонарезающий	–	–	4
3,9x9,5 DIN7981	Винт самонарезающий	–	–	H/250x2+4
5x10 DIN6325D	Штифт	–	–	16
Остекление (только для створки AYPC.W72.0217, AYPC.W72.0217N)				
Закаленное эмалированное стекло 6 мм	H4	24	L4=184	
			H4=H–98,6	
Лента 3M VHB–B23F			H4	3

* возможен скрытый дренаж см. 08.07

** нарезать в размер совместно с рамой см. 08.01–08.06

Пример расчета вентиляционной створки 180 мм встроенной в фасад с рамой AYPC.W72.0132, AYPC.W72.0133

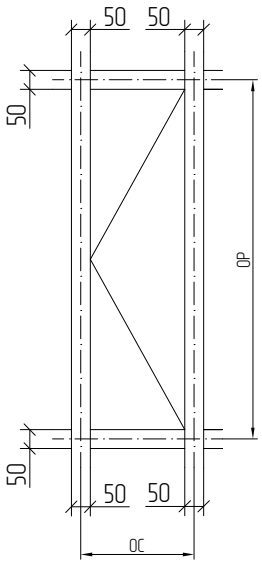

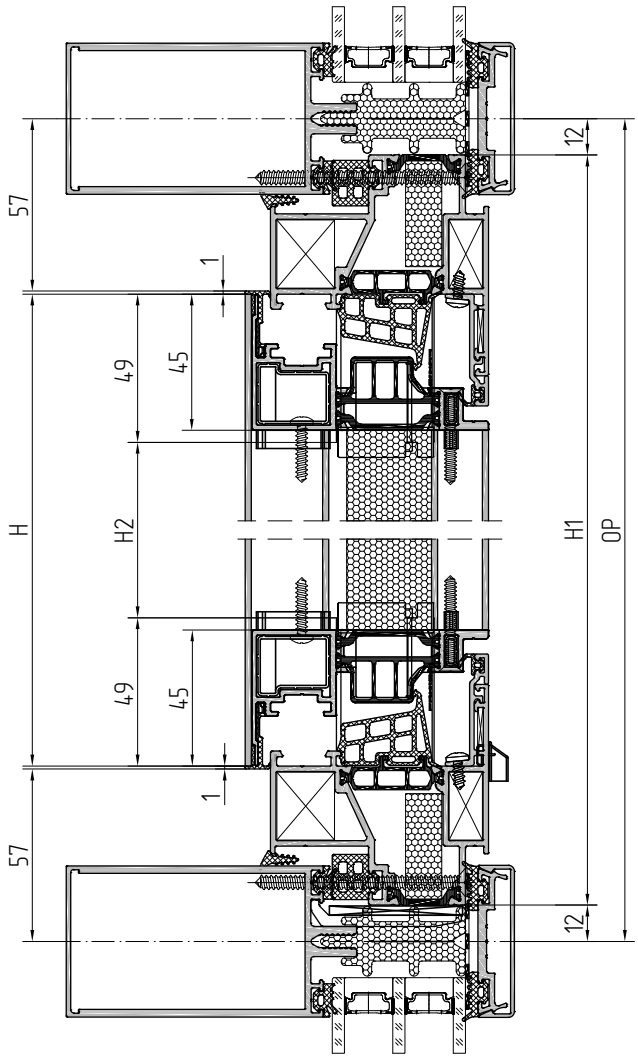

Данные по установке рам в фасад (уплотнители, винты самонарезвющие, подкладки, дистанционные профили) представлены в разделе "Таблица остекления" в каталоге серии ALT W72

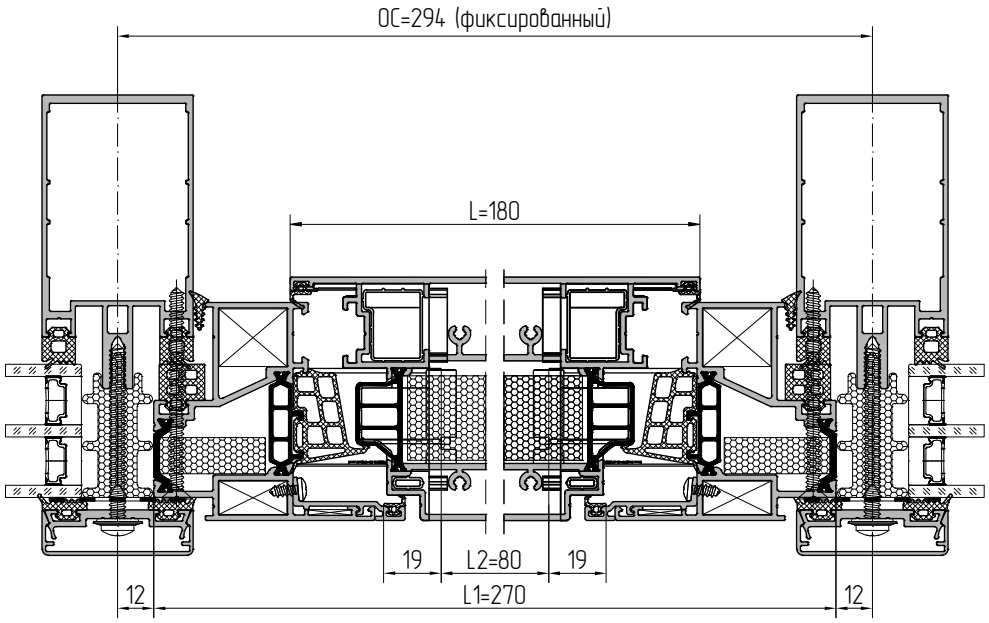

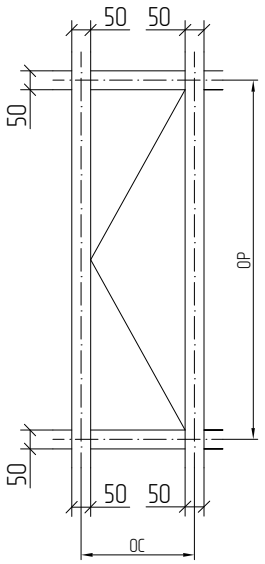

Артикул	Наименование Эскиз	45°	L	1...
Профиль				
AYPC.W72.0132 AYPC.W72.0133	Профиль рамы		L1=270	2
			H1=OP–24	2
AYPC.W72.0226	Профиль створки		H=OP–116	1
AYPC.W72.0218	Профиль створки		88	2
AYPC.W62.0820	Профиль доборный		178**	2
			H1**	2
AYPC.W62.0607	Профиль тяги		–	1
Комплектующие изделия				
FRK98–280	Манжета резиновая	–	–	2
FRK98	Уплотнитель резиновый	створка	(H–90)x2	1
		рама	(H+58)x2	1
FRK174	Уплотнитель резиновый	по горизонтали	L2=80	2
		по вертикали	H2=H–98	2
FRK182	Уголок резиновый	–	–	4
AYPC.W72.0919	Уголок	–	–	4
AYPC.C480919M–01*	Заглушка водоотвода	–	–	1
AYPC.W62.0957	Уголок выравнивающий	–	–	4
AYPC.W62.0953–01	Угловая закладная	–	–	4
AYPC.W62.0953–02	Угловая закладная	–	–	4
3,9x19 DIN7981	Винт самонарезающий	–	–	4
3,9x32 DIN7982	Винт самонарезающий	–	–	4
3,9x9,5 DIN7981	Винт самонарезающий	–	–	H/250x2+4
5x10 DIN6325D	Штифт	–	–	16
Остекление (только для створки AYPC.W72.0217, AYPC.W72.0217N)				
Закаленное эмалированное стекло 6 мм	H4		L4=184	
			H4=H–98,6	
Лента 3M VHB–B23F			H4	3

* возможен скрытый дренаж см. 08.07

** нарезать в размер совместно с рамой см. 08.01–08.06

Пример расчета вентиляционной створки 180 мм встроенной в фасад с импостом AYPC.W72.0301, AYPC.W72.0302, AYPC.W72.0303

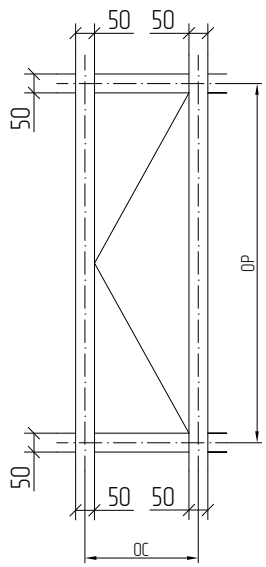

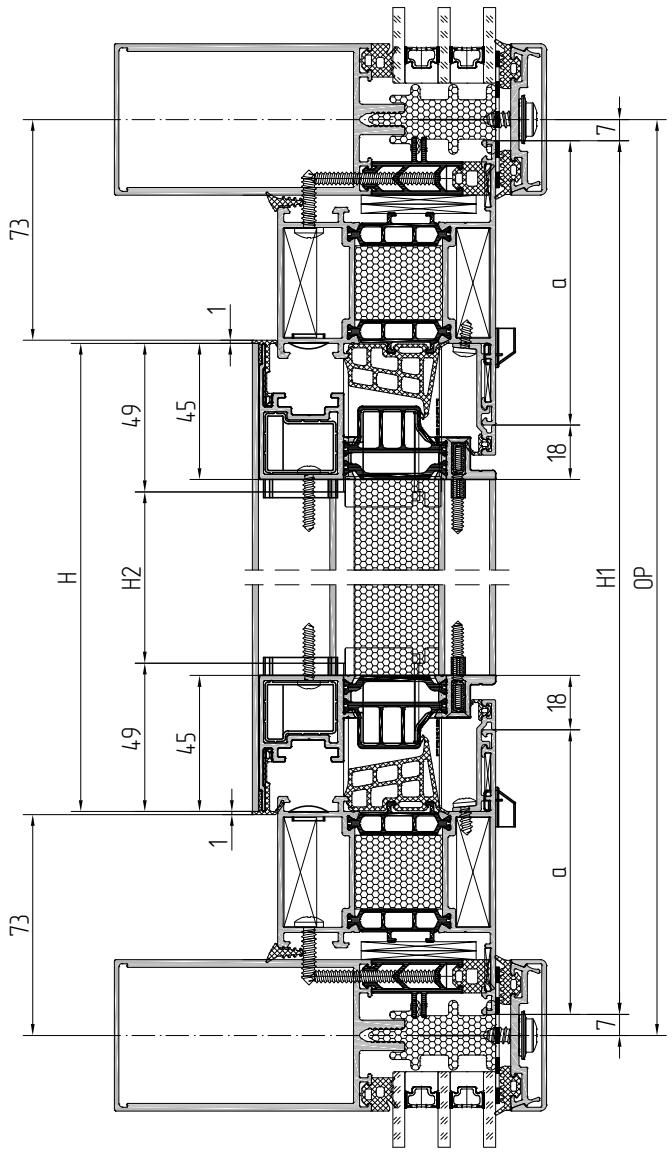

Данные по установке рам в фасад (уплотнители, винты самонарезвюшие, подкладки, дистанционные профили) представлены в разделе "Таблица остекления" в каталоге серии ALT W72

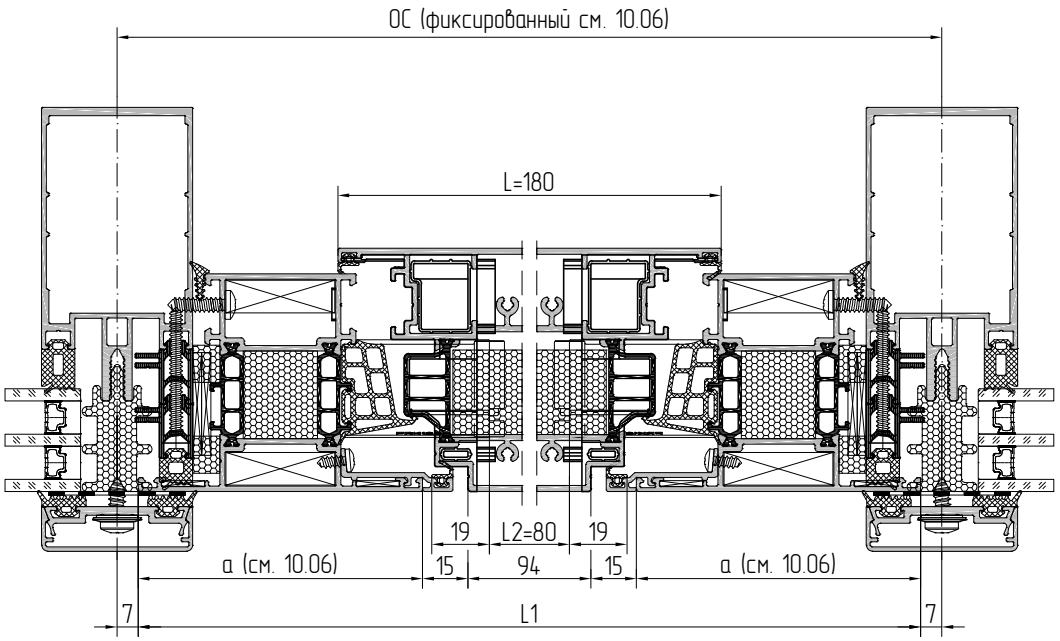

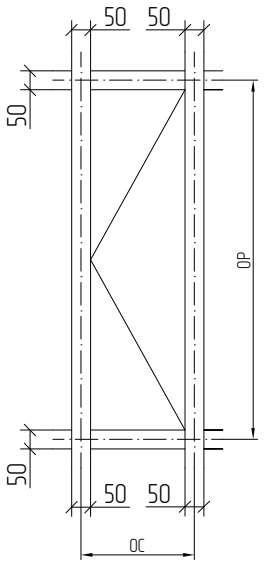

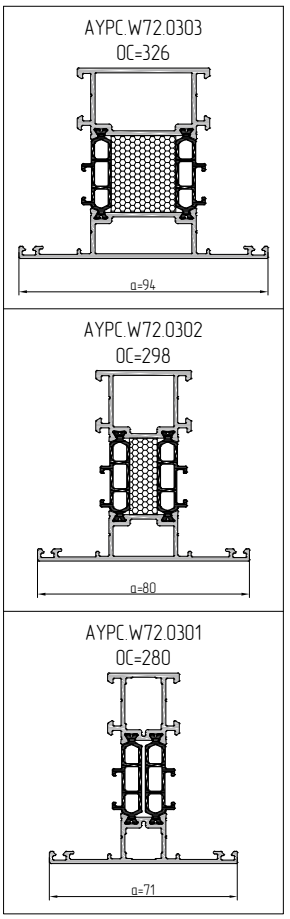

Артикул	Наименование Эскиз	45°	L	1...
Профиль				
AYPC.W72.0301 AYPC.W72.0302 AYPC.W72.0303	Профиль импоста 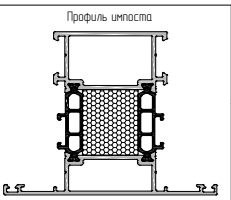		L1=ОС*-14	2
		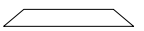	H1=ОР-14	2
AYPC.W72.0226	Профиль створки 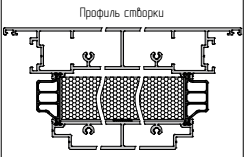	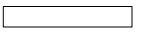	H=ОР-2xa-40	1
AYPC.W72.0218	Профиль створки 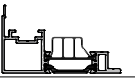		88	2
AYPC.W62.0820	Профиль доборный	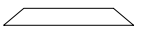	178**	2
		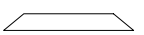	H1**	2
AYPC.W62.0607	Профиль тяги		-	1
Комплектующие изделия				
FRK98-280	Манжета резиновая	-	-	2
FRK98	Уплотнитель резиновый	створка 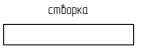	(H-90)x2	1
		рама	(H+58)x2	1
FRK174	Уплотнитель резиновый 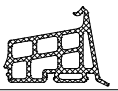	по горизонтали 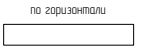	L2=80	2
		по вертикали	H2=H-98	2
FRK182	Уголок резиновый	-	-	4
AYPC.W72.0919	Уголок 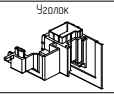	-	-	4
AYPC.C480919M-01*	Заглушка водоотвода	-	-	1
AYPC.W62.0957	Уголок выравнивающий	-	-	8
AYPC.W62.0952-01 AYPC.W62.0953-01 AYPC.W62.0954-02	Угловая закладная	-	-	4
AYPC.W62.0952-02 AYPC.W62.0953-02 AYPC.W62.0954-03	Угловая закладная	-	-	4
3,9x19 DIN7981	Винт самонарезающий	-	-	4
3,9x32 DIN7982	Винт самонарезающий	-	-	4
3,9x9,5 DIN7981	Винт самонарезающий	-	-	H/250x2+4
5x10 DIN6325D	Штифт	-	-	16
Остекление (только для створки AYPC.W72.0217, AYPC.W72.0217N)				
Закаленное эмалированное стекло 6 мм	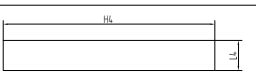		L4=184	
			H4=H-98,6	
Лента 3M VHB-B23F		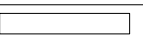	H4	3

* возможен скрытый дренаж см. 08.07

** нарезать в размер совместно с импостом см. 08.01-08.06

Пример расчета вентиляционной створки 180 мм в оконной раме AYPC.W72.0101, AYPC.W72.0102, AYPC.W72.0303

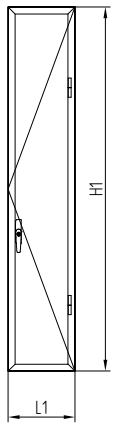

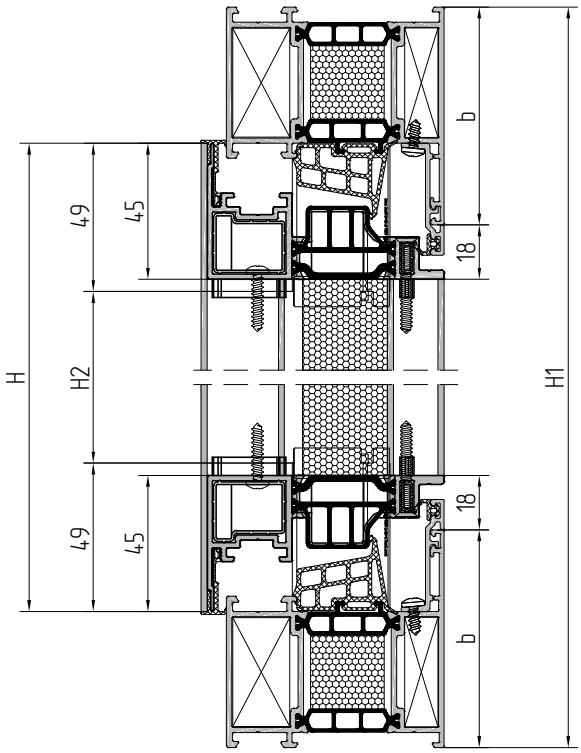

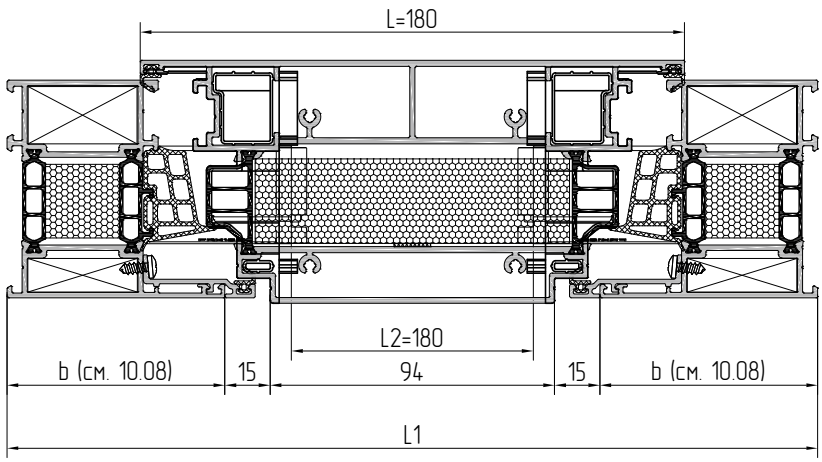

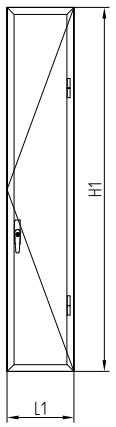

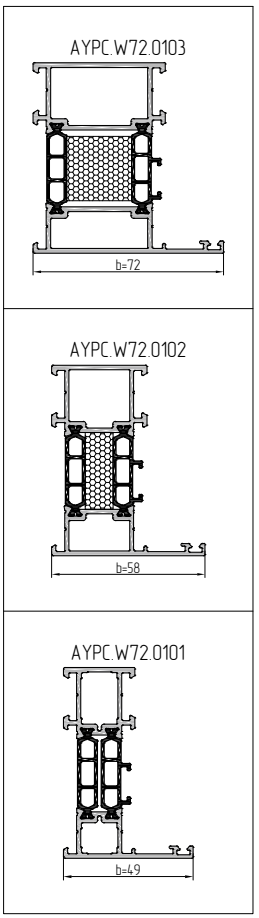

Артикул	Наименование Эскиз	45°	L	1...
Профиль				
AYPC.W72.0101 AYPC.W72.0102 AYPC.W72.0103	Профиль рамы		L1=2xb+124	2
			H1	2
AYPC.W72.0226	Профиль створки		H=H1-2xb+54	1
AYPC.W72.0218	Профиль створки		88	2
AYPC.W62.0820	Профиль доборный		178**	2
			H1**	2
AYPC.W62.0607	Профиль тяги		-	1
Комплектующие изделия				
FRK98-280	Манжета резиновая	-	-	2
FRK98	Уплотнитель резиновый	створка	(H-90)x2	1
		рама	(H+58)x2	1
FRK174	Уплотнитель резиновый	по горизонтали	L2=80	2
		по вертикали	H2=H-98	2
FRK182	Уголок резиновый	-	-	4
AYPC.W72.0919	Уголок	-	-	4
AYPC.C480919M-01*	Заглушка водоотвода	-	-	1
AYPC.W62.0957	Уголок выравнивающий	-	-	4
AYPC.W62.0952-01 AYPC.W62.0953-01 AYPC.W62.0954-01	Угловая закладная	-	-	4
AYPC.W62.0952-02 AYPC.W62.0953-01 AYPC.W62.0954-01	Угловая закладная	-	-	4
3,9x19 DIN7981	Винт самонарезающий	-	-	4
3,9x32 DIN7982	Винт самонарезающий	-	-	4
3,9x9,5 DIN7981	Винт самонарезающий	-	-	H/250x2+4
5x10 DIN6325D	Штифт	-	-	16
Остекление (только для створки AYPC.W72.0217, AYPC.W72.0217N)				
Закаленное эмалированное стекло 6 мм	H4 / L4		L4=184	
			H4=H-98,6	
Лента 3M VHB-B23F			H4	3

* возможен скрытый дренаж см. 08.07

** нарезать в размер совместно с рамой см. 08.01-08.06

Пример расчета вентиляционной створки 180 мм в оконном блоке с импостом

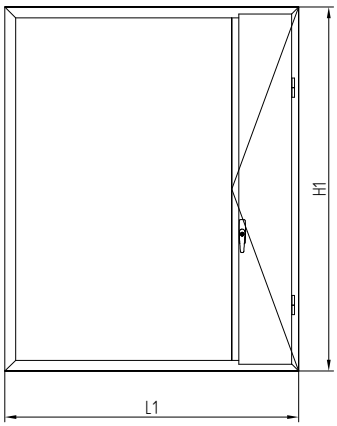

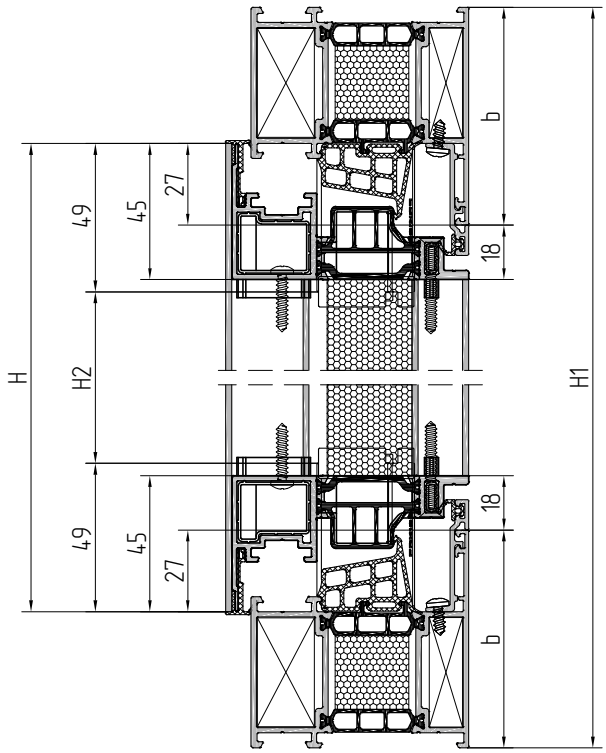

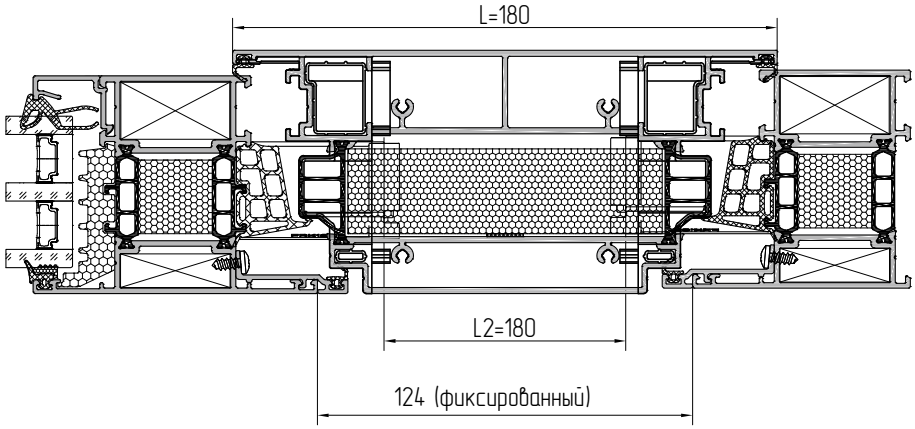

AYPC.W72.0103

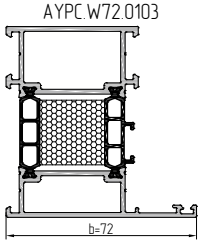

AYPC.W72.0102

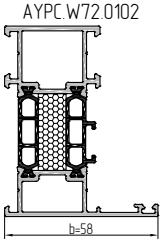

AYPC.W72.0101

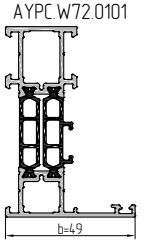

Артикул	Наименование Эскиз	45°	L	1...
Профиль				
AYPC.W72.0226	Профиль створки 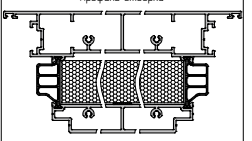		H=H1–2xb+54	1
AYPC.W72.0218	Профиль створки 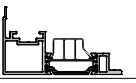		88	2
AYPC.W62.0820	Профиль доборный		178	2
		со стороны импоста	(H1–2xb)+54	1
		со стороны рамы	H1**	1
AYPC.W62.0607	Профиль тяги		–	1
Комплектующие изделия				
FRK98–280	Манжета резиновая	–	–	2
FRK98	Уплотнитель резиновый	створка	(H–90)x2	1
		рама	(H+58)x2	1
FRK174	Уплотнитель резиновый 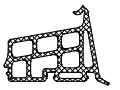	по горизонтали	L2=80	2
		по вертикали	H2=H–98	2
FRK182	Уголок резиновый	–	–	4
AYPC.W72.0919	Уголок 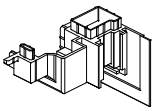	–	–	4
AYPC.C480919M–01*	Заглушка водоотвода	–	–	1
3,9x19 DIN7981	Винт самонарезающий	–	–	4
3,9x32 DIN7982	Винт самонарезающий 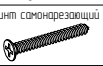	–	–	4
3,9x9,5 DIN7981	Винт самонарезающий	–	–	H/250x2+4
Остекление (только для створки AYPC.W72.0217, AYPC.W72.0217N)				
Закаленное эмалированное стекло 6 мм	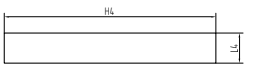		L4=184	
			H4=H–98,6	
Лента 3M VHB–B23F			H4	3

* возможен скрытый дренаж см. 08.07

** нарезать в размер совместно с рамой см. 08.01–08.06

Расчет оконного блока представлен в каталоге окна серии ALT W72.
Последовательность сборки см. 08.02.
При расчете учитывать фиксированный размер между рамой и импостом 124 мм.

УСТАНОВКА ФУРНИТУРЫ

Вариант 1 исполнения ручки ROTO

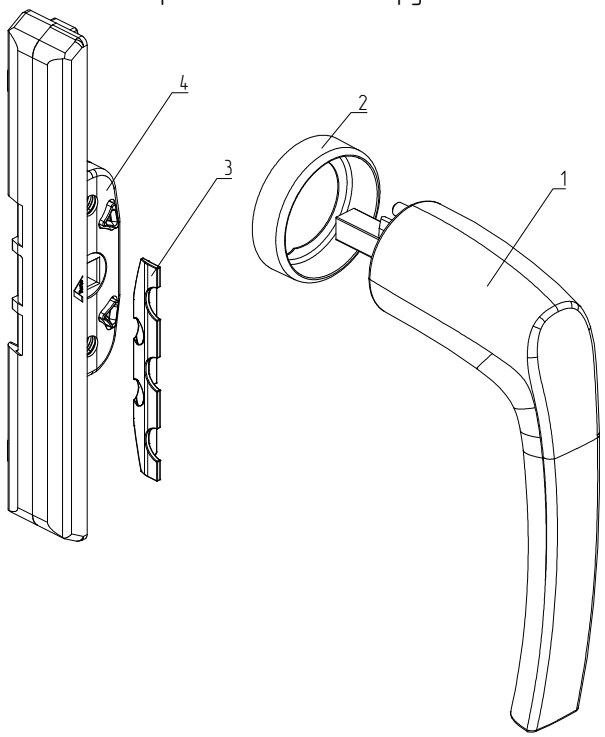

Поз.	Наименование	Артикул
1	Ручка RotoLine без розетки	377900
2	Розетка в виде кольца из алюминия	377800
3	Монтажная пластина для ручки без розетки	378134
4	Врезной редуктор без блокиратора	378338

Обработка профиля под установку ручки Roto Line без розетки арт. 377900.

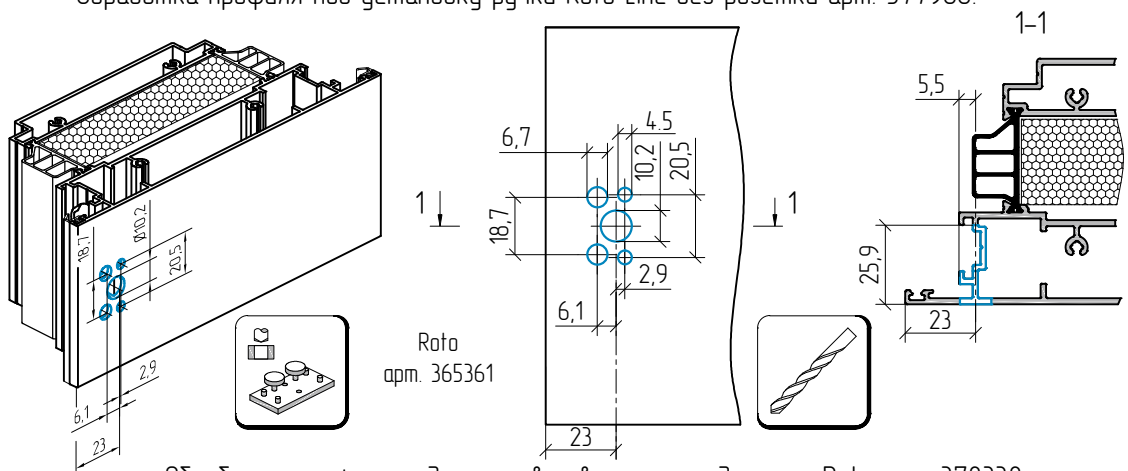

Обработка профиля под установку врезного редуктора Roto арт. 378338.

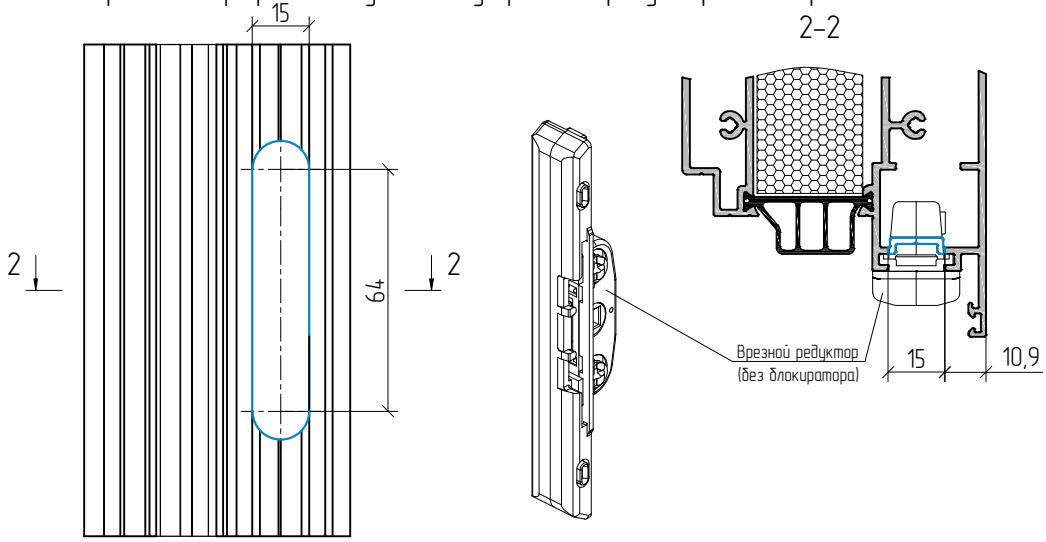

Вариант 2 исполнения ручки ROTO поводковой

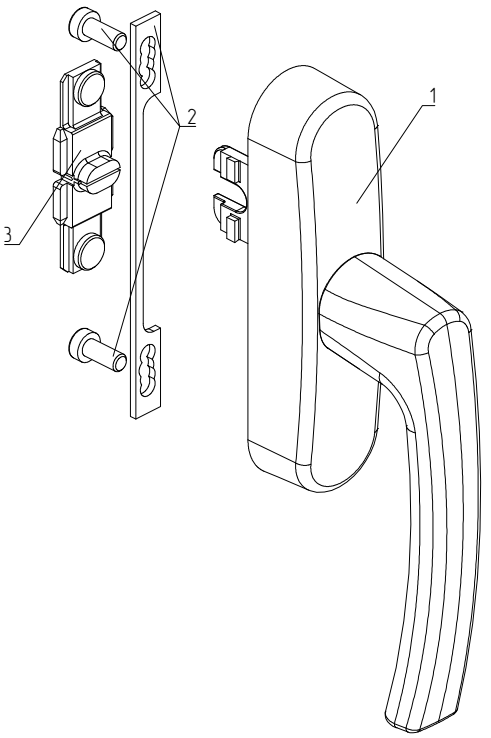

Поз.	Наименование	Артикул
1	Ручка RotoLine поводковая	377400
2	Опорная пластина под ручку с двумя винтами	770712
3	Т-образный приемник	334754

Схема обработки тяги AYPC.W62.0607 под фурнитуру Roto

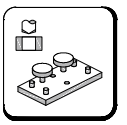

Roto
арт. 333 472

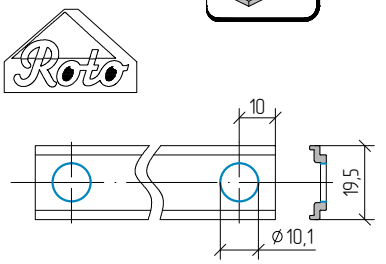

Расчет тяг см. 11.03

Обработка профиля под установку поводковой ручки

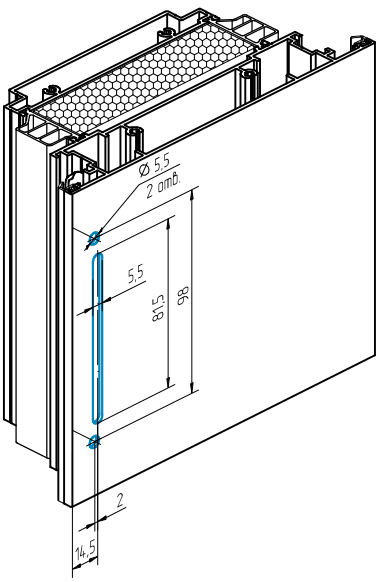

PW72.3

Варианты исполнения комплекта петель для вентиляционной створки

Вариант 1

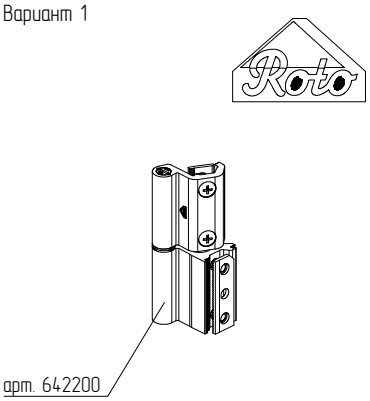

Поворотная видимая
петля 50/70 кг

Вариант 2

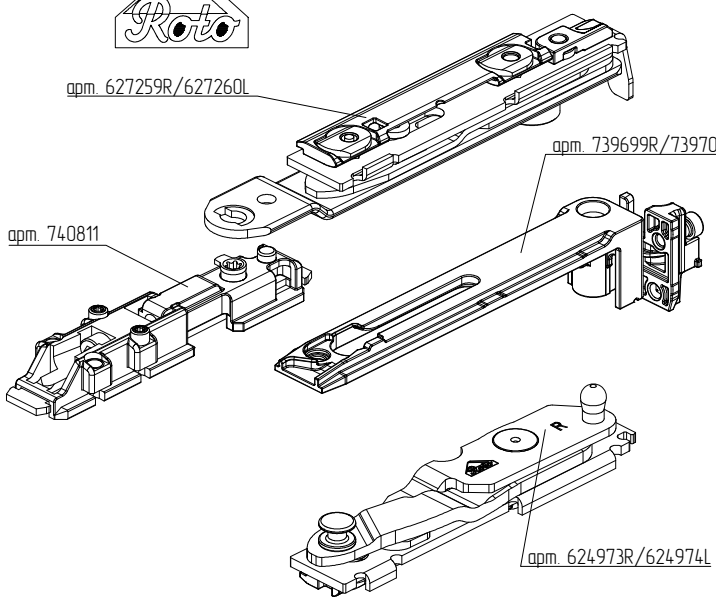

Комплект поворотных скрытых петель
для вентиляционной створки 280 мм

Вариант 3

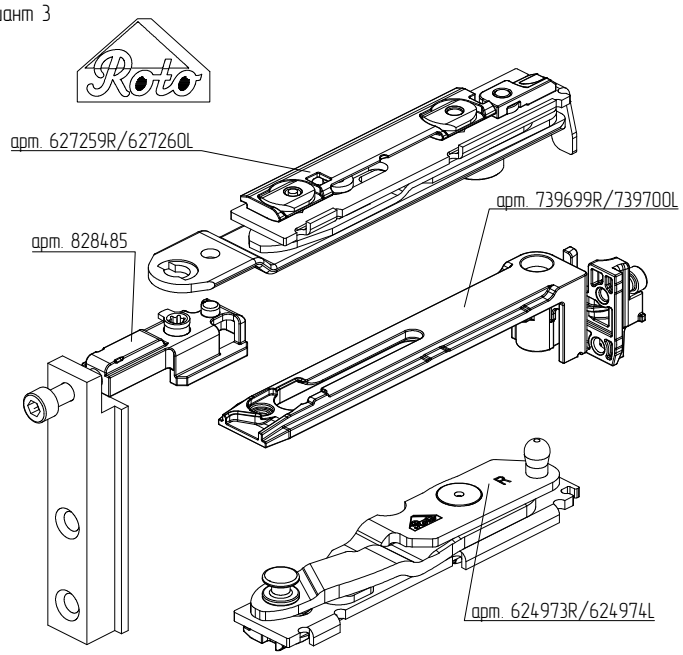

Комплект поворотных скрытых петель
для вентиляционной створки 180 мм

Пример установки оконной фурнитуры на профиль вентиляционной створки 280 мм и рамы оконной серии

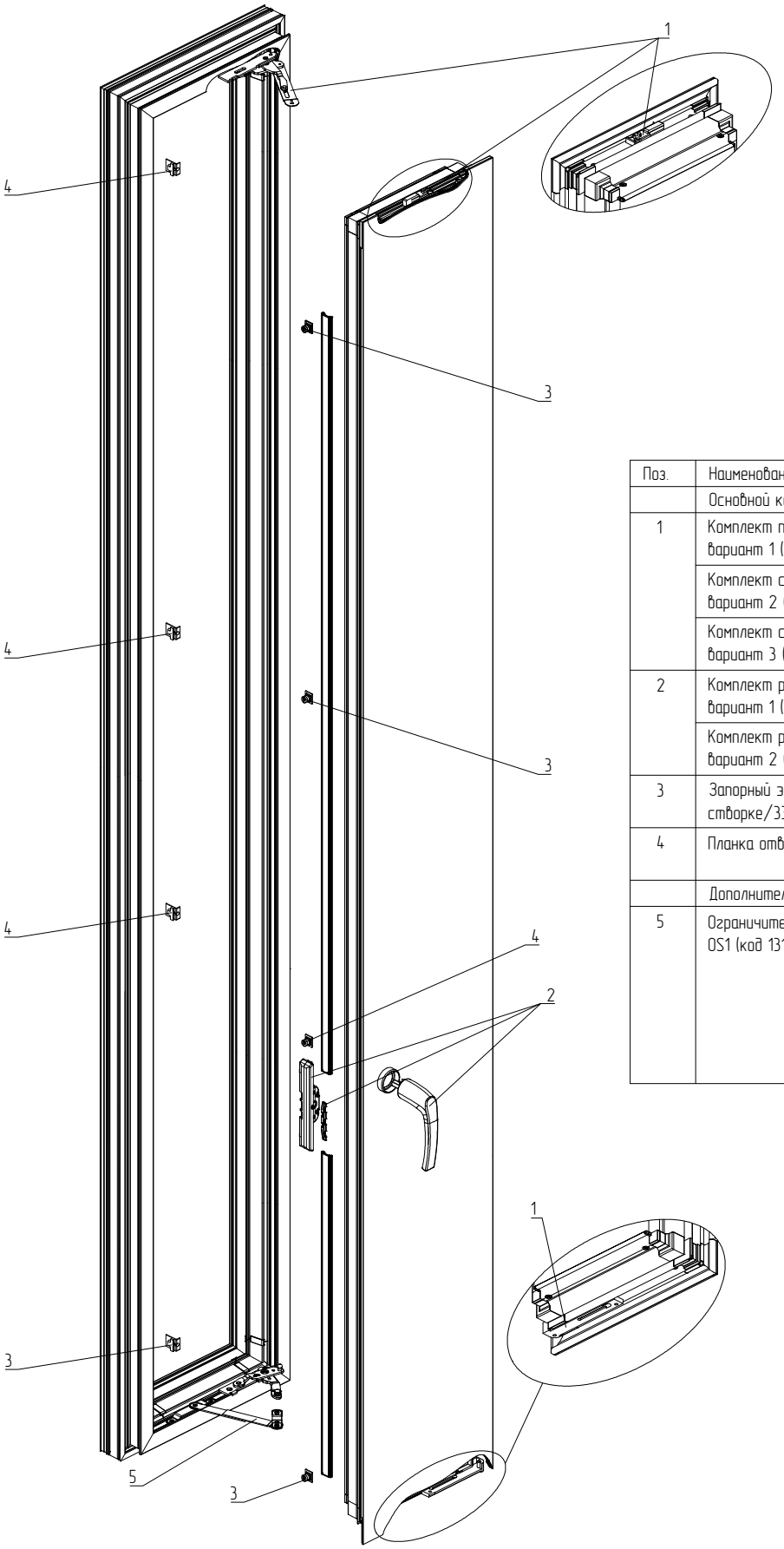

Поз.	Наименование/ Артикул	Количество	Примечание
	Основной комплект		
1	Комплект петель вариант 1 (см. 11.03)	2	Комплект для 280 мм и 180 мм.
	Комплект скрытых петель вариант 2 (см. 11.03)	1	Комплект для 280 мм.
	Комплект скрытых петель вариант 3 (см. 11.03)	1	Комплект для 180 мм.
2	Комплект ручки вариант 1 (см. 11.01)	1	ROTO
	Комплект ручки вариант 2 (см. 11.02)	1	ROTO
3	Запорный элемент на створке/334671	см. 11.03	ROTO
4	Планка ответная/01347K	см. 11.03	Giesse
	Дополнительная опция		
5	Ограничитель открывания/ OS1 (код 13106900)	1	Применяется в створках 280 мм с петлями вариант 1, 2 и в створках 180 мм только с петлями вариант 1

Расчет тяг и точек запирания

Пример расчета тяг и точек запирания
для створки высотой 1926 мм.

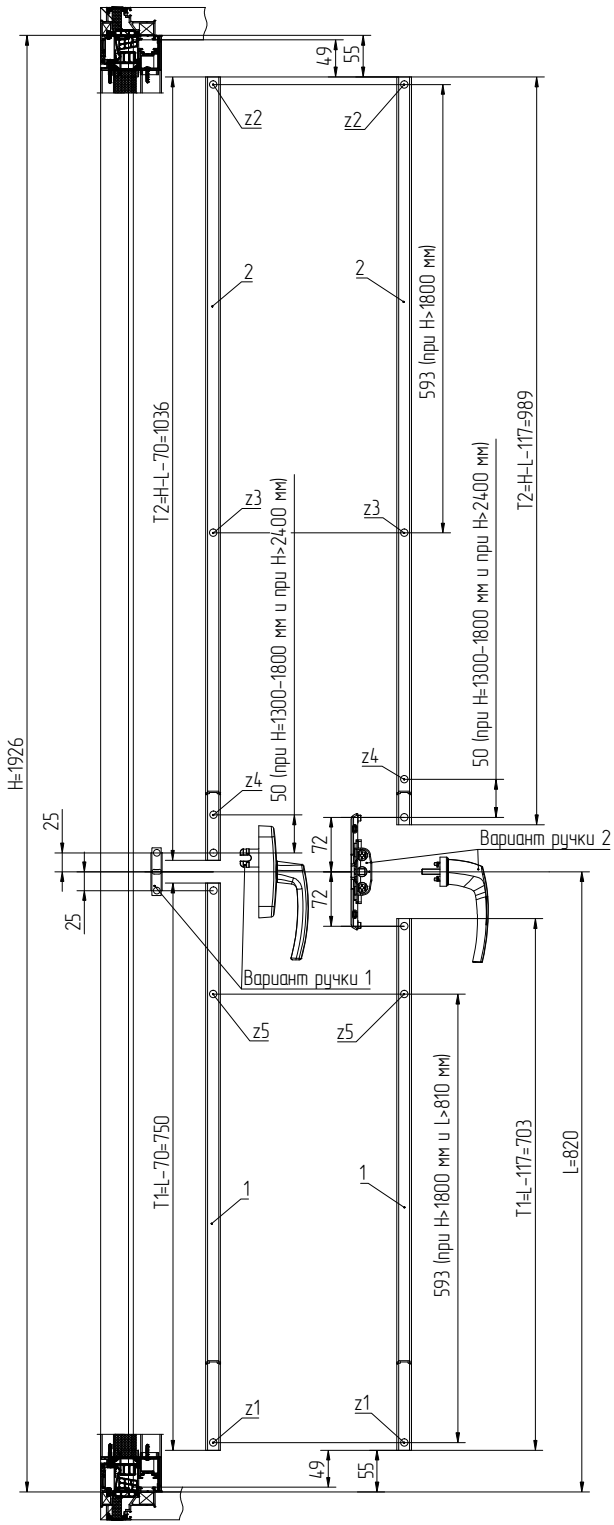

H – высота створки
L – высота до оси ручки (минимальная высота >150 мм)
T1 – длина тяги 1
T2 – длина тяги 2
Z1, Z2, Z3, Z4, Z5 – комплект точки запирания (запорный элемент на створке и ответная планка)

Высота створки от 520 мм до 1300 мм		
Вариант ручки 1		
Точки запирания	Расположение ручки	Расчет тяг
2 шт. z1, z2	~H/2	T1=L–70 T2=H–L–70
Вариант ручки 2		
Точки запирания	Расположение ручки	Расчет тяг
2 шт. z1, z2	~H/2	T1=L–117 T2=H–L–117

Высота створки от 1301 мм до 1800 мм		
Вариант ручки 1		
Точки запирания	Расположение ручки	Расчет тяг
3 шт. z1, z2, z4	L>150	T1=L–70 T2=H–L–70
Вариант ручки 2		
Точки запирания	Расположение ручки	Расчет тяг
3 шт. z1, z2, z4	L>150	T1=L–117 T2=H–L–117

Высота створки от 1801 мм до 2400 мм		
Вариант ручки 1		
Точки запирания	Расположение ручки	Расчет тяг
4 шт. z1, z2, z3, z5	L>810	T1=L–70 T2=H–L–70
Вариант ручки 2		
Точки запирания	Расположение ручки	Расчет тяг
4 шт. z1, z2, z3, z5	L>810	T1=L–117 T2=H–L–117

Высота створки от 2401 мм до 3000 мм		
Вариант ручки 1		
Точки запирания	Расположение ручки	Расчет тяг
5 шт. z1, z2, z3, z4, z5	L>810	T1=L–70 T2=H–L–70
Вариант ручки 2		
Точки запирания	Расположение ручки	Расчет тяг
5 шт. z1, z2, z3, z4, z5	L>810	T1=L–117 T2=H–L–117

Пример установки оконной фурнитуры на профиль вентиляционной створки 180 мм и 280 мм в горизонтальном исполнении

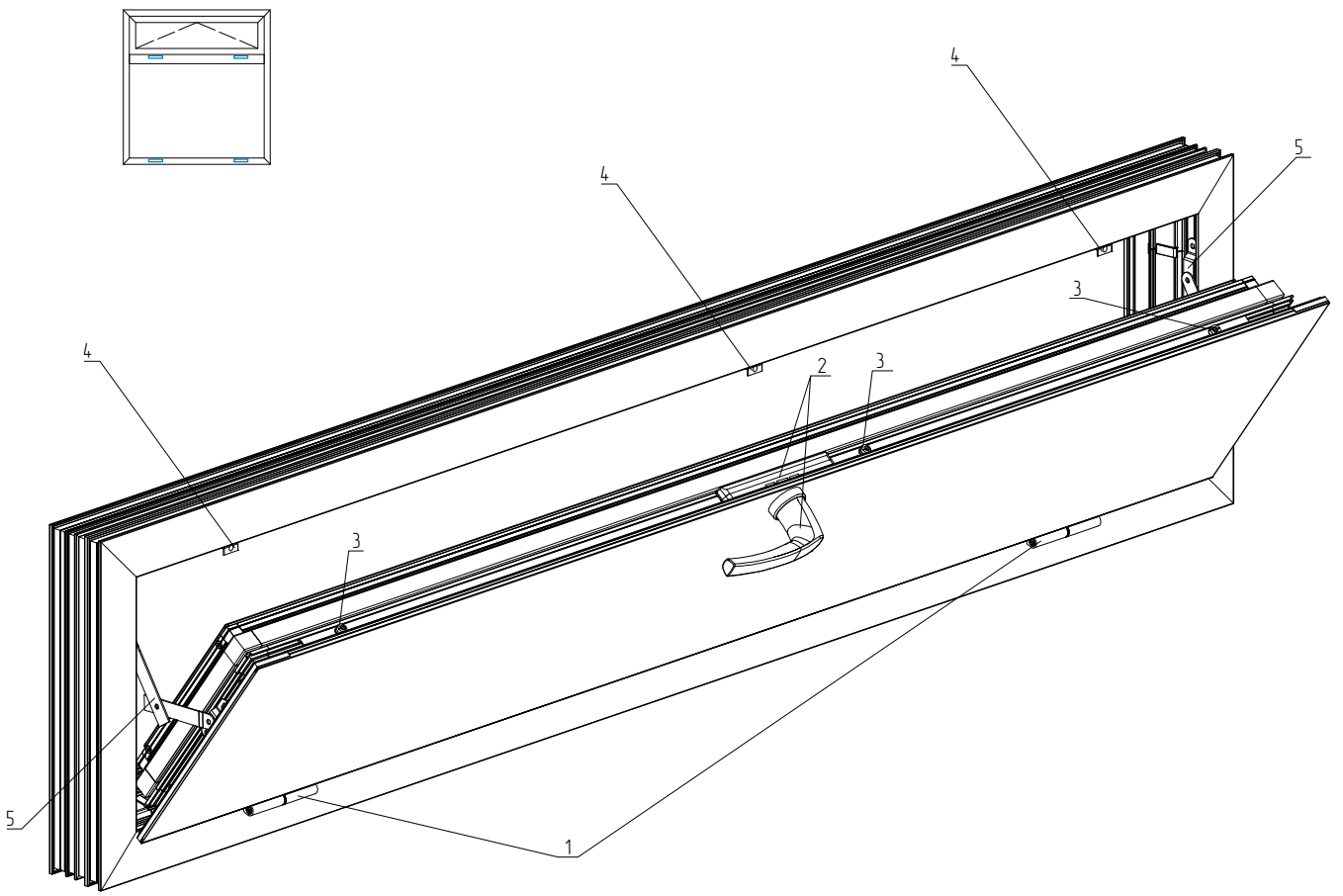

Поз.	Наименование/ Артикул	Количество	Примечание
1	Комплект петель вариант 1 (см. 11.03)	2	Комплект для 280 мм и 180 мм.
2	Комплект ручки вариант 1 (см. 11.01)	1	ROTO
	Комплект ручки вариант 2 (см. 11.02)	1	ROTO
3	Запорный элемент на створке/334671	см. 11.05	ROTO
4	Планка ответная/01347K	см. 11.05	Giesse
5	Ограничитель открывания/ OS1 (код 13106900)	2	Комплект для 280 мм и 180 мм.

АВТОМАТИКА

Обработка створки на примере привода с открыванием в правую сторону

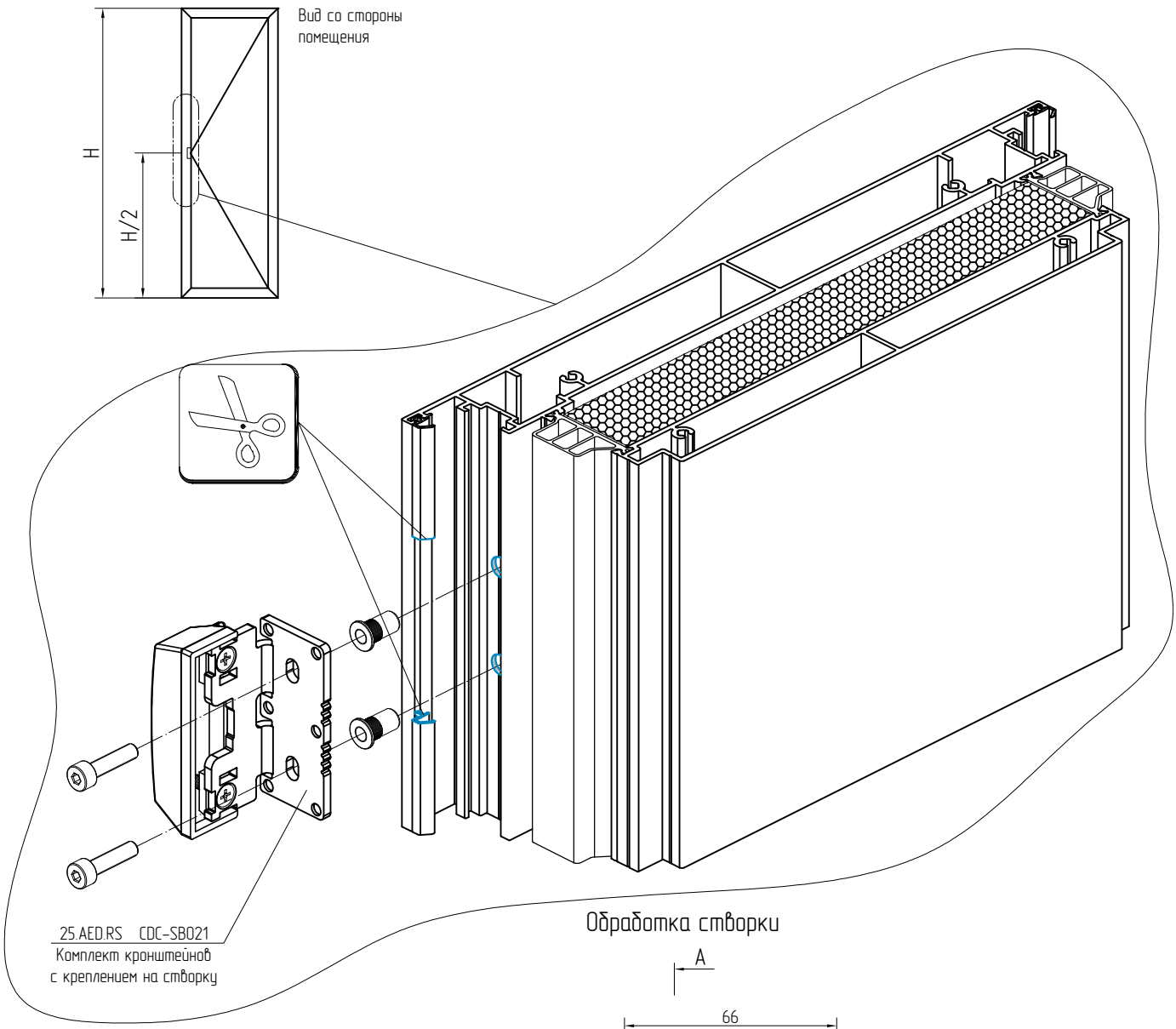

Обработка створки

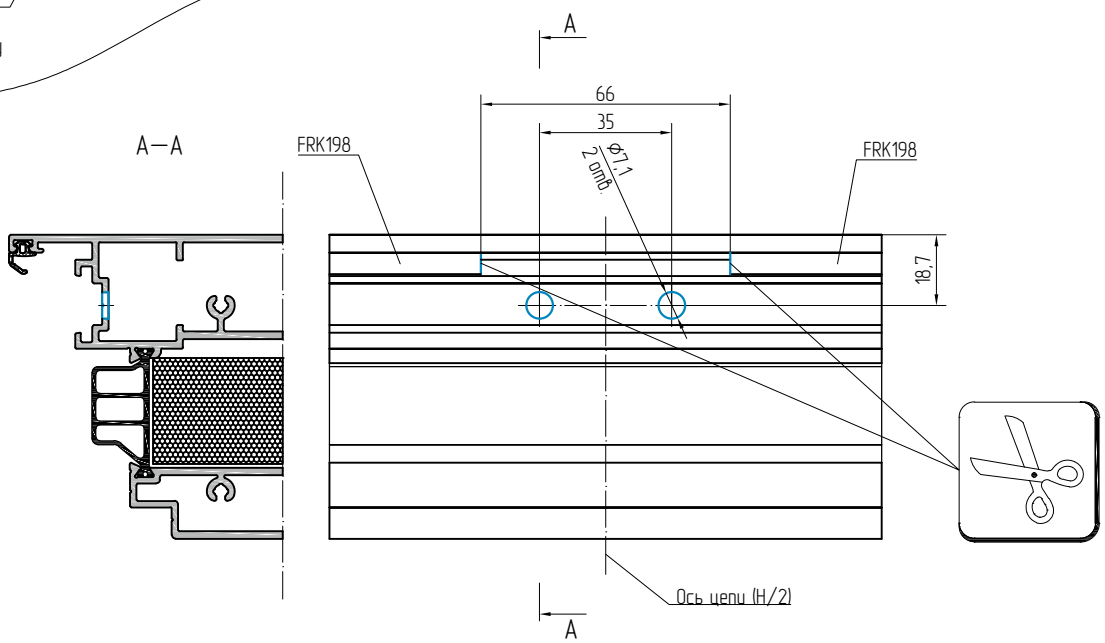

Обработка рамы под установку привода D+H с открыванием в правую сторону.
Обработка для привода D+H с открыванием в левую сторону зеркальная

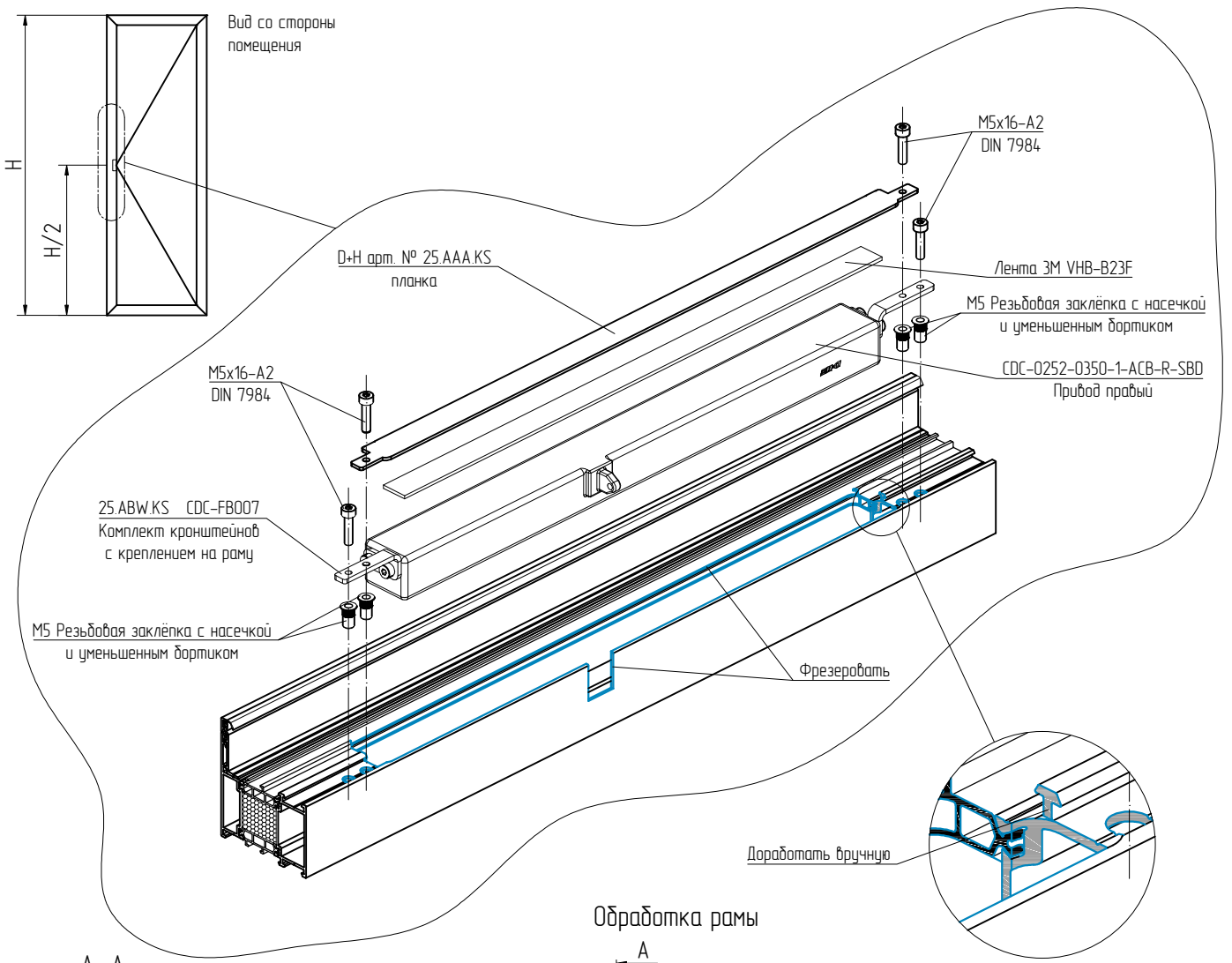

Обработка рамы

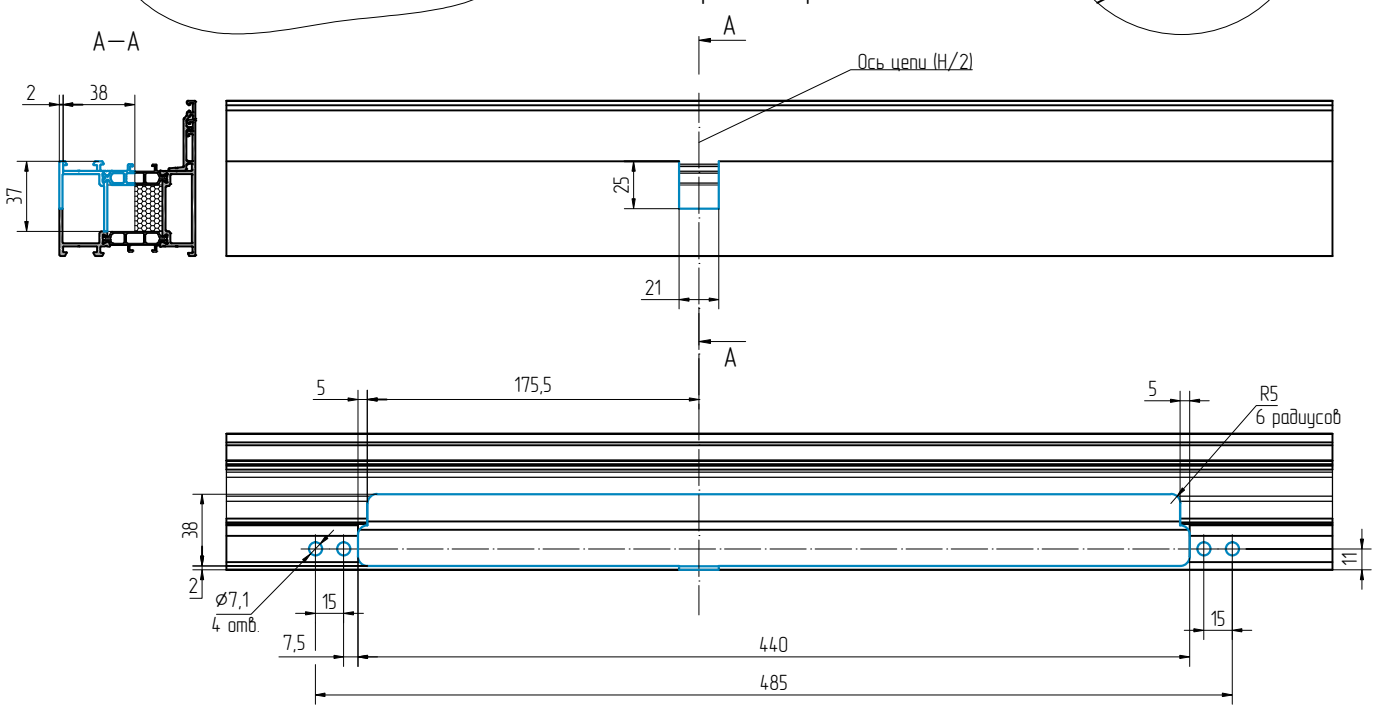

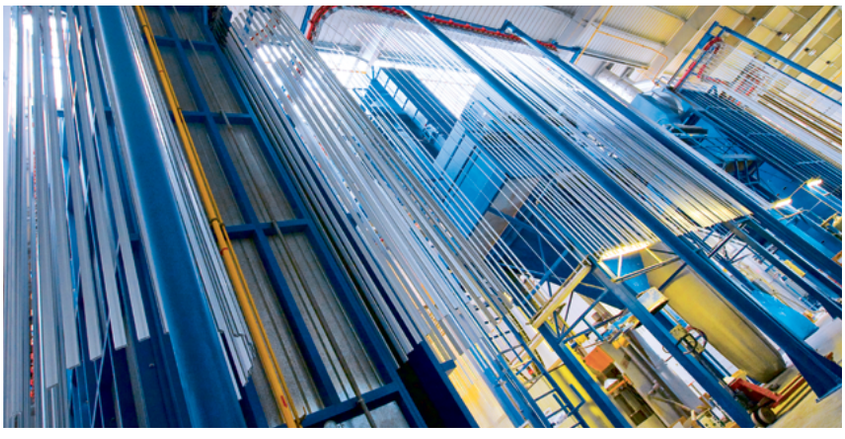

Система ALT W72VS применяется в качестве энергоэффективной конструкции:

- для организации проветривания или вентиляции;
- как альтернатива стандартным элементам открывания в ленточных витражах ALT W72, в модульных фасадах ALT EF65, в стоечно-ригельных фасадах ALT F50.

СООО «АлюминТехно»
тел.: +375 17 311 05 00
факс: +375 17 311 05 01
e-mail: info@alt.by

Свидетельство № 800017207
выдано Министерством иностранных дел РБ
03.12.2002 г.
УНП 800017207

Licence № 3900

Qualanod

www.alutech-group.com

Арт. R17120114
09.2020