ALUTECH
GROUP OF COMPANIES

Профильные системы

ALUTECH ALT W62 HS

Оконное остекление с терморазрывом
Скрытая створка

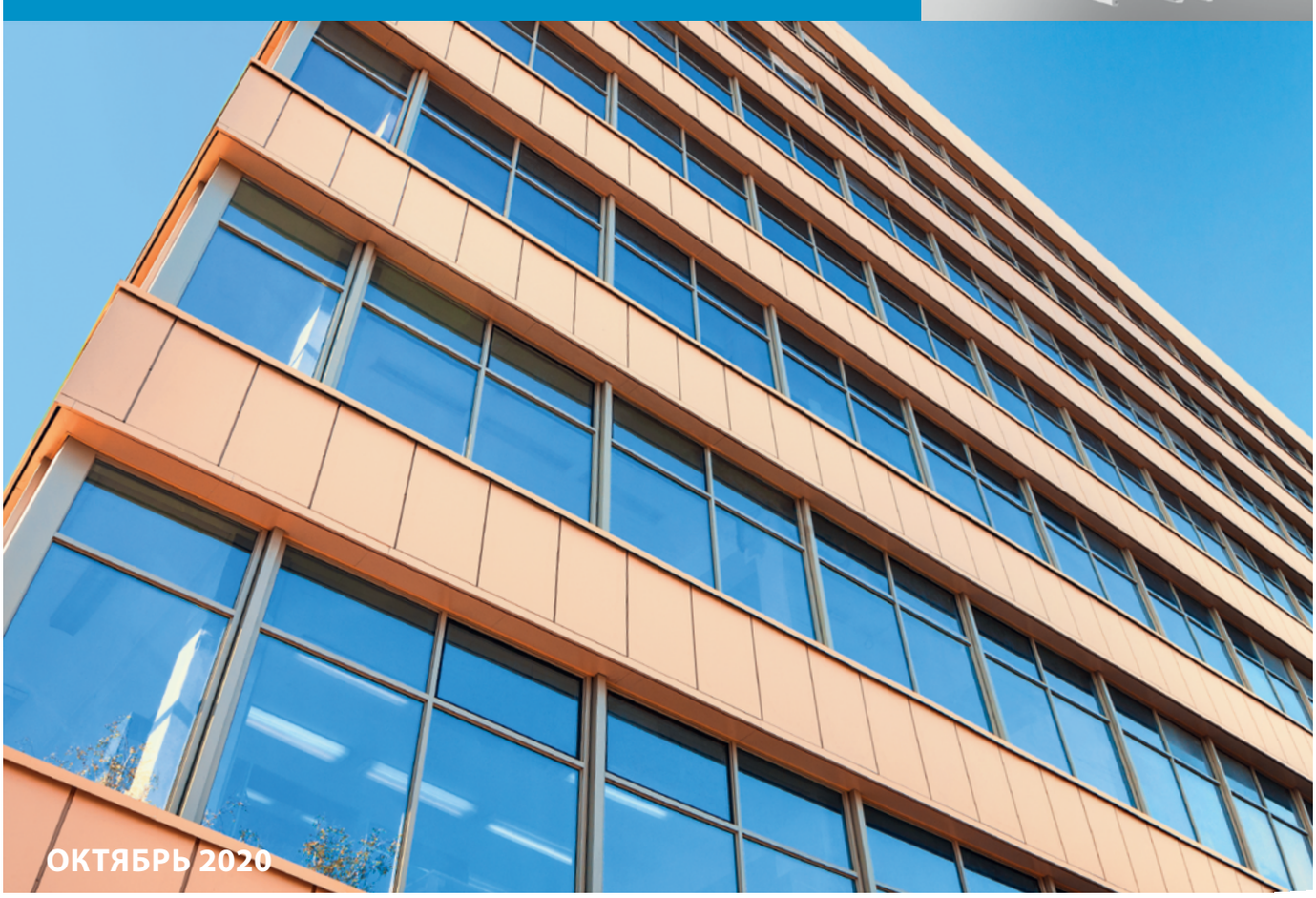

ОКТЯБРЬ 2020

ALUTECH ALT W62 HS
Оконное остекление
с терморазрывом.
Скрытая створка

СОДЕРЖАНИЕ

Описание системы 01

Данные для заказа 02

Комплектующие изделия 03

Таблица остекления 04

Сечения и узловые решения 05

Примеры расчетов типовых конструкций 06

Обработка и сборка профилей 07

Статика 08

Информационные пиктограммы

Внимание

Техническая информация

Смотри страницу

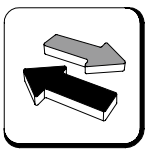
Возможна замена

Выполнить указанную операцию

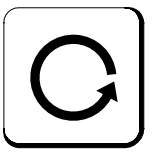
Вид повернут

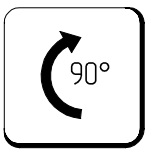

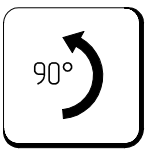

Повернуть

Выдержать время

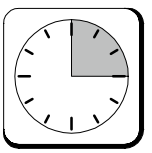
Выдержать 15 мин

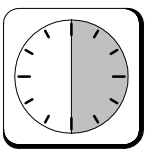
Выдержать 30 мин

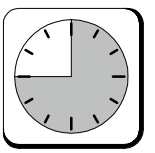
Выдержать 45 мин

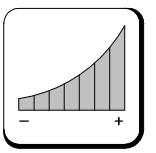

Улучшение характеристик

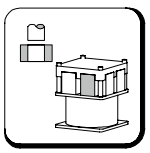
Пневматический пресс

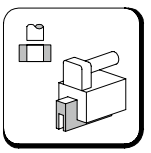
Ручной пресс

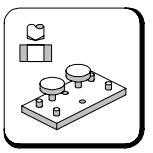
Кондуктор

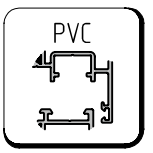

Фурнитурный паз ПВХ

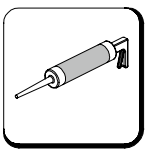
Силиконовый герметик

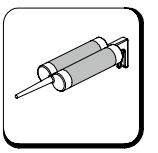
2-компонентный полиуретановый клей

Клей для EPDM

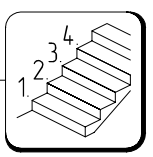

Измерить

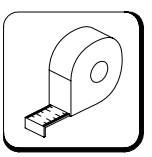
Измерить

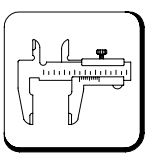
Измерить

Очистить поверхность

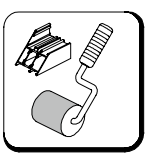
Нанести клей

Нанести герметик

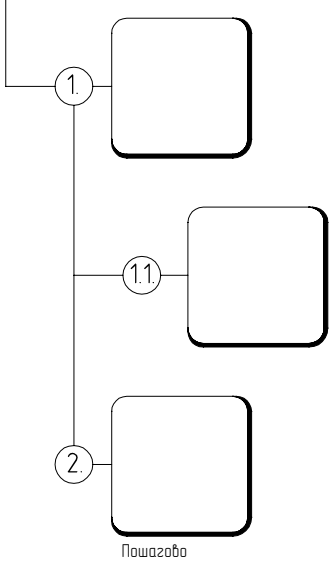

Пошагово

Вид повернут

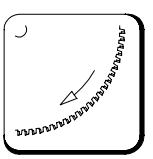
Отрезать

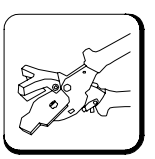
Отрезать

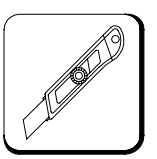
Отрезать ножом

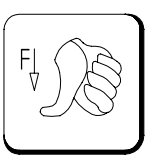
Надавить на

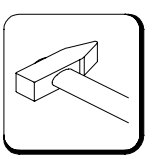
Ударить по

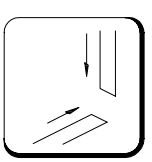
Соединить

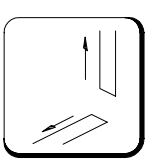
Разъединить

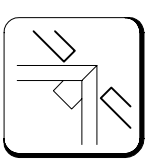
Обжать

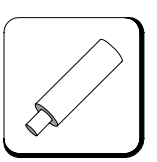
Оправка

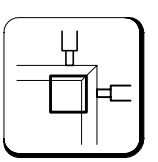
Штифтовать

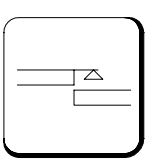
Плоскостность

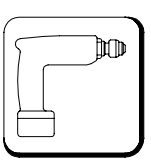
Закрутить

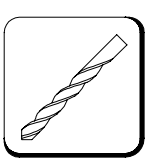
Сверлить

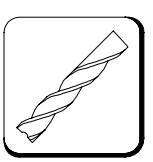
Фрезеровать

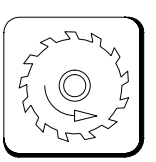
Фрезеровать

Удалить

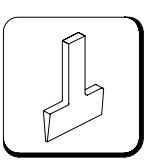
Применить лопатку

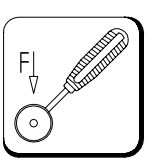
Ролик для установки уплотнителя

ALUTECH ALT W62 HS
Оконное остекление
с терморазрывом.
Скрытая створка

ОПИСАНИЕ СИСТЕМЫ

Структура оконной серии W62HS

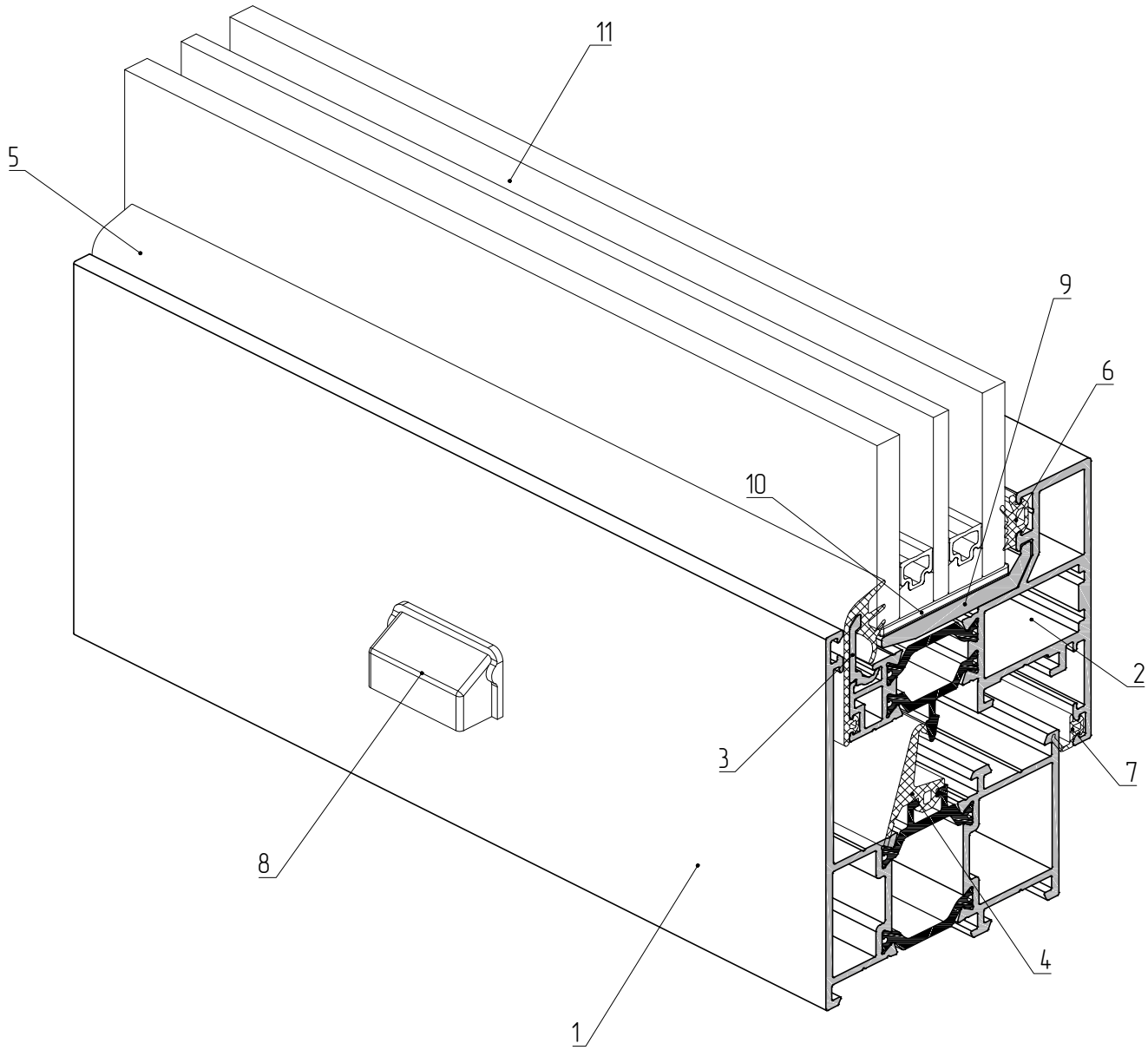

1 – профиль рамы AYPC.W62.0114
2 – профиль створки AYPC.W62.0207
3 – профиль штапика AYPC.W72.0601
4 – уплотнитель резиновый FRK51
5 – уплотнитель резиновый FRK97
6 – уплотнитель резиновый FRK14
7 – уплотнитель резиновый FRK98
8 – заглушка водоотвода AYPC.C48.0919M-01
9 – подкладка опорная AYPC.F50.0941-02
10 – набор рихтовочных подкладок 100x38x3 (100x38x1)
11 – заполнение 34 мм

Структура оконной серии W62HS

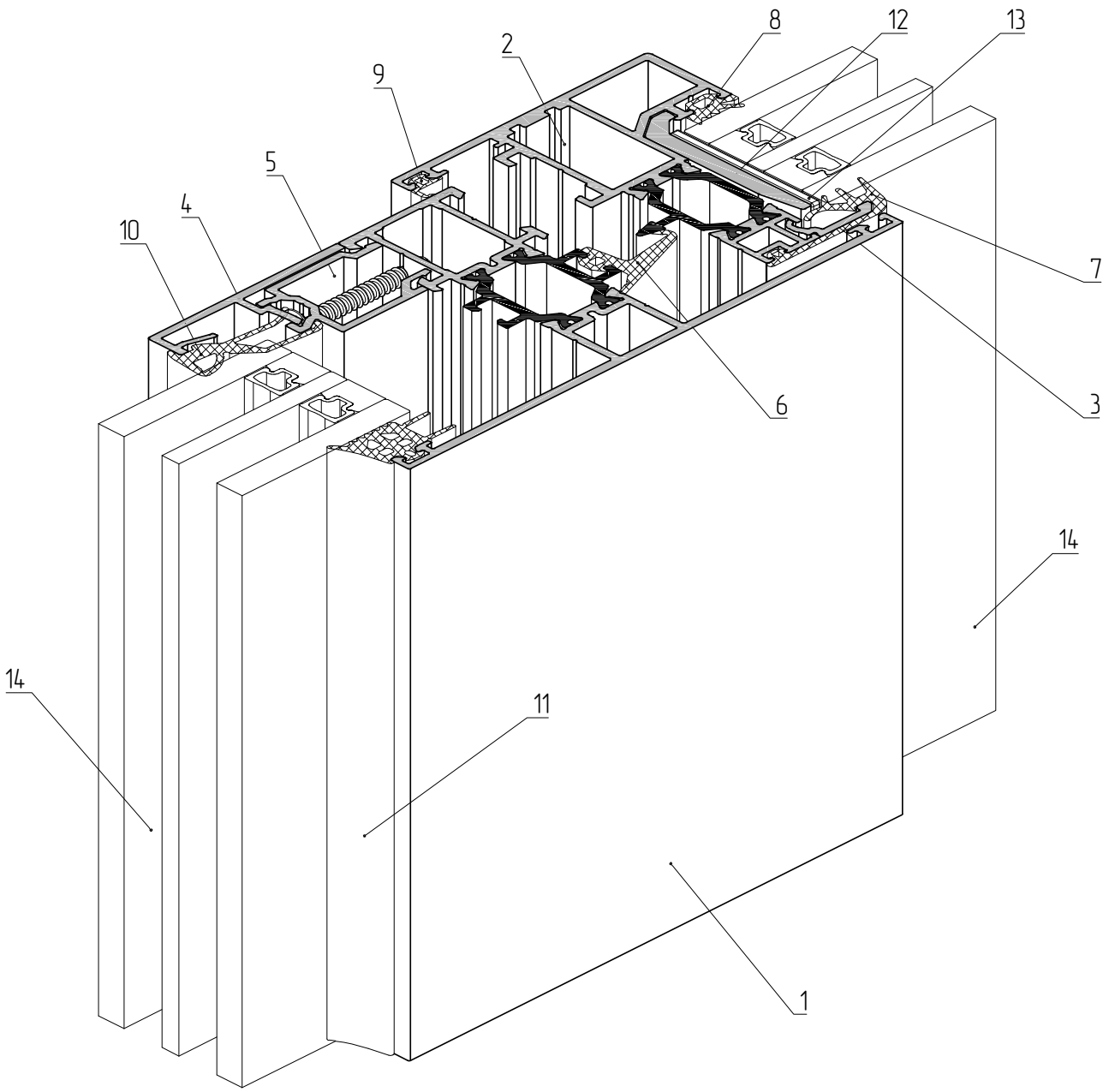

1 – профиль импоста AYPC.W62.0312
2 – профиль створки AYPC.W62.0207
3 – профиль штапика AYPC.W72.0601
4 – профиль штапика AYPC.W72.0606
5 – профиль штапика AYPC.W72.0607
6 – уплотнитель резиновый FRK51
7 – уплотнитель резиновый FRK97
8 – уплотнитель резиновый FRK14
9 – уплотнитель резиновый FRK98
10 – уплотнитель резиновый FRK193
11 – уплотнитель резиновый FRK180
12 – подкладка опорная AYPC.F50.0941-02
13 – набор рихтовочных подкладок 100x38x3 (100x38x1)
14 – заполнение 34 мм

ALUTECH ALT W62 HS
Оконное остекление
с терморазрывом.
Скрытая створка

ДАННЫЕ ДЛЯ ЗАКАЗА

Артикул	Наименование / Эскиз	Масса, кг/м.п.	Внешний периметр, мм	Площадь сечения, мм²	Код по каталогу	Цвет профиля	Длина, поставки, м.п.	Количество в упаковке		Масса упаковки	
								шт.	м.п.	нетто, кг	брутто, кг
AYPC.W62.0114E	Профиль рамы 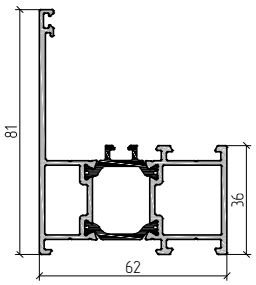	1,54	407	636	10866800 10866821 10866824 10866830 10866831 108668808	00 RAL9016 RAL8014 RAL8017 RAL9006 A00-D6	6,5	2	13	20 20,8 20,8 20,8 20,8 20	20,4 21,2 21,2 21,2 21,2 20,4
AYPC.W62.0135E	Профиль рамы 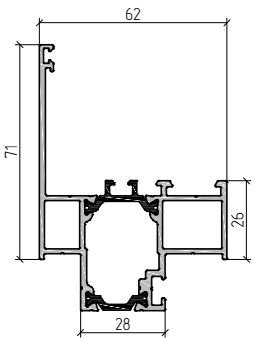	1,6	416	650	10866900 10866921 10866924 10866930 10866931 108669808	00 RAL9016 RAL8014 RAL8017 RAL9006 A00-D6	6,5	2	13	20,7 21,5 21,5 21,5 21,5 20,7	21,1 21,9 21,9 21,9 21,9 21,1
AYPC.W62.0207E	Профиль створки 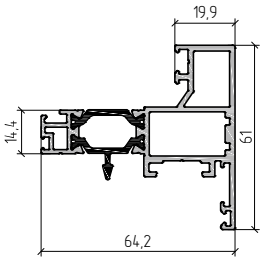	1,46	374	605	10867250 10867251 10867252 10867253 10867254 108672340	A05-E6/00 A05-E6/RAL9016 A05-E6/RAL8014 A05-E6/RAL8017 A05-E6/RAL9006 A05-E6/A00-D6	6,5	2	13	19 19,8 19,8 19,8 19,8 19	19,4 20,2 20,2 20,2 20,2 19,4
AYPC.W62.0224E	Профиль створки 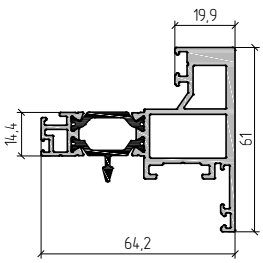	1,66	373	679	10867350 10867351 10867352 10867353 10867354 108673340	A05-E6/00 A05-E6/RAL9016 A05-E6/RAL8014 A05-E6/RAL8017 A05-E6/RAL9006 A05-E6/A00-D6	6,5	2	13	21,6 22,5 22,5 22,5 22,5 21,6	22 23 23 23 23 22
AYPC.W62.0225E	Профиль створки 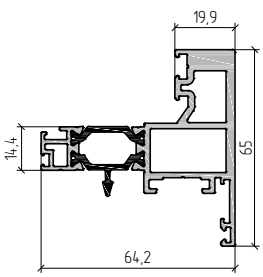	1,8	381	729	10867450 10867451 10867452 10867453 10867454 108674340	A05-E6/00 A05-E6/RAL9016 A05-E6/RAL8014 A05-E6/RAL8017 A05-E6/RAL9006 A05-E6/A00-D6	6,5	2	13	23,4 24,3 24,3 24,3 24,3 23,4	23,9 24,8 24,8 24,8 24,8 23,9

Артикул	Наименование / Эскиз	Масса, кг/м.п.	Внешний периметр, мм	Площадь сечения, мм²	Код по каталогу	Цвет профиля	Длина, поставки, м.п.	Количество в упаковке		Масса упаковки	
								шт.	м.п.	нетто, кг	брутто, кг
AYPC.W62.0208E	Профиль створки 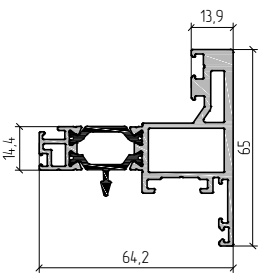	1,71	382	697	10867550 10867551 10867552 10867553 10867554 108675340	A05-E6/00 A05-E6/RAL9016 A05-E6/RAL8014 A05-E6/RAL8017 A05-E6/RAL9006 A05-E6/A00-D6	6,5	2	13	22,2 23,1 23,1 23,1 23,1 22,2	22,6 23,6 23,6 23,6 23,6 22,6
AYPC.W62.0213E	Профиль створки 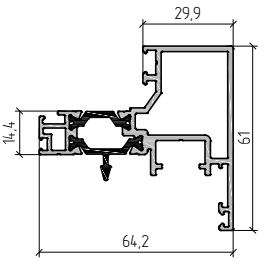	1,41	388	587	10866750 10866751 10866752 10866752 10866753 108667340	A05-E6/00 A05-E6/RAL9016 A05-E6/RAL8014 A05-E6/RAL8017 A05-E6/RAL9006 A05-E6/A00-D6	6,5	2	13	18,3 19 19 19 19 18,3	18,7 19,4 19,4 19,4 19,4 18,7
AYPC.W62.0312E	Профиль импоста 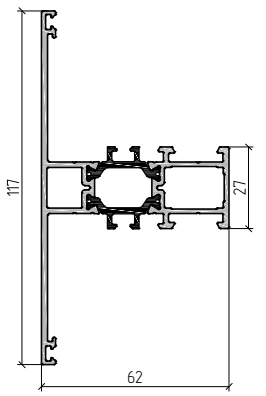	1,64	520	694	10867000 10867021 10867024 10867030 10867031 108670808	00 RAL9016 RAL8014 RAL8017 RAL9006 A00-D6	6,5	2	13	21,3 22,2 22,2 22,2 22,2 21,3	21,7 22,6 22,6 22,6 22,6 21,7
AYPC.W62.0310E	Профиль импоста 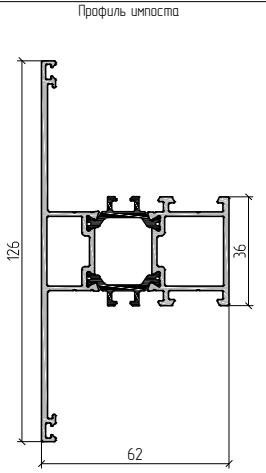	1,82	537	751	10867100 10867121 10867124 10867130 10867131 108671808	00 RAL9016 RAL8014 RAL8017 RAL9006 A00-D6	6,5	2	13	23,7 24,7 24,7 24,7 24,7 23,7	24,2 25,2 25,2 25,2 25,2 24,2

Артикул	Наименование / Эскиз	Масса, кг/м.п.	Внешний периметр, мм	Площадь сечения, мм²	Код по каталогу	Цвет профиля	Длина, поставки, м.п.	Количество в упаковке		Масса упаковки	
								шт.	м.п.	нетто, кг	брутто, кг
AYPC.W72.0601	Профиль штапика 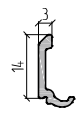	0,1	47	36	109029806	A00-E6	6,5	18	117	11,2	11,4
AYPC.W72.0607	Профиль штапика 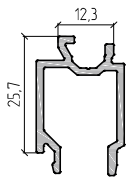	0,37	169	138	109137806	A00-E6	6,5	6	39	14,5	14,7
AYPC.W72.0608	Профиль штапика 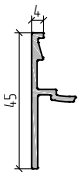	0,33	126	123	10924700 10924721 10924724 10924730 10924731 109247808	00 RAL9016 RAL8014 RAL8017 RAL9006 A00-D6	6,5	6	39	13 13,5 13,5 13,5 13,5 13	13,3 13,8 13,8 13,8 13,8 13,3
AYPC.W72.0606	Профиль штапика 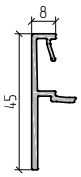	0,34	148	128	10913600 10913621 10913624 10913630 10913631 109136808	00 RAL9016 RAL8014 RAL8017 RAL9006 A00-D6	6,5	6	39	13,4 13,9 13,9 13,9 13,9 13,4	13,7 14,2 14,2 14,2 14,2 13,7
AYPC.W72.0609	Профиль штапика 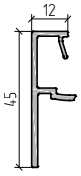	0,37	156	137	10924800 10924821 10924824 10924830 10924831 109248808	00 RAL9016 RAL8014 RAL8017 RAL9006 A00-D6	6,5	6	39	14,5 15,1 15,1 15,1 15,1 14,5	14,8 15,4 15,4 15,4 15,4 14,8
AYPC.W72.0610	Профиль штапика 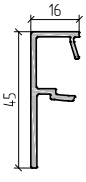	0,39	164	144	10924900 10924921 10924924 10924930 10924931 109249808	00 RAL9016 RAL8014 RAL8017 RAL9006 A00-D6	6,5	6	39	15,1 15,7 15,7 15,7 15,7 15,1	15,4 16 16 16 16 15,4
AYPC.W72.0611	Профиль штапика 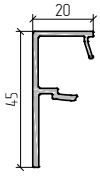	0,41	172	150	10925000 10925021 10925024 10925030 10925031 109250808	00 RAL9016 RAL8014 RAL8017 RAL9006 A00-D6	6,5	6	39	15,8 16,4 16,4 16,4 16,4 15,8	16,1 16,7 16,7 16,7 16,7 16,1

Артикул	Наименование / Эскиз	Масса, кг/м.п.	Внешний периметр, мм	Площадь сечения, мм²	Код по каталогу	Цвет профиля	Длина, поставки, м.п.	Количество в упаковке		Масса упаковки	
								шт.	м.п.	нетто, кг	брутто, кг
AYPC.W62.0703	Профиль крепления импоста 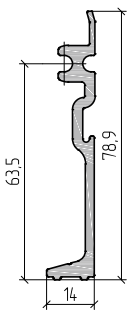	0,86	218	319	10806300	00	3,25	6	19,5	16,8	17,1
AYPC.W62.0705	Профиль крепления импоста 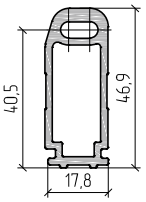	0,85	133	316	10867800	00	3,25	6	19,5	16,6	16,9
AYPC.W62.0702	Профиль угловой обжимной 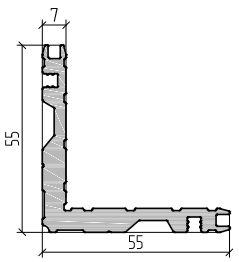	1,47	266	546	11401500	00	3,25	6	19,5	28,7	29,3
AYPC.W62.0707	Профиль угловой обжимной 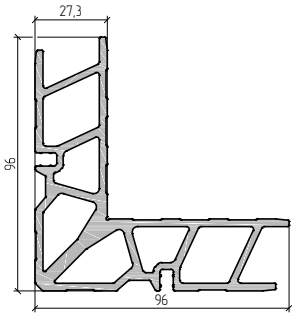	4,1	463	1505	10868000	00	3,25	2	6,5	26,7	27,2
AYPC.100.1504	Профиль угловой обжимной 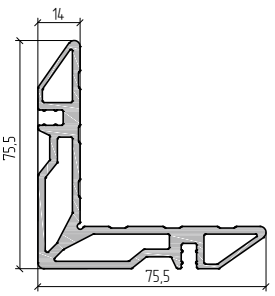	2,12	330	815	10117400	00	3,25	2	6,5	14,3	14,6

КОМПЛЕКТУЮЩИЕ ИЗДЕЛИЯ

Рисунок	Код	Артикул	Вес, кг/м.п.	Применение
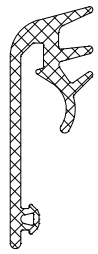	10820900	FRK97	0,118	Уплотнитель резиновый EPDM. Норма упаковки – 125 м.п.
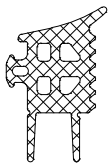	10825800	FRK180	0,125	Уплотнитель резиновый EPDM. Норма упаковки – 125 м.п.

Рисунок	Код	Артикул	Применение
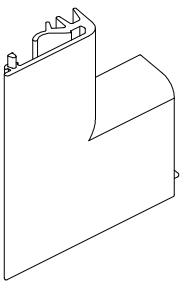	10916000	FRK171	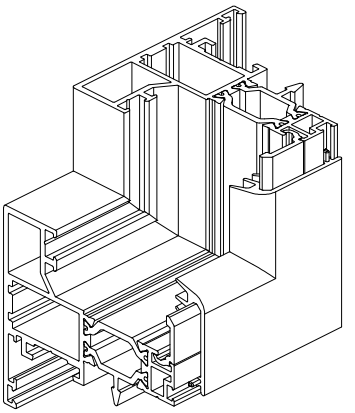 Уголок резиновый EPDM. Норма упаковки – 100 шт.
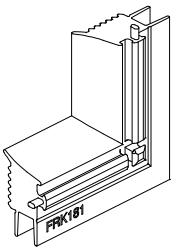	10915100	FRK181	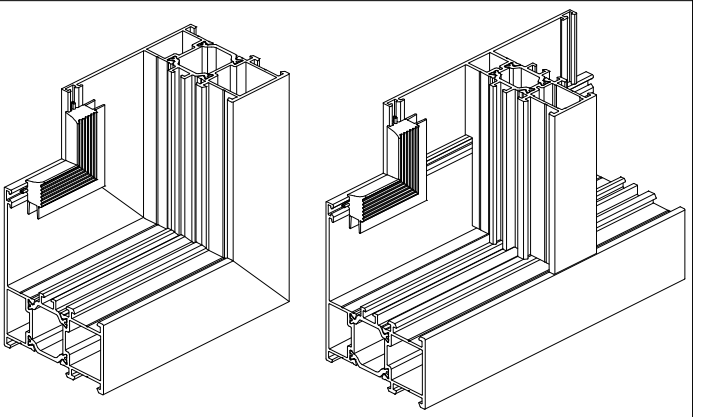 Уголок резиновый EPDM. Норма упаковки – 100 шт.
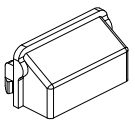	10827400	AYPC.C48.0919M–01 Цвет: черный	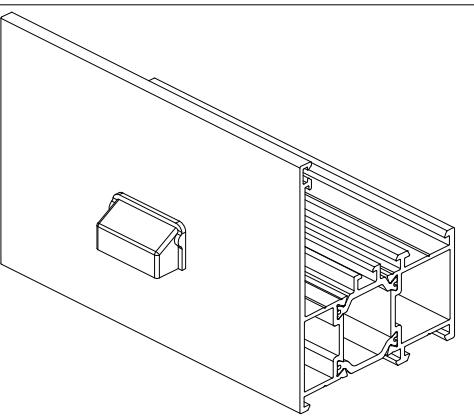 Заглушка водоотвода. Норма упаковки – 100 шт.
	10827401	AYPC.C48.0919M–01 Цвет: белый	
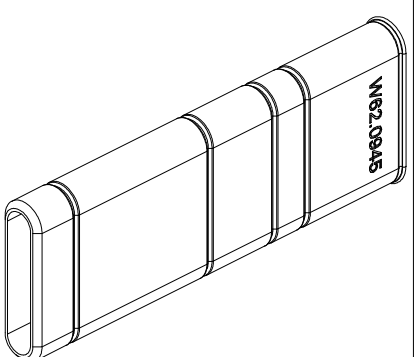	10831500	AYPC.W62.0945	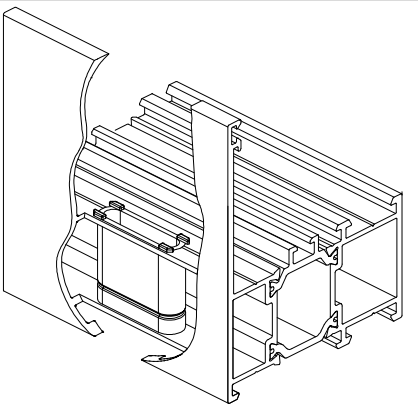 Заглушка водоотвода. Норма упаковки – 50 шт.

Рисунок	Код	Артикул	Применение
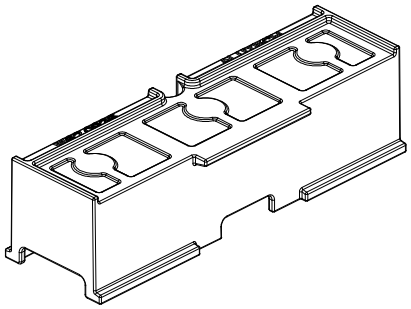	10827500	AYPC.W62.0936	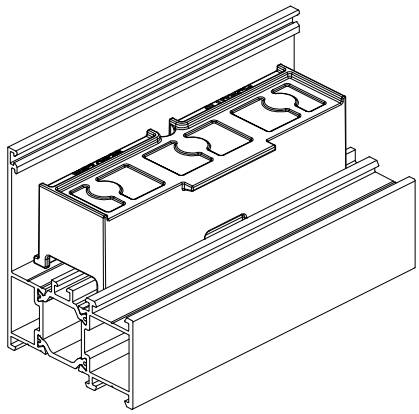 Подкладка опорная. Норма упаковки – 100 шт.
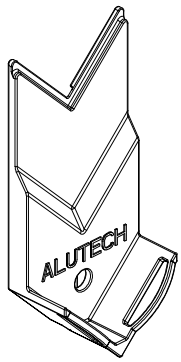	10828200	AYPC.W62.0942	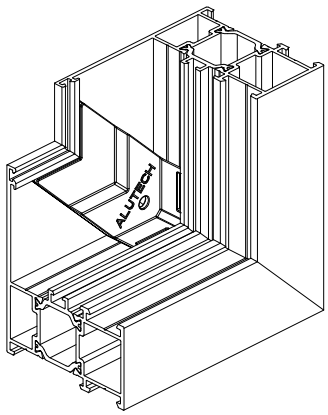 Уголок. Норма упаковки – 50 шт.
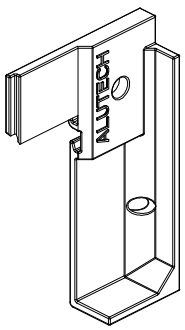	10828300	AYPC.W62.0943	Комплект заглушек угловых. Норма упаковки – 60 компл. 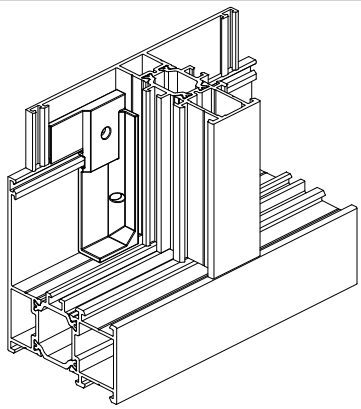 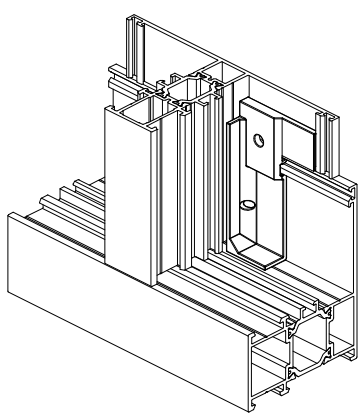 В комплект входят: AYPC.W62.0943 и AYPC.W62.0943-01.
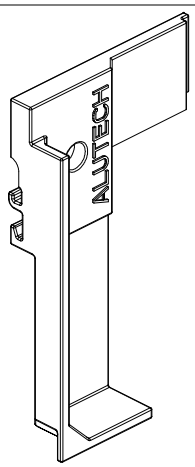			

Рисунок	Код	Артикул	Применение
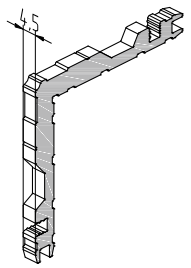	10815100	AYPC.W62.0963	Закладная угловая из профиля AYPC.W62.0702 . Норма упаковки – 160 шт. 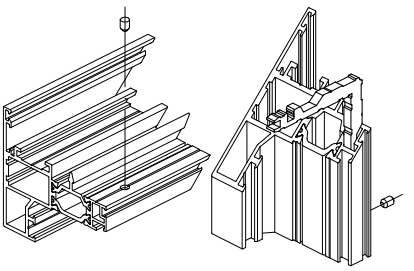 Для профилей створки AYPC.W62.0207, AYPC.W62.0208, AYPC.W62.0213, AYPC.W62.0224, AYPC.W62.0225
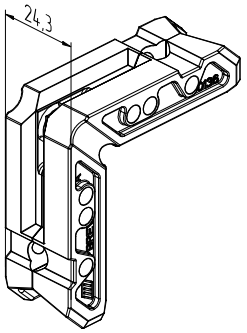	10915300	0136/200	Закладная угловая. Норма упаковки – 200 шт. 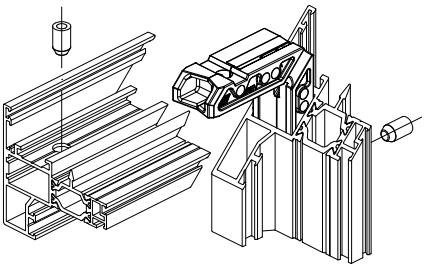 Для профилей створки AYPC.W62.0207, AYPC.W62.0208, AYPC.W62.0224, AYPC.W62.0225
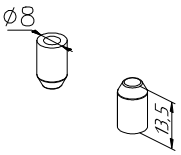	10915500	0097/400	Штифт для угловой закладной 0136/200. Норма упаковки – 400 шт. 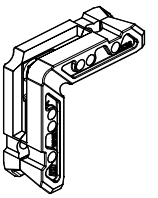
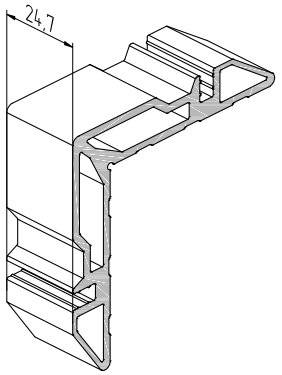	10828000	AYPC.W62.0983	Закладная угловая из профиля AYPC.100.1504. Норма упаковки – 80 шт. 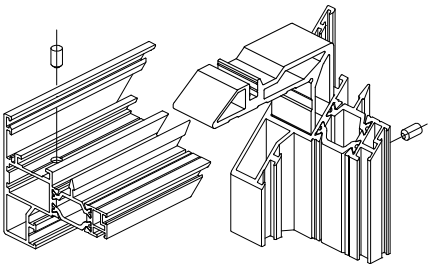 Для профилей створки AYPC.W62.0207, AYPC.W62.0208, AYPC.W62.0224, AYPC.W62.0225
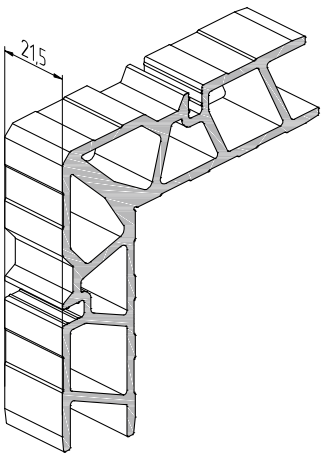	10828100	AYPC.W62.0975	Закладная угловая из профиля AYPC.W62.0707 . Норма упаковки – 78 шт. 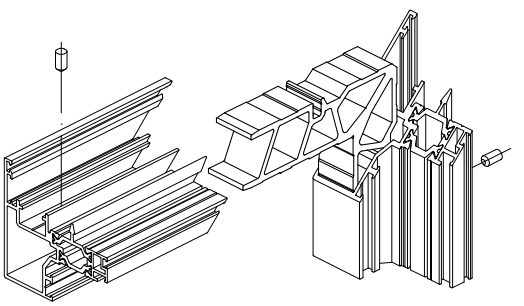 Для профиля створки AYPC.W62.0213

Рисунок	Код	Артикул	Применение
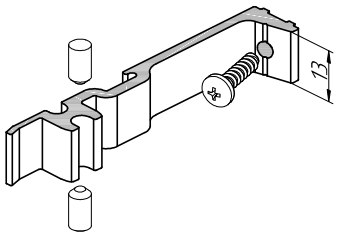	10807100	AYPC.W62.0967	Закладная крепления импоста. Норма упаковки – 140 компл. В комплект входят: AYPC.W62.0966 – 1 шт., 3,9x16–A2 DIN7981 – 1 шт., штифт 5x8 DIN6325 – 2 шт. Исходный профиль – AYPC.W62.0703 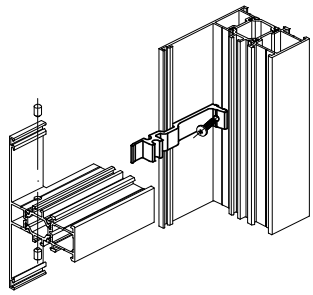 Для профиля импоста AYPC.W62.0312
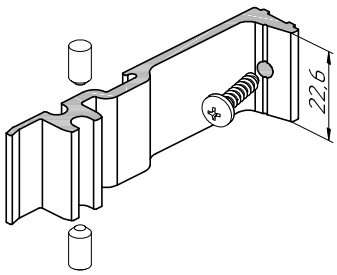	10807200	AYPC.W62.0967–01	Закладная крепления импоста. Норма упаковки – 70 компл. В комплект входят: AYPC.W62.0966–01 – 1 шт., 3,9x16–A2 DIN7981 – 1 шт., штифт 5x10 DIN6325D – 2 шт. Исходный профиль – AYPC.W62.0703 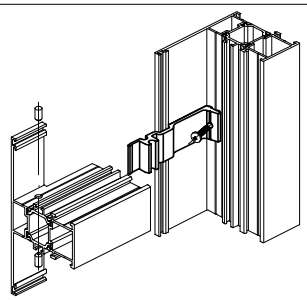 Для профиля импоста AYPC.W62.0310
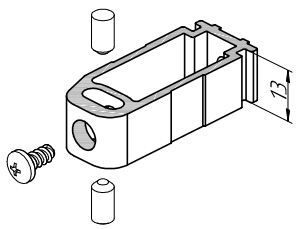	10827800	AYPC.W62.0973	Закладная крепления импоста. Норма упаковки – 104 компл. В комплект входят: AYPC.W62.0972 – 1 шт., 3,9x9,5–A2 DIN7981 – 1 шт., штифт 5x8 DIN6325 – 2 шт. Исходный профиль – AYPC.W62.0705 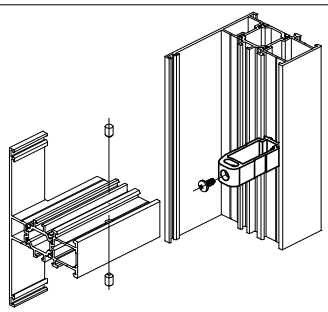 Для профиля импоста AYPC.W62.0312
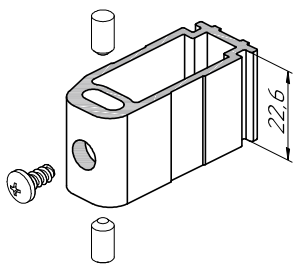	10827900	AYPC.W62.0973–01	Закладная крепления импоста. Норма упаковки – 56 компл. В комплект входят: AYPC.W62.0972–01 – 1 шт., 3,9x9,5–A2 DIN7981 – 1 шт., штифт 5x10 DIN6325D – 2 шт. Исходный профиль – AYPC.W62.0705 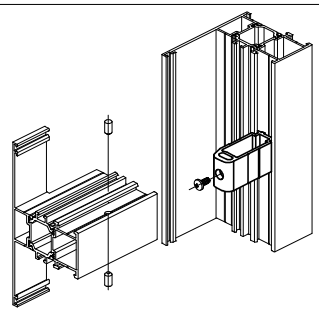 Для профиля импоста AYPC.W62.0310

ALUTECH ALT W62 HS
Оконное остекление
с терморазрывом.
Скрытая створка

ТАБЛИЦА ОСТЕКЛЕНИЯ

Профиль рамы	Толщина заполнения, мм	Внутренний уплотнитель	Штапик
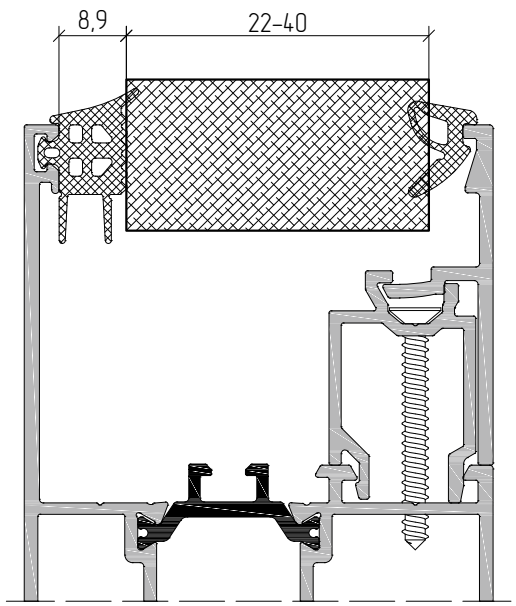	22	FRK192, FRK194	AYPC.W72.0611
	24	FRK191, FRK193	AYPC.W72.0611
	26	FRK192, FRK194	AYPC.W72.0610
	28	FRK191, FRK193	AYPC.W72.0610
	30	FRK192, FRK194	AYPC.W72.0609
	32	FRK191, FRK193	AYPC.W72.0609
	34	FRK192, FRK194	AYPC.W72.0606
	36	FRK191, FRK193	AYPC.W72.0606
	38	FRK192, FRK194	AYPC.W72.0608
	40	FRK191, FRK193	AYPC.W72.0608

Уплотнители заполнения	Наружный уплотнитель	Внутренний уплотнитель			
Артикул	FRK180	FRK191	FRK192	FRK193	FRK194

Применение опорных и рихтовочных подкладок

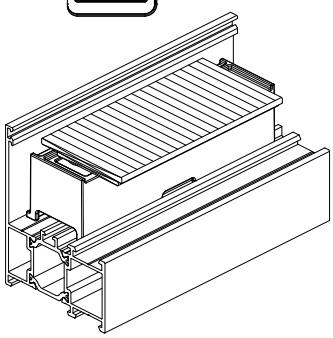

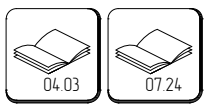

AYPC.W72.0608
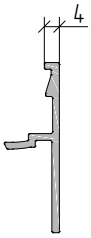

AYPC.W72.0606
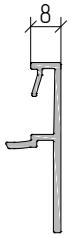

AYPC.W72.0609
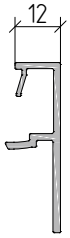

AYPC.W72.0610
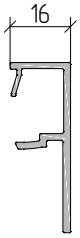

AYPC.W72.0611
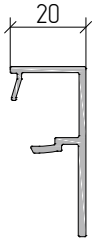

Примечание:
Данные, приведенные в таблице, являются справочными, их значения не являются единственно верными и предназначены для предварительных расчетов. При практическом использовании этих данных требуется проводить проверку правильности исходя из действительных параметров: точность изготовления заполнения (допуски); точность изготовления уплотнителей (допуски); условия установки уплотнителей и сборки конструкции; допуск профиля штапика и допуск на сборку комбинированного профиля.
Для правильного функционирования конструкции уплотнитель необходимо устанавливать с натягом.

Профили створки	Толщина заполнения, мм	Внутренний уплотнитель
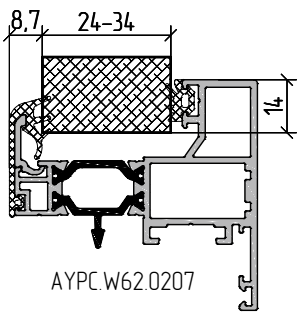 AYPC.W62.0207	24	FRK19
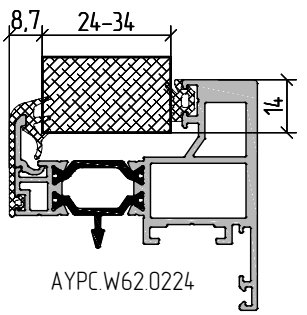 AYPC.W62.0224	26	FRK18
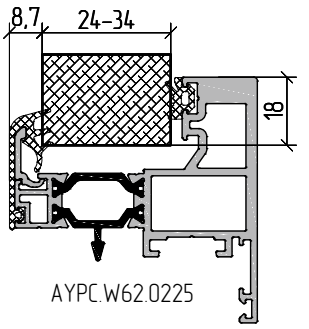 AYPC.W62.0225	28	FRK17
	30	FRK16
	32	FRK15
	34	FRK14
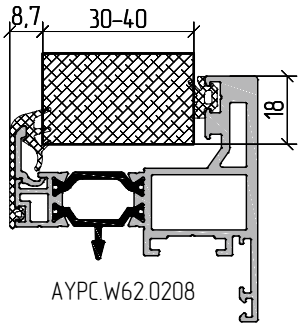 AYPC.W62.0208	30	FRK19
	32	FRK18
	34	FRK17
	36	FRK16
	38	FRK15
	40	FRK14
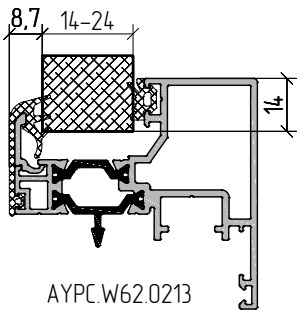 AYPC.W62.0213	14	FRK19
	16	FRK18
	18	FRK17
	20	FRK16
	22	FRK15
	24	FRK14

Уплотнители заполнения	Наружный уплотнитель	Внутренний уплотнитель					
	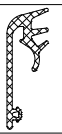						
Артикул	FRK97	FRK14	FRK15	FRK16	FRK17	FRK18	FRK19

Применение опорных и рихтовочных подкладок

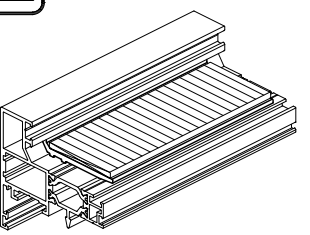

AYPC.W72.0601

Примечание:
Данные по уплотнителям FRK14–FRK19 приведены в каталоге серии ALT F50.
Данные, приведенные в таблице, являются справочными, их значения не являются единственно верными и предназначены для предварительных расчетов. При практическом использовании этих данных требуется проводить проверку правильности исходя из действительных параметров: точность изготовления заполнения (допуски); точность изготовления уплотнителей (допуски); условия установки уплотнителей и сборки конструкции; допуск профиля штапика и допуск на сборку комбинированного профиля.
Для правильного функционирования конструкции уплотнитель необходимо устанавливать с натягом.

Профили системы	Толщина заполнения, мм	Подкладка опорная	Подкладка рихтовочная
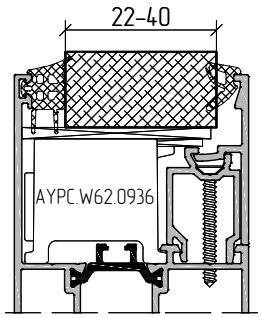	22–26	AYPC.W62.0936	100x26x1(2) 100x38x1(3)
	28–34		100x32x1(2) 100x44x1(3)
	36–40		100x38x1(2) 100x50x1(3)
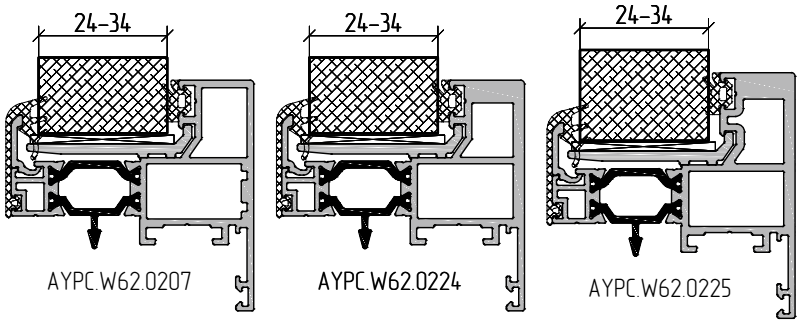	24–34	AYPC.F50.0941–02	100x38x1(3)
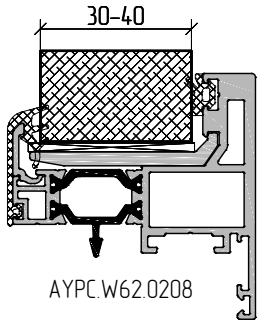	30–40	AYPC.F50.0952	100x44x1(3)
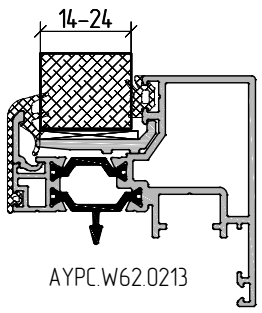	14–24	AYPC.F50.0941	100x26x1(3)

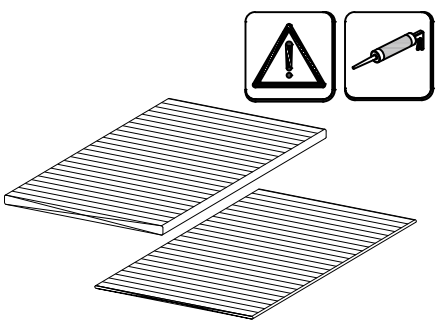

Для правильного позиционирования установить на силикон

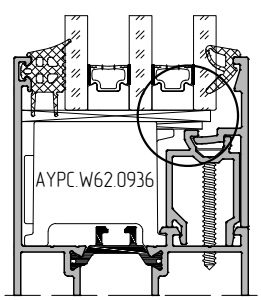

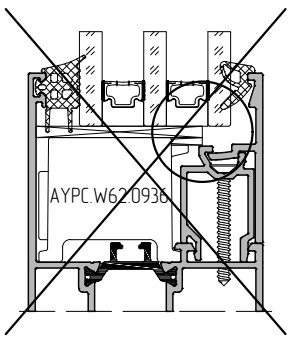

Установка оконных блоков серии ALT W62HS в фасад с применением спецпрофиля рамы AYPC.W62.0135

Стойка

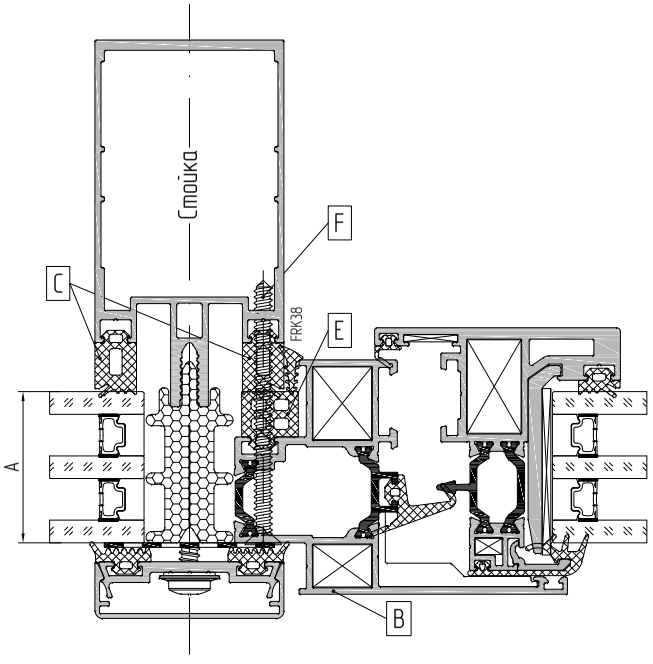

Ригель внахлест

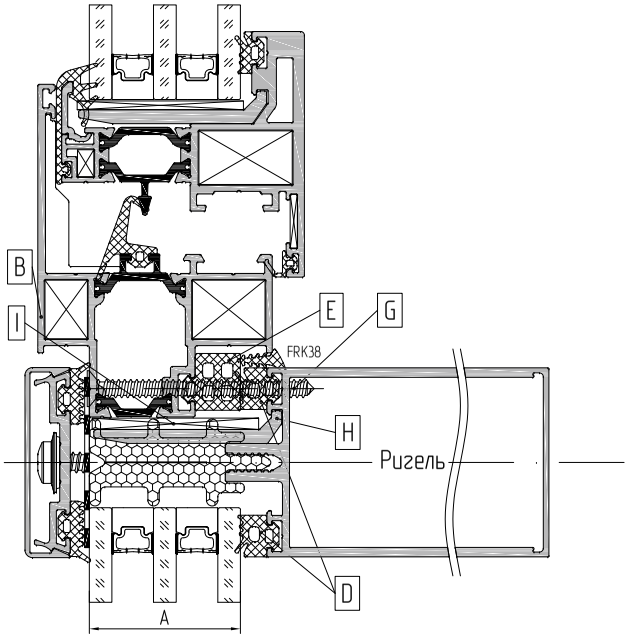

Толщина заполнения	Профиль рамы	Уплотнитель			Винт самонарезающий		Опорная подкладка	Рихтовочная подкладка
		на стойке	на ригеле	на раме	на стойке, шаг 300 мм	на ригеле, шаг 300 мм		
A	B	C	D	E	F	G	H	I
28 мм	AYPC.W62.0135	FRK 19	FRK 16	–	4,8x60-A2 DIN7982	4,8x60-A2 DIN7982	AYPC.F50.0941-01	100x32x3 (100x32x1)
30 мм		FRK 18	FRK 15	FRK 127				
32 мм		FRK 17	FRK 14	FRK 128				
34 мм		FRK 19	FRK 16	FRK 129	4,8x70-A2 DIN7982		AYPC.F50.0941-02	100x38x3 (100x38x1)
36 мм		FRK 18	FRK 15	FRK 130				
38 мм		FRK 17	FRK 14	FRK 131				
40 мм		FRK 19	FRK 16	FRK 132		4,8x70-A2 DIN7982	AYPC.F50.0952	100x44x3 (100x44x1)

Данные по уплотнителям FRK14–FRK19, FRK127–FRK132 и опорным подкладкам AYPC.F50.0941-01, AYPC.F50.0941-02, AYPC.F50.0952 предоставлены в каталоге серии ALT F50.

Установка оконных блоков серии ALT W62HS в фасад с применением спецпрофиля рамы AYPC.W62.0135

Стойка

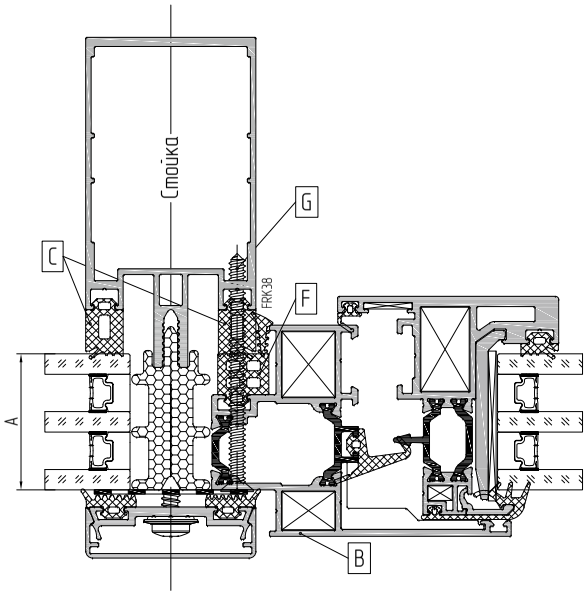

Ригель 2-го уровня фрезеровка внахлест

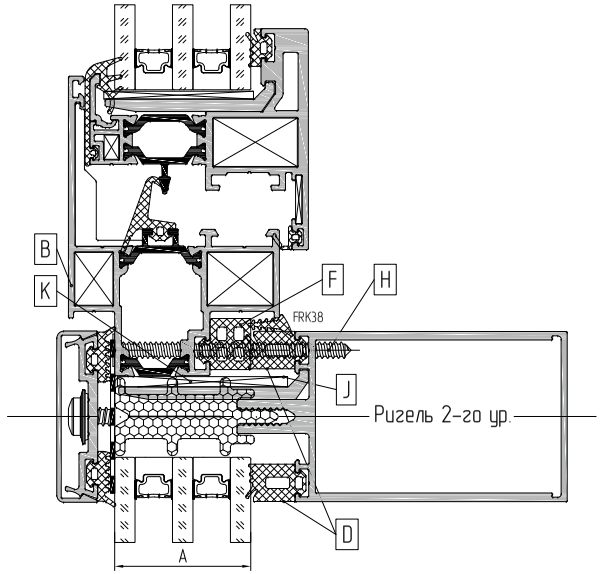

Ригель внахлест

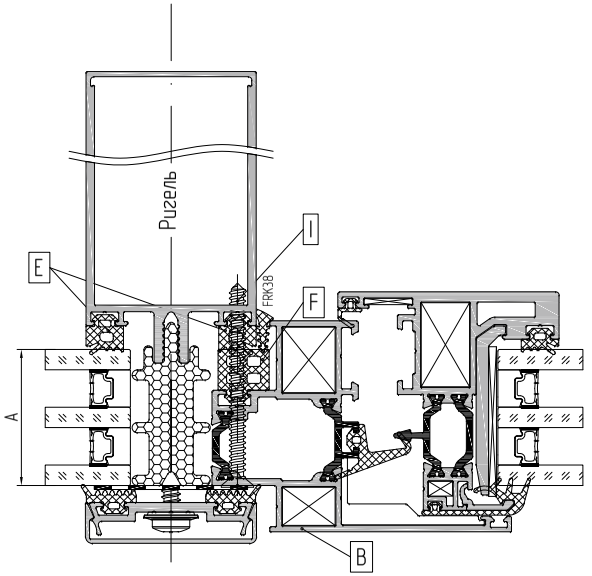

Толщина заполнения	Профиль рамы	Уплотнитель				Винт самонарезающий			Опорная подкладка	Рихтовочная подкладка
		на стойке	на ригеле 2-го уровня	на ригеле внахлест	на раме	на стойке, шаг 300 мм	на ригеле 2-го ур, шаг 300 мм	на ригеле внахлест, шаг 300 мм		
A	B	C	D	E	F	G	H	I	J	K
28 мм	AYPC.W62.0135	FRK 19	FRK 19	FRK 16	–	4,8x60-A2 DIN7982	4,8x60-A2 DIN7982	4,8x60-A2 DIN7982	AYPC.F50.0941-02	100x38x3 (100x38x1)
30 мм		FRK 18	FRK 18	FRK 15	FRK 127					
32 мм		FRK 17	FRK 17	FRK 14	FRK 128					
34 мм		FRK 19	FRK 19	FRK 16	FRK 129	4,8x70-A2 DIN7982		4,8x70-A2 DIN7982	AYPC.F50.0952	100x44x3 (100x44x1)
36 мм		FRK 18	FRK 18	FRK 15	FRK 130					
38 мм		FRK 17	FRK 17	FRK 14	FRK 131					
40 мм		FRK 19	FRK 19	FRK 16	FRK 132		4,8x70-A2 DIN7982		AYPC.F50.0952-01	100x50x3 (100x50x1)

Данные по уплотнителям FRK14–FRK19, FRK127–FRK132 и опорным подкладкам AYPC.F50.0941-02, AYPC.F50.0952, AYPC.F50.0952-01 предоставлены в каталоге серии ALT F50.

ALUTECH ALT W62 HS
Оконное остекление
с терморазрывом.
Скрытая створка

СЕЧЕНИЯ И УЗЛОВЫЕ РЕШЕНИЯ

Масштаб 1:2

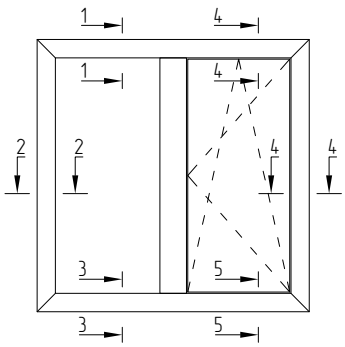

1–1

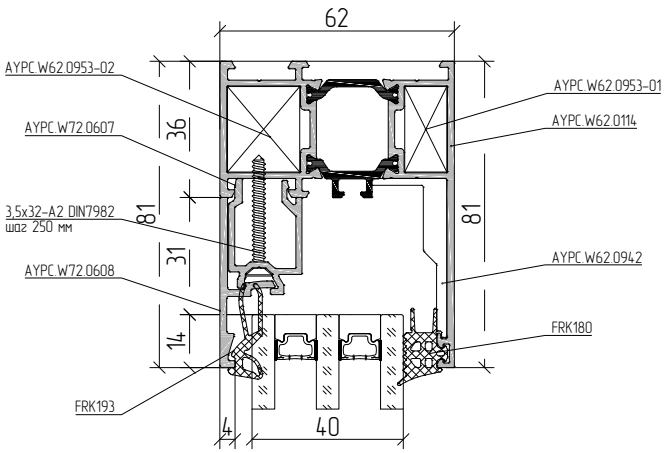

2–2

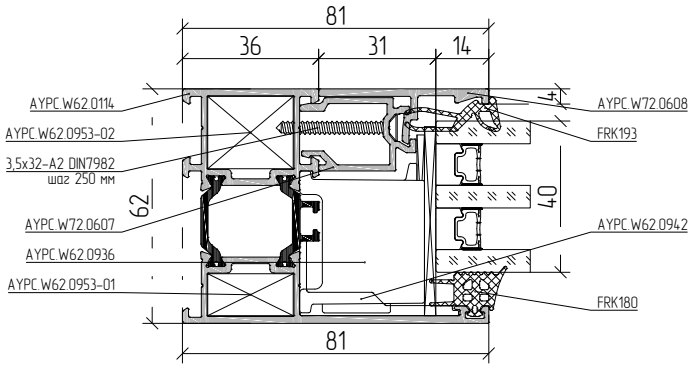

3–3

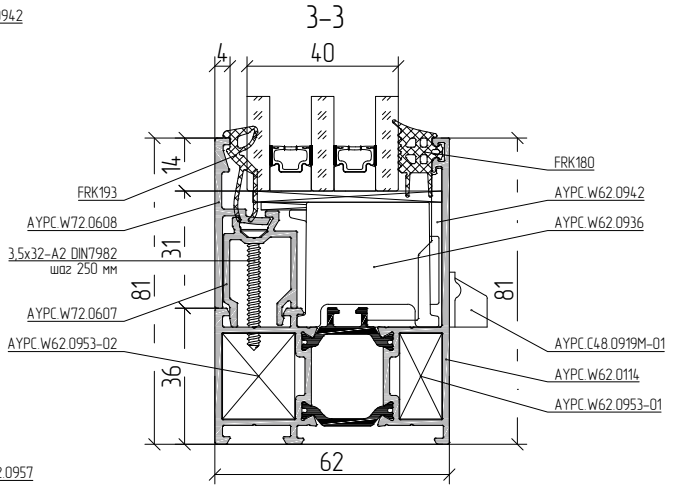

4–4

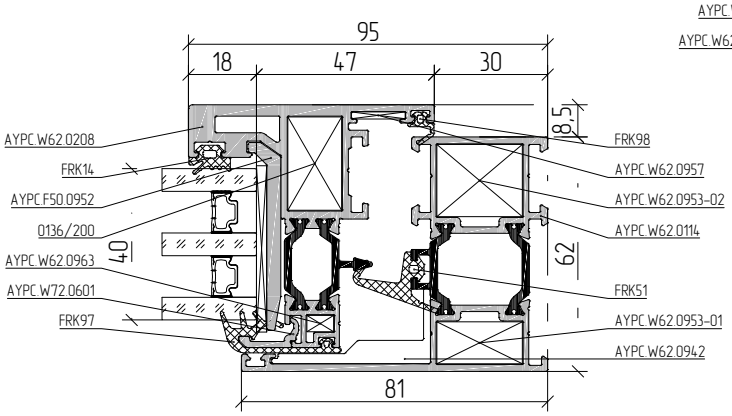

5–5

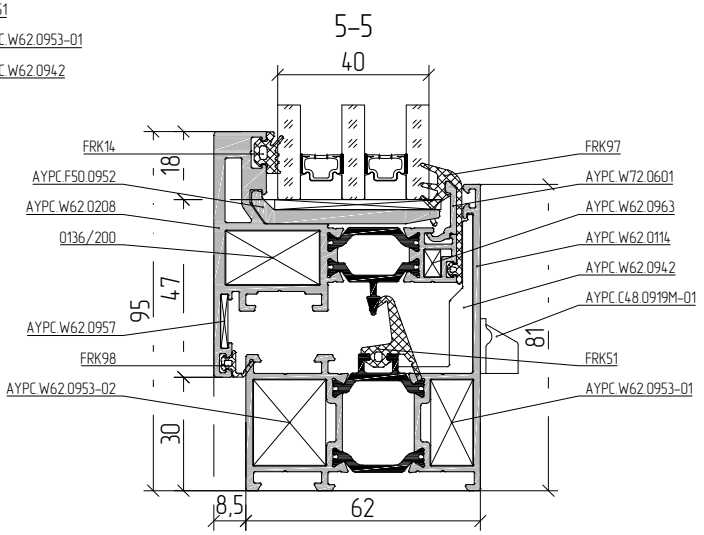

Масштаб 1:2

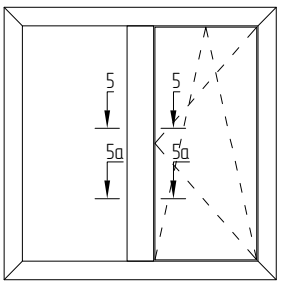

5–5

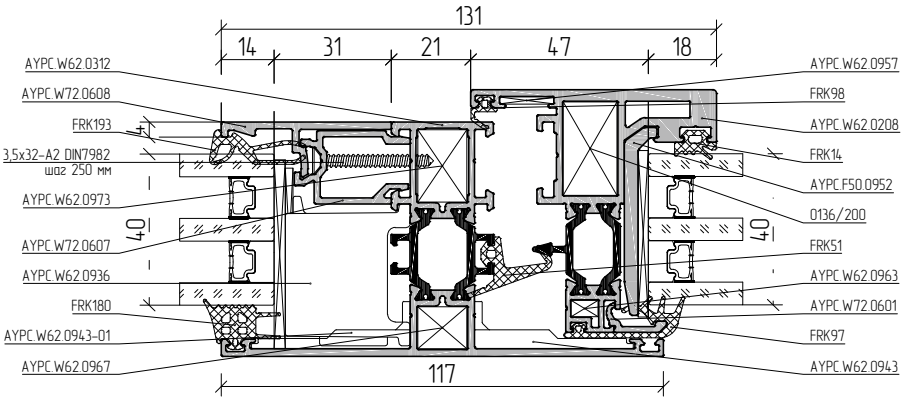

5а–5а

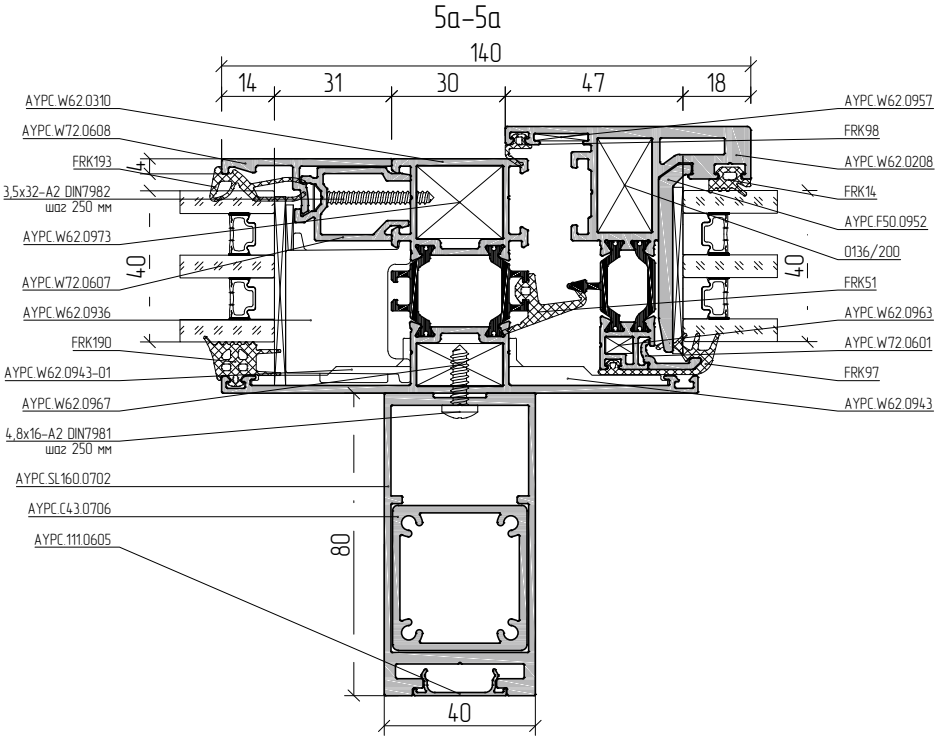

Масштаб 1:2

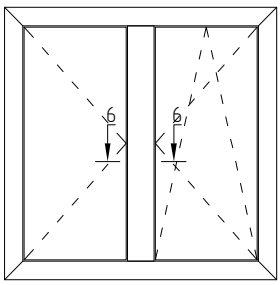

6-6

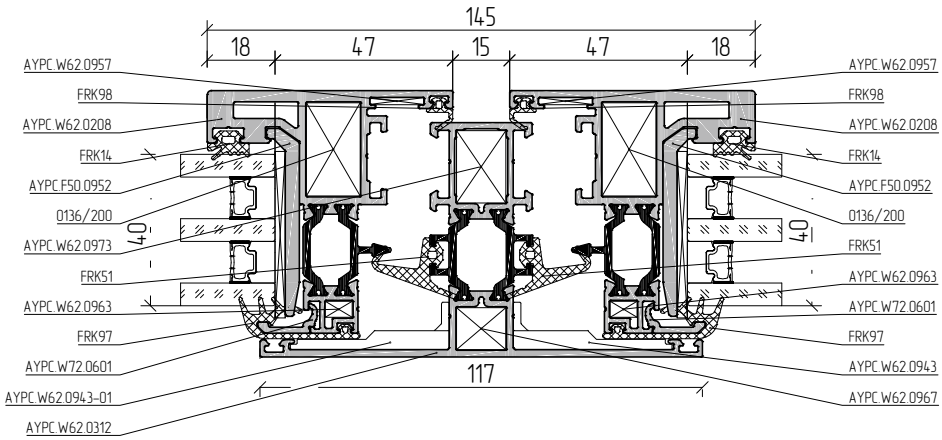

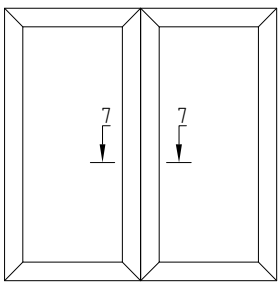

7-7

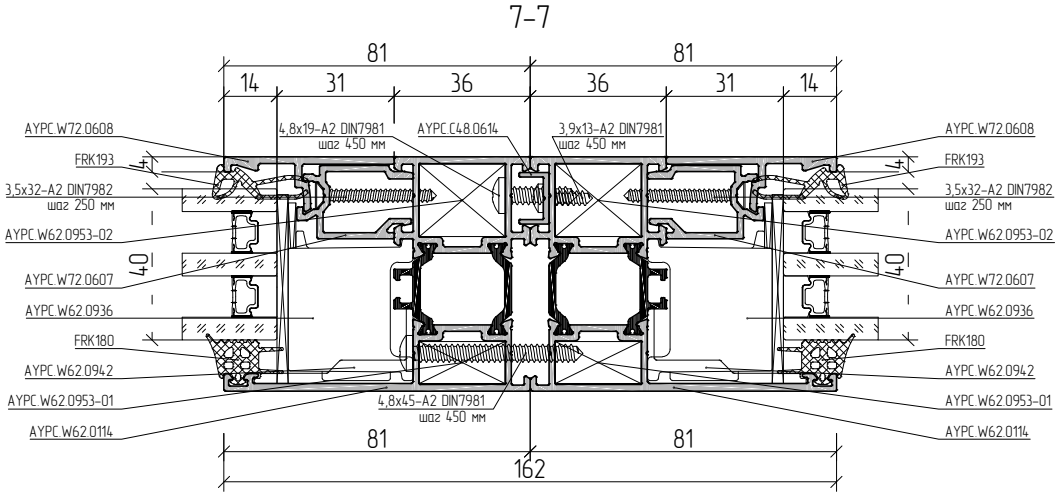

Масштаб 1:2

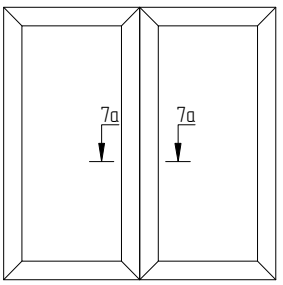

7а–7а

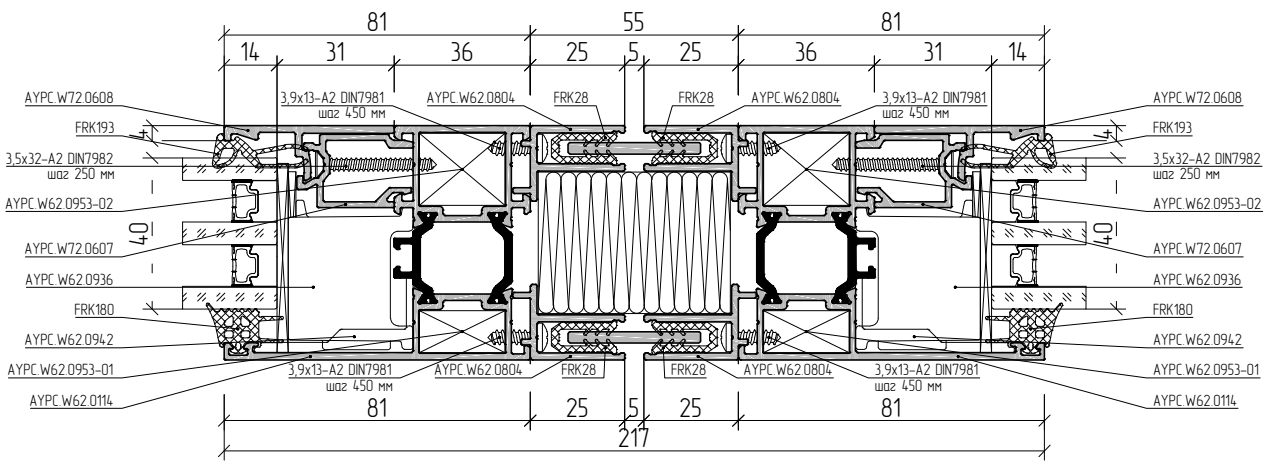

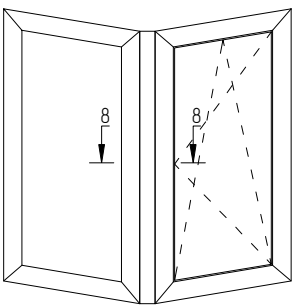

8–8

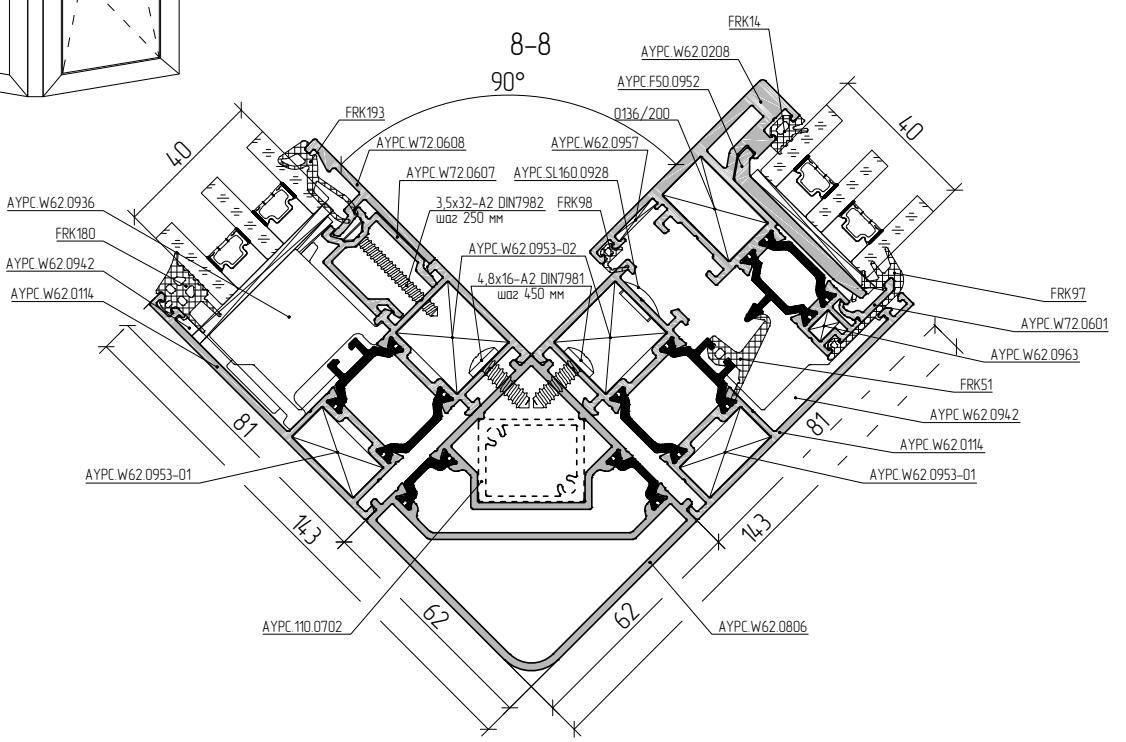

Масштаб 1:2

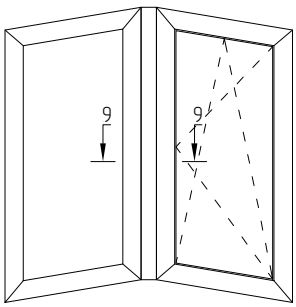

9–9

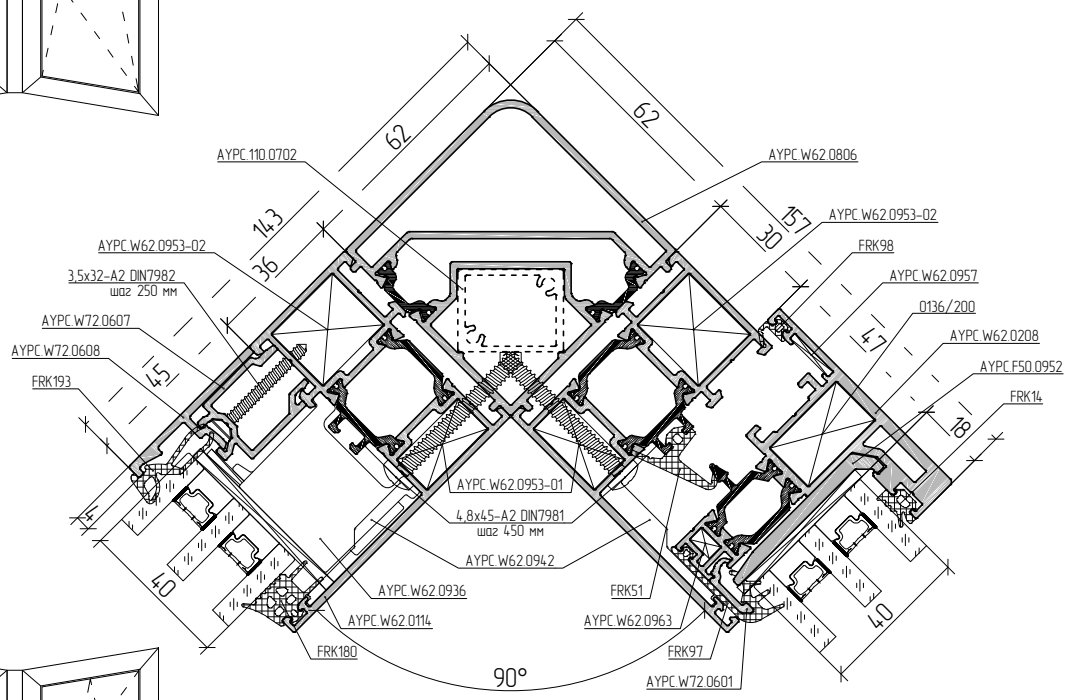

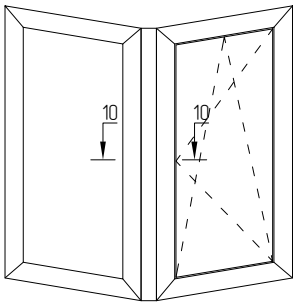

10–10

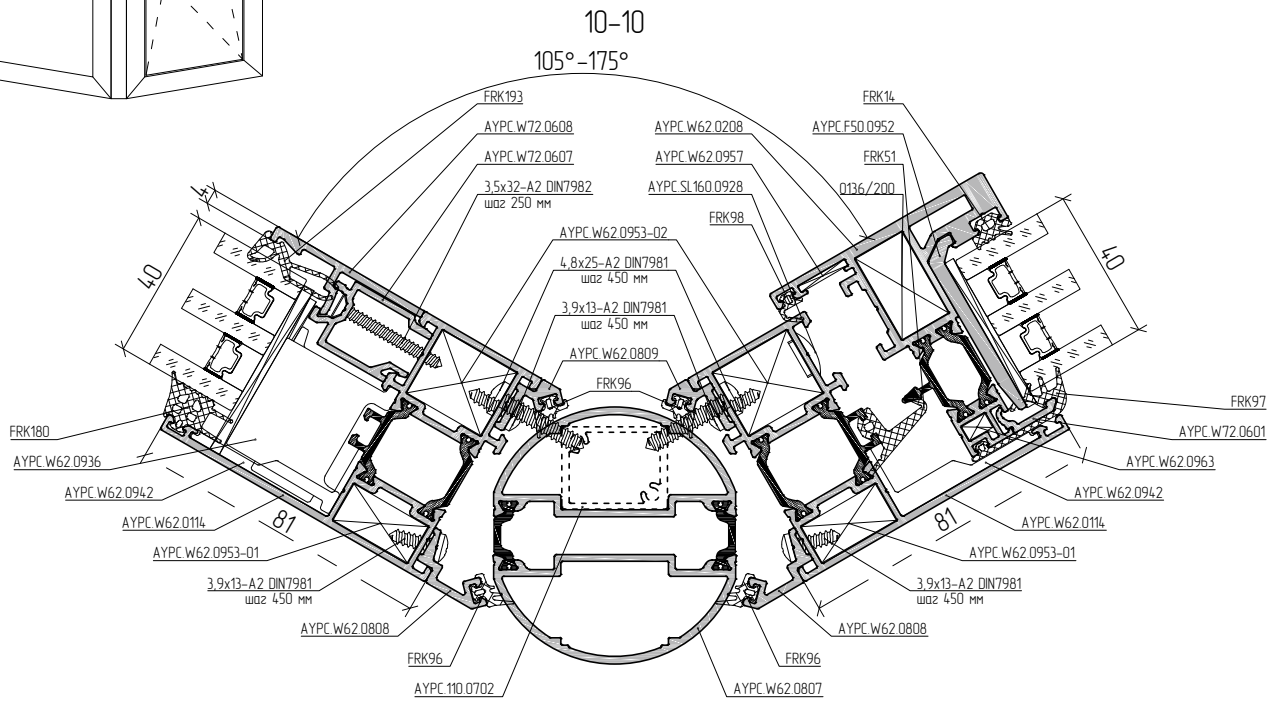

Масштаб 1:2

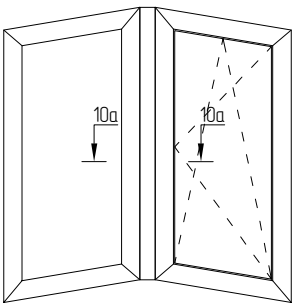

10а–10а

180°–220°

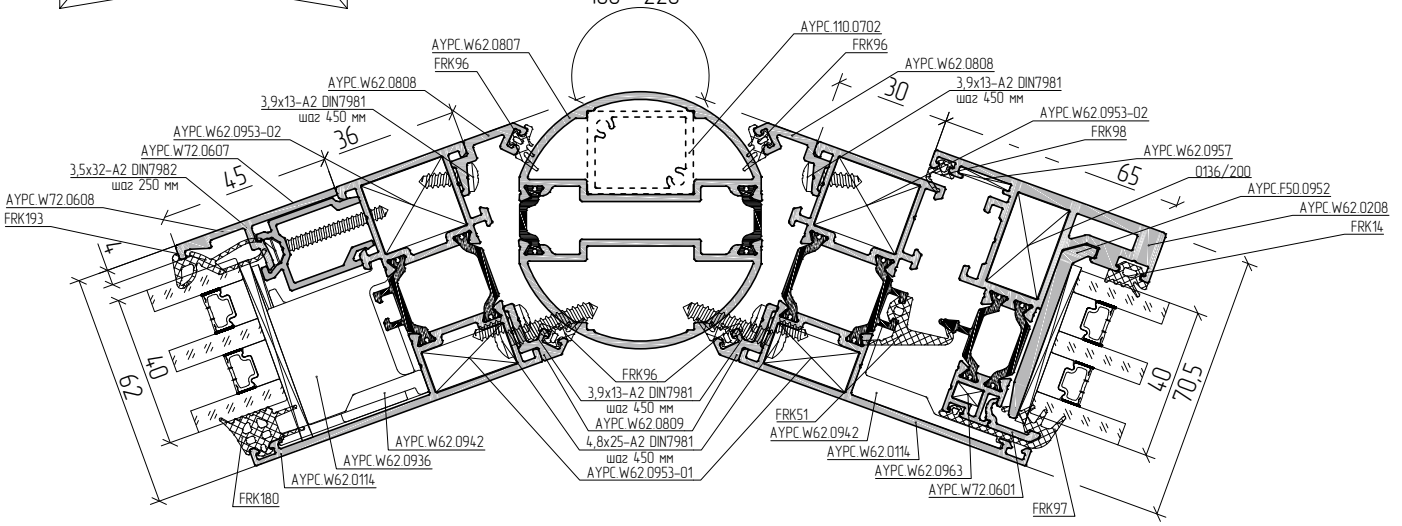

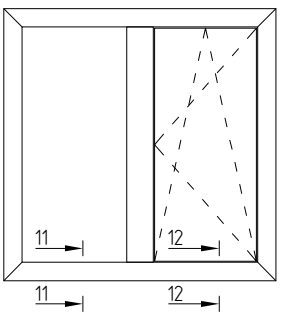

11–11

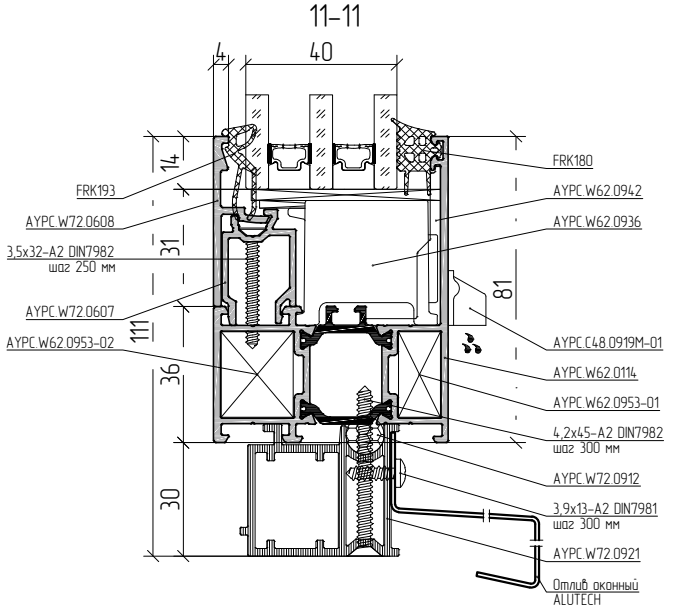

12–12

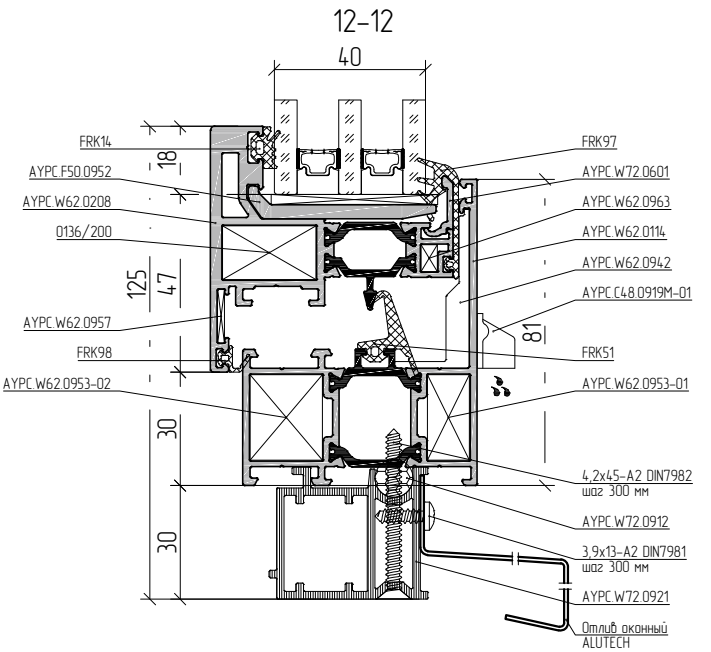

Масштаб 1:2

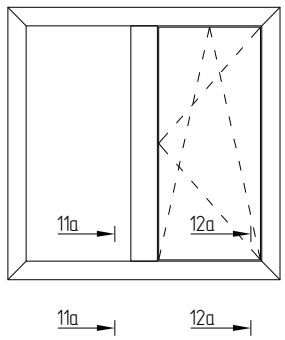

11а–11а

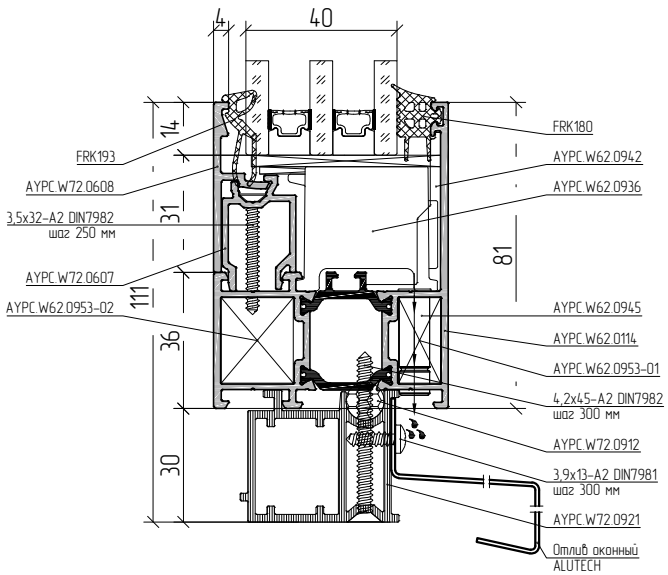

12а–12а

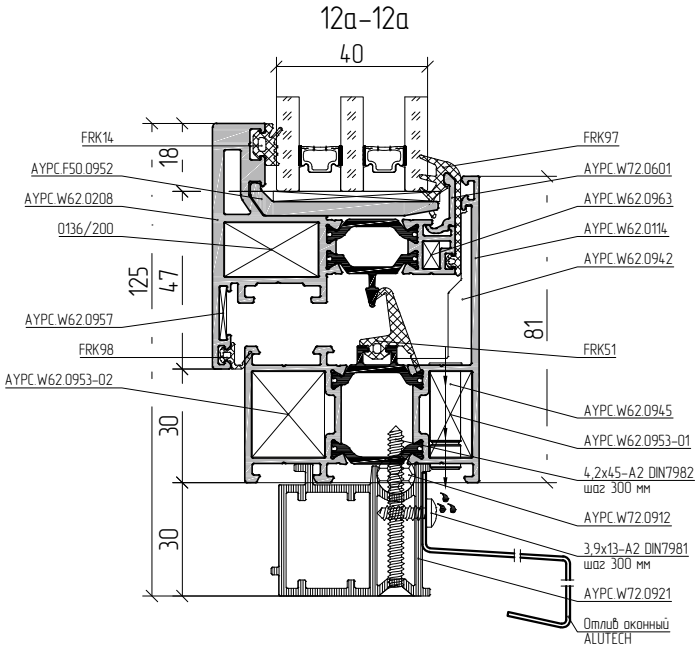

13–13

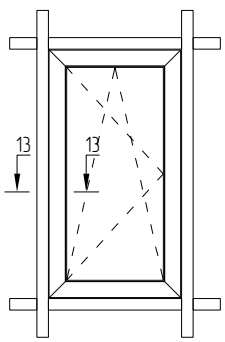

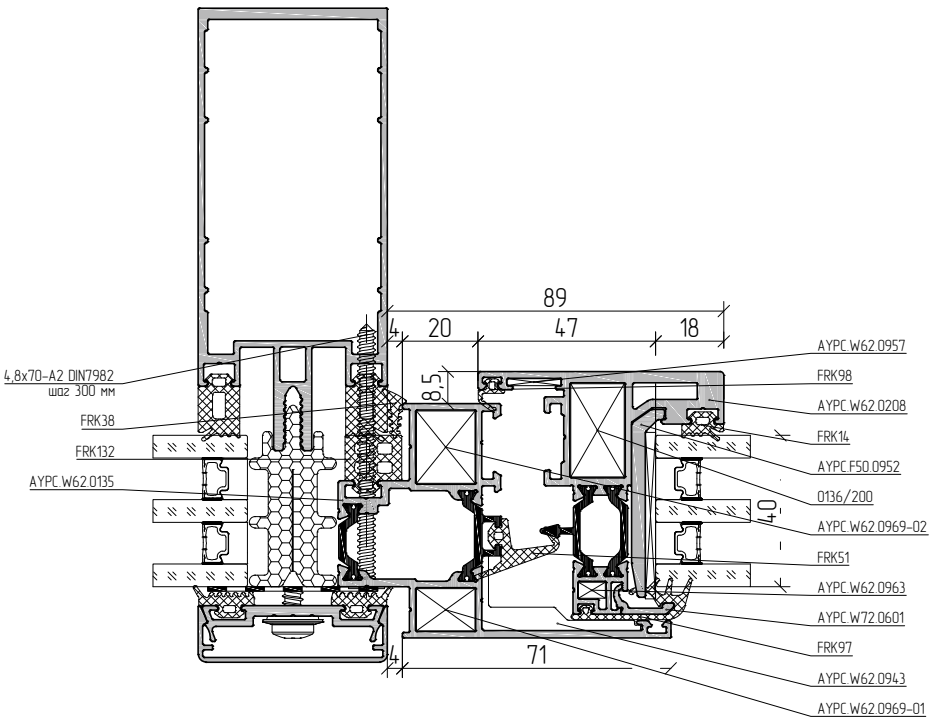

Масштаб 1:2

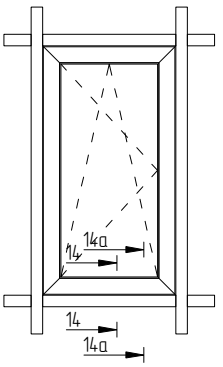

14–14

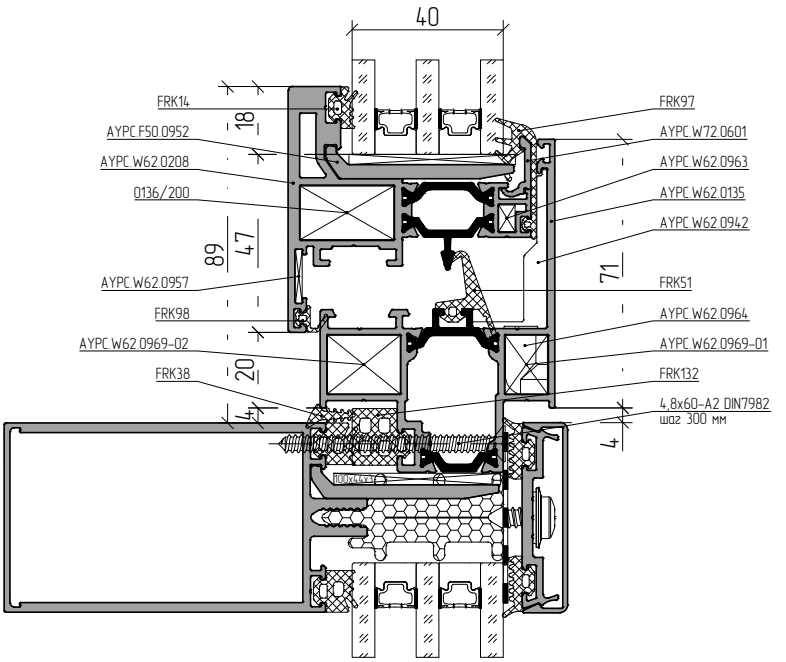

14а–14а

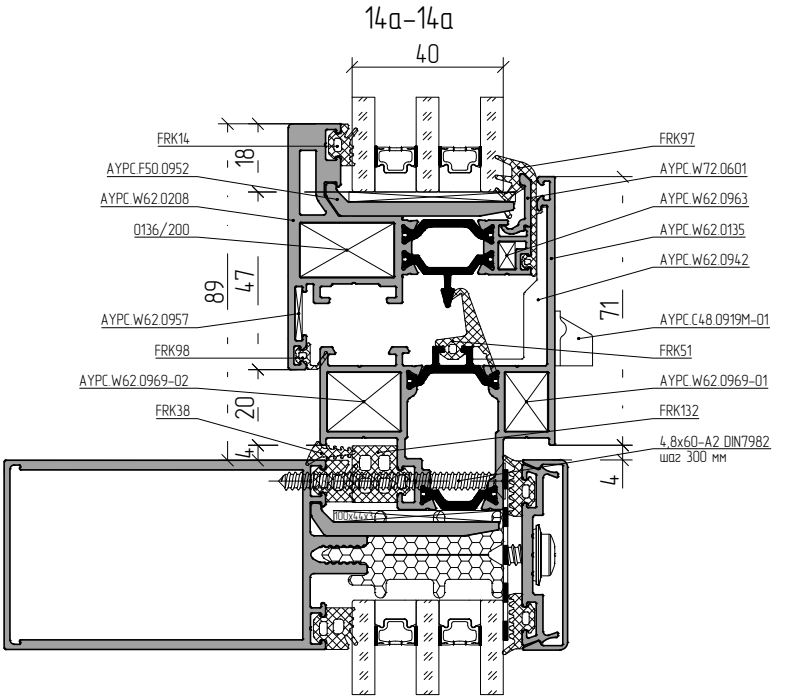

ALUTECH ALT W62 HS
Оконное остекление
с терморазрывом.
Скрытая створка

ПРИМЕРЫ РАСЧЕТОВ ТИПОВЫХ КОНСТРУКЦИЙ

Пример расчета поворотно-откидного окна

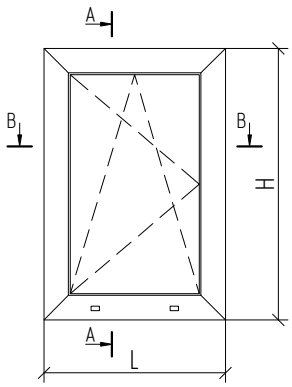

A–A

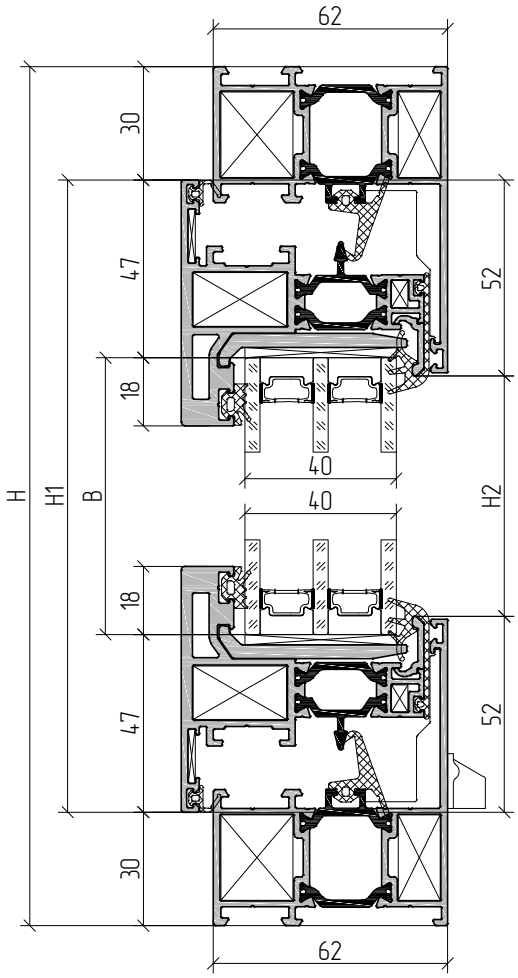

B–B

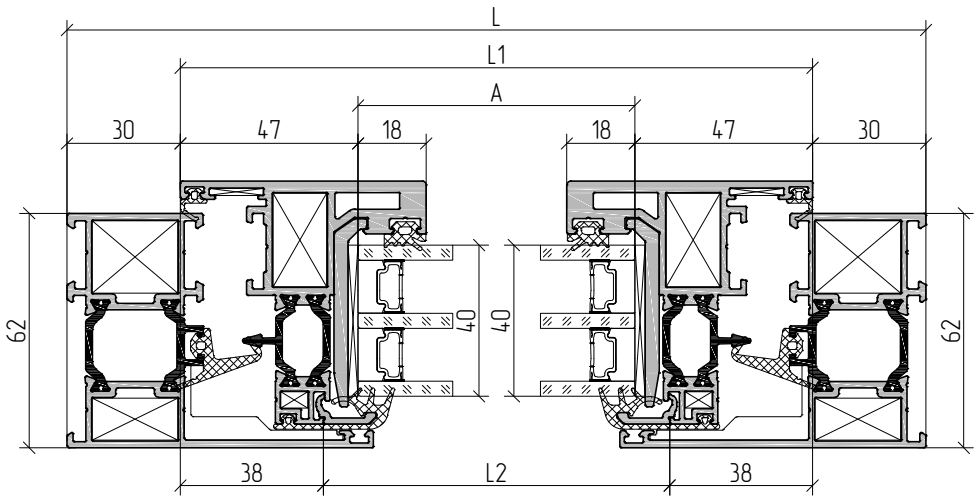

Пример расчета поворотно-откидного окна

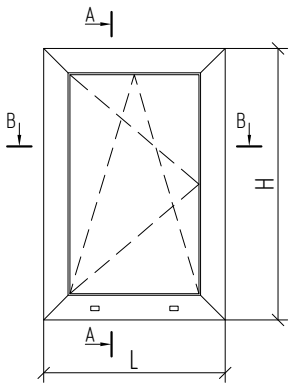

Артикул	Наименование / Эскиз	Угол зарезки	Длина	1 ...
Профиль				
AYPC.W62.0114	Профиль рамы 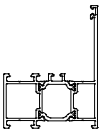	45-45	L	2
		45-45	H	2
AYPC.W62.0208	Профиль створки 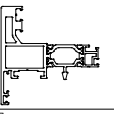	45-45	L1 = L-60	2
		45-45	H1 = H-60	2
AYPC.W72.0601	Профиль штапика	90-90	L2 = L1-76	2
		90-90	H2 = H1-104	2
AYPC.C48.0612 / AYPC.W62.0607	Профиль тяги	90-90	см. примечание пп. 2, 3	

Артикул	Наименование / Эскиз	Длина	1 ...
FRK14	Уплотнитель резиновый	Ax2+Bx2	1
FRK51	Уплотнитель резиновый	L1x2+H1x2	1
FRK97	Уплотнитель резиновый	L1x2+H1x2	1
FRK98	Уплотнитель резиновый	L1x2+H1x2	1
FRK52	Уголок резиновый		4
FRK171	Уголок резиновый		4
AYPC.W62.0942	Уголок		4
AYPC.W62.0957	Угловая закладная		4
AYPC.W62.0953-01	Угловая закладная		4
AYPC.W62.0953-02	Угловая закладная		4
AYPC.W62.0963	Угловая закладная		4
0136/200	Угловая закладная		4
AYPC.F50.0952	Подкладка опорная		6
100x44x1(3)	Подкладка рихтовочная		6(6)
AYPC.C48.0919M-01	Заглушка водоотвода		2
Метизы			
4x6 DIN6325	Штифт 4x6		8
5x10 DIN6325D	Штифт 5x10		16
0097/400	Штифт 8x13,5		8

Заполнение 40 мм	
A = L1-94; B = H1-94	1

1. Артикулы профилей штапиков и резиновых уплотнителей выбирать в зависимости от толщины заполнения (см. раздел "Таблица остекления").
2. Размеры, артикул и количество профиля тяги определяется типом применяемой фурнитуры и габаритами створки (L1 и H1).
3. Профиль тяги AYPC.W62.0607 применяется только с комплектами фурнитуры ROTO.

Пример расчета комбинированного окна

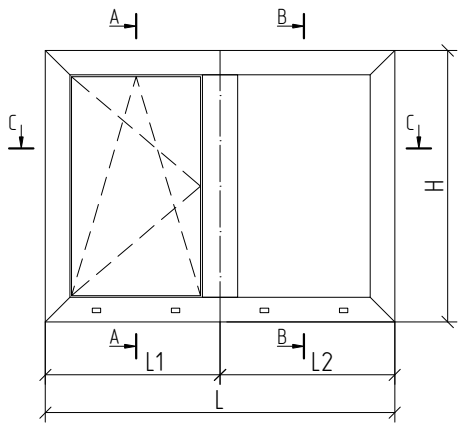

A–A

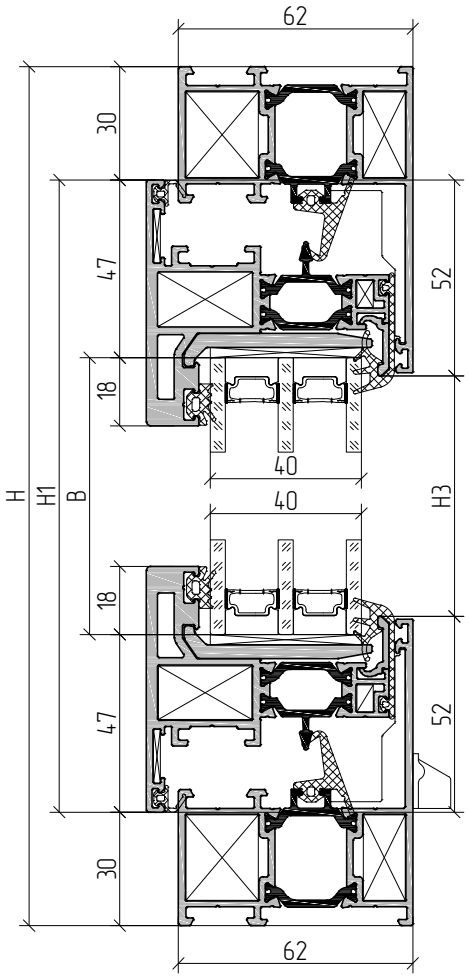

B–B

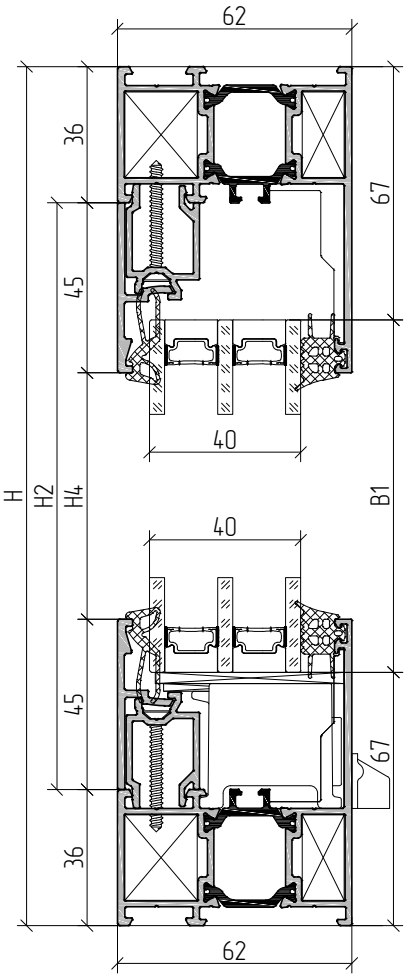

C–C

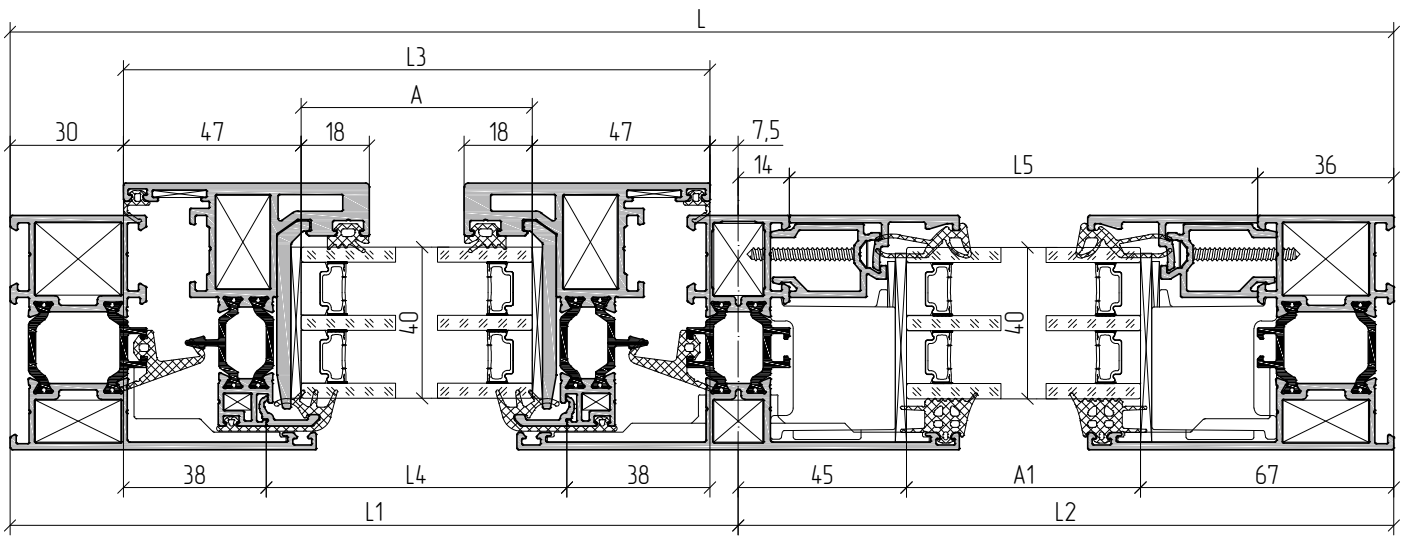

Пример расчета комбинированного окна

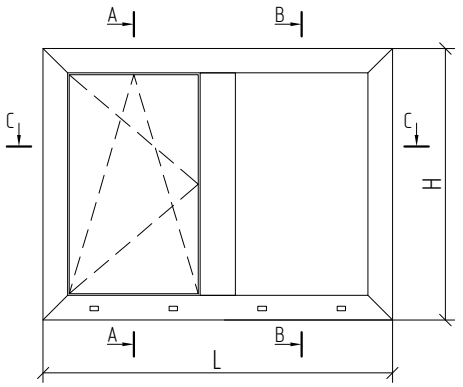

Артикул	Наименование / Эскиз	Длина	1 ...
Комплектующие изделия			
FRK14	Уплотнитель резиновый	Ax2+Bx2	1
FRK51	Уплотнитель резиновый	L3x2+H1x2	1
FRK97	Уплотнитель резиновый	L3x2+H1x2	1
FRK98	Уплотнитель резиновый	L3x2+H1x2	1
FRK180	Уплотнитель резиновый	A1x2+B1x2	1
FRK193	Уплотнитель резиновый	A1x2+B1x2	1
FRK52	Уголок резиновый		4
FRK171	Уголок резиновый		4
FRK181	Уголок резиновый		4
AYPC.W62.0942	Уголок		4
AYPC.W62.0943	Комплект заглушек угловых		2
AYPC.W62.0957	Угловая закладная		4
AYPC.W62.0953-01	Угловая закладная		4
AYPC.W62.0953-02	Угловая закладная		4
AYPC.W62.0963	Угловая закладная		4
0136/200	Угловая закладная		4
AYPC.W62.0915	Подкладка		2
AYPC.W62.0967	Закладная крепления импоста		2
AYPC.W62.0973	Закладная крепления импоста		2
AYPC.W62.0936	Подкладка опорная		4
AYPC.F50.0952	Подкладка опорная		6
100x38x1(2)	Подкладка рихтовочная		4
100x44x1(3)	Подкладка рихтовочная		6
100x50x1(3)	Подкладка рихтовочная		4
AYPC.C48.0919M-01	Заглушка водоотвода		4

Артикул	Наименование / Эскиз	Угол зарезки	Длина	1 ...
Профиль				
AYPC.W62.0114	Профиль рамы	45-45	L	2
		45-45	H	2
AYPC.W62.0208	Профиль створки	45-45	L3 = L1-37,5	2
		45-45	H1 = H-60	2
AYPC.W62.0312	Профиль импоста	90-90	H2 = H-72	1
AYPC.W72.0607	Профиль штапика	90-90	L6 = L2-50	2
		90-90	H5 = H-172	2
AYPC.W72.0608	Профиль штапика	90-90	L5 = L2-50	2
		90-90	H4 = H-162	2
AYPC.W72.0601	Профиль штапика	90-90	L4 = L3-76	2
		90-90	H3 = H1-104	2
AYPC.C48.0612 / AYPC.W62.0607	Профиль тяги	90-90	см. примечание пп. 2, 3	

Артикул	Наименование / Эскиз	1 ...
Метизы		
4x6 DIN6325	Штифт 4x6	8
5x10 DIN6325D	Штифт 5x10	16
0097/400	Штифт 8x13,5	8
3,5x32-A2 DIN7982	Винт самонарезающий	(L6/250+H5/250)x2
3,9x32-A2 DIN7981	Винт самонарезающий	2

Заполнение 40 мм	
A = L3-94; B = H1-94	1
A1 = L2-112; B1 = H-134	1

1. Артикулы профилей штапиков и резиновых уплотнителей выбирать в зависимости от толщины заполнения (см. раздел "Таблица остекления").
2. Размеры, артикул и количество профиля тяги определяется типом применяемой фурнитуры и габаритами створки (L1 и H1).
3. Профиль тяги AYPC.W62.0607 применяется только с комплектами фурнитуры ROTO.

ALUTECH ALT W62 HS
Оконное остекление
с терморазрывом.
Скрытая створка

ОБРАБОТКА И СБОРКА ПРОФИЛЕЙ

Список обозначения размеров

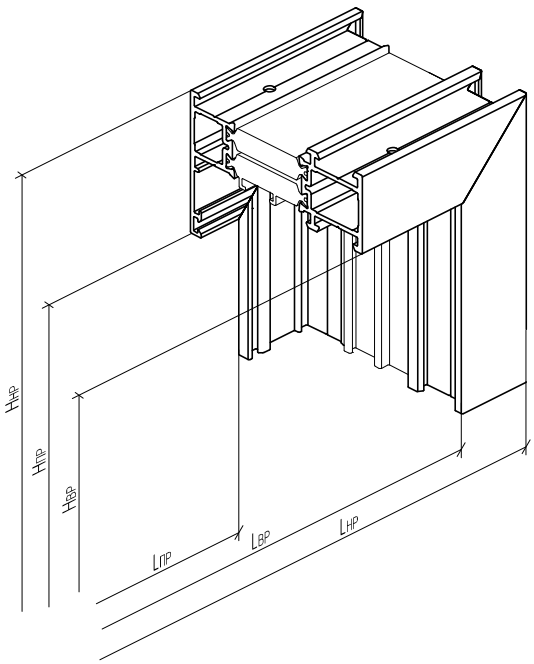

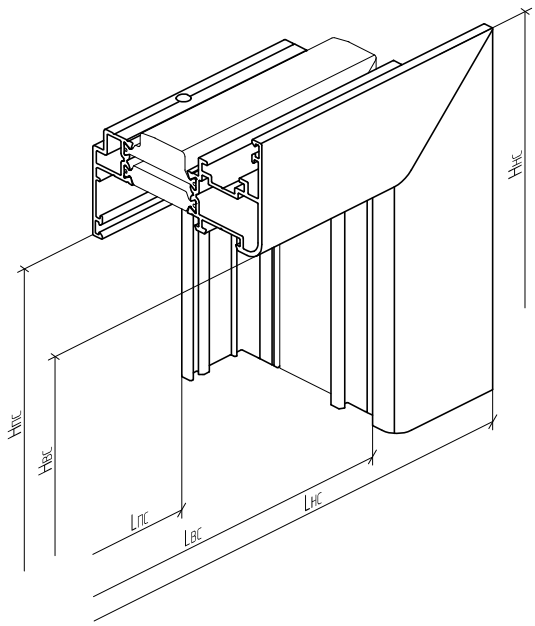

LНР – наружная ширина рамы;
LВР – внутренняя ширина рамы;
LПР – ширина рамы на просвет;
HНР – наружная высота рамы;
HВР – внутренняя высота рамы;
HПР – высота рамы на просвет;

LНС – наружная ширина створки;
LВС – внутренняя ширина створки;
LПС – ширина створки на просвет;
HНС – наружная высота створки;
HВС – внутренняя высота створки;
HПС – высота створки на просвет;

LС – ширина заполнения;
HС – высота заполнения.

Профили угловые обжимные

AYPC.W50.0703

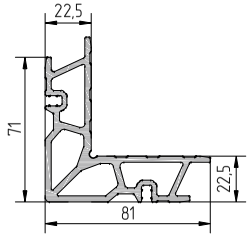

AYPC.C48.0709

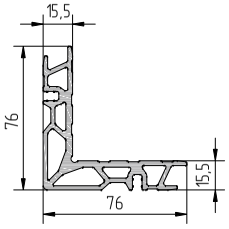

AYPC.W62.0708

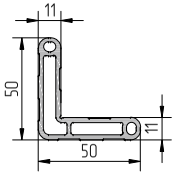

AYPC.W62.0702

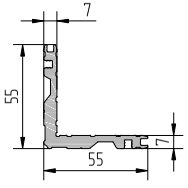

AYPC.100.1504

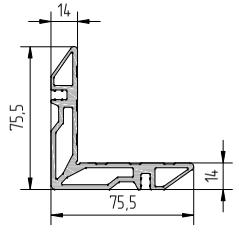

AYPC.W62.0709

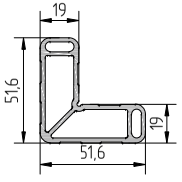

AYPC.W62.0707

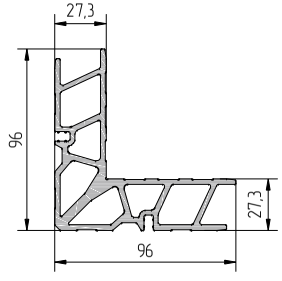

AYPC.W62.0710

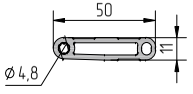

AYPC.W62.0711

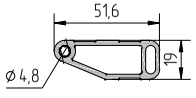

Закладная угловая из профиля AYPC.W50.0703

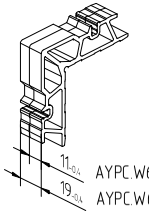

Закладная угловая из профиля AYPC.C48.0709

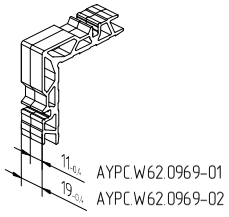

Закладная угловая из профиля AYPC.W62.0702

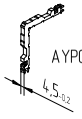

Закладная угловая из профиля AYPC.100.1504

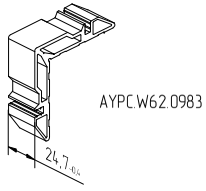

Закладная угловая из профиля AYPC.W62.0707

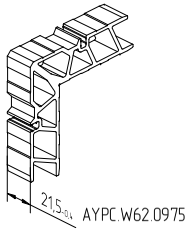

0136/200

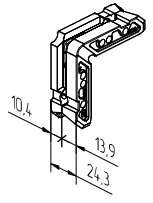

Закладная угловая из профиля AYPC.W62.0708

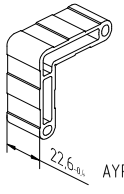

Закладная угловая из профиля AYPC.W62.0709

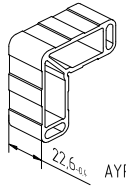

Закладная угловая из профиля AYPC.W62.0710

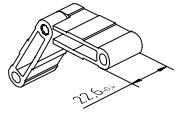

Закладная угловая из профиля AYPC.W62.0711

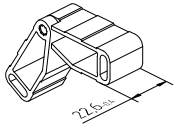

Таблица соответствия угловых закладных

Угловое соединение профилей рамы

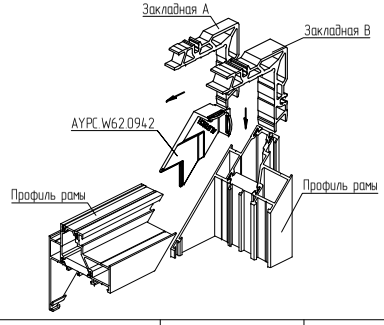

Артикул профиля	Закладная А	Закладная В
AYPC.W62.0114	AYPC.W62.0953-01	AYPC.W62.0953-02
AYPC.W62.0135	AYPC.W62.0969-01	AYPC.W62.0969-02

Таблица соответствия угловых закладных

Угловое соединение профилей створки

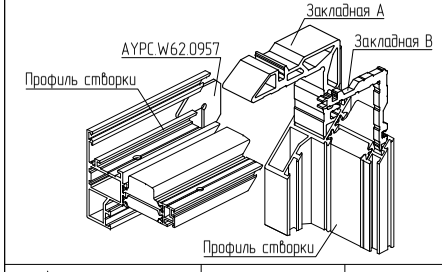

Артикул профиля	Закладная А	Закладная В
AYPC.W62.0207, AYPC.W62.0208, AYPC.W62.0224, AYPC.W62.0225	0136/200	AYPC.W62.0963
	AYPC.W62.0983	
AYPC.W62.0213	AYPC.W62.0975	

Таблица соответствия угловых закладных

Угловое соединение профилей рамы

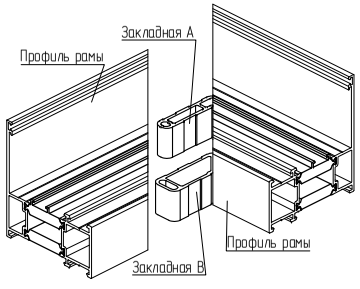

Артикул профиля	Закладная А	Закладная В
AYPC.W62.0114	AYPC.W62.0978-01	AYPC.W62.0979-01

Таблица соответствия угловых закладных

Угловое соединение профилей рамы

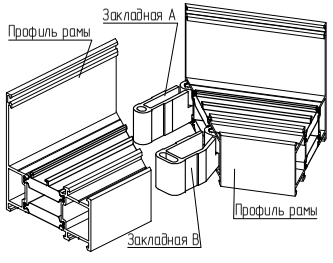

Артикул профиля	Закладная А	Закладная В
AYPC.W62.0114	AYPC.W62.0982-01	AYPC.W62.0984-01

Обработка профиля для углового соединения методом штифтования

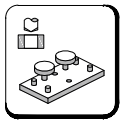
AYPC.W62.1981

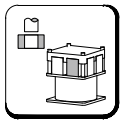
PW72.4

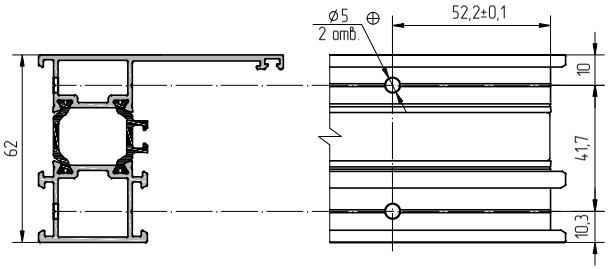

AYPC.W62.0114

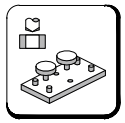
AYPC.W62.1980

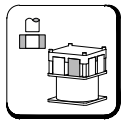
PW72.4

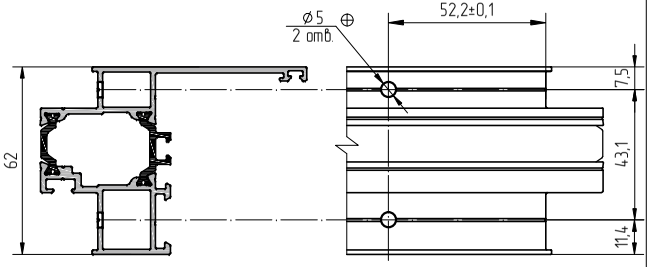

AYPC.W62.0135

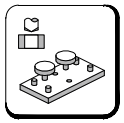
AYPC.W62.1989

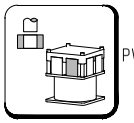
PW72.5

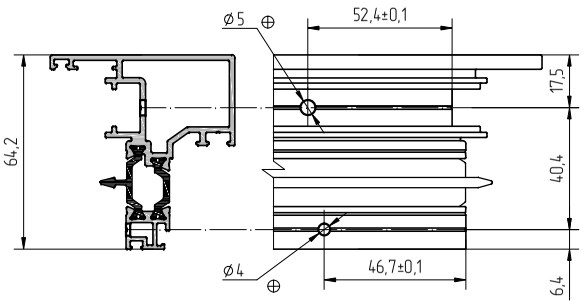

AYPC.W62.0213

Обработка профилей створки под угловые закладные AYPC.W62.0983 и AYPC.W62.0963.

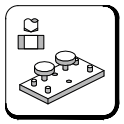
AYPC.W62.1986

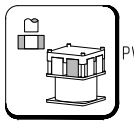
PW72.5

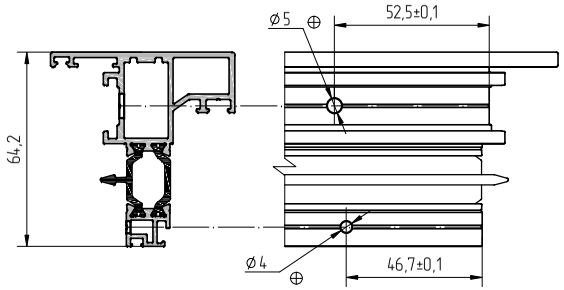

AYPC.W62.0207
AYPC.W62.0208
AYPC.W62.0224
AYPC.W62.0225

Обработка профилей створки под угловые закладные 0136/200 и AYPC.W62.0963.

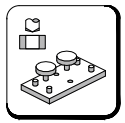
AYPC.W62.1985

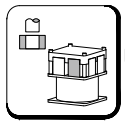
PW72.5

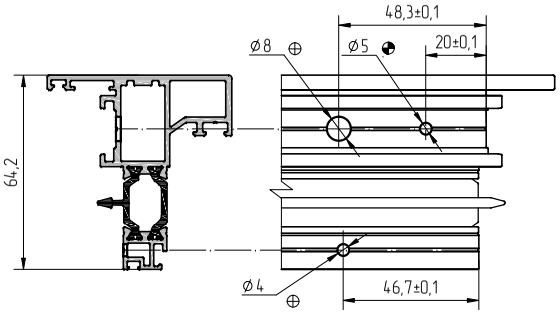

AYPC.W62.0207
AYPC.W62.0208
AYPC.W62.0224
AYPC.W62.0225

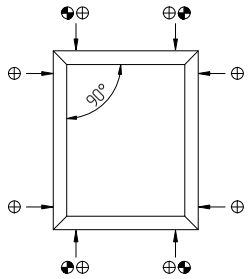

⊕ – отверстие под штифт
◒ – отверстие для инъекционной подачи клеевого состава

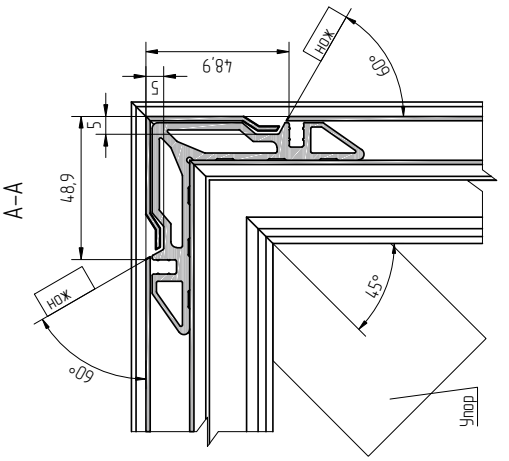

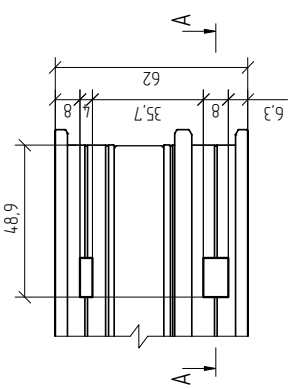

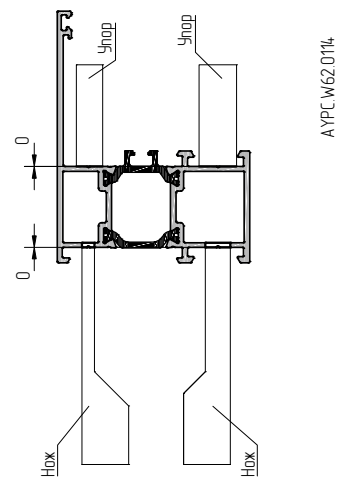

АУРС W62 0114

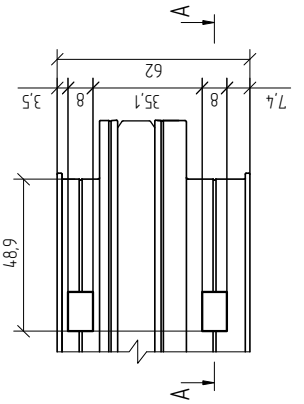

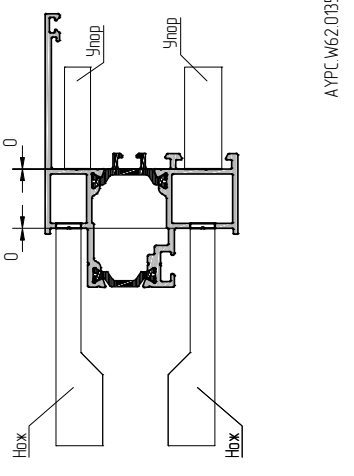

АУРС W62 0135

Данные для углового соединения методом обжима

Упор показан схематично и зависит от применяемого оборудования.

Обработка профиля для углового соединения методом штифтования

Угол α	AYPC W62 0114	
	L1	L2
90	28,6	26,2
95	29,8	27,6
100	31,0	29,0
105	32,1	30,3
110	33,2	31,6
115	34,2	32,8
120	35,1	34,0
125	36,0	35,1
130	36,8	36,1
135	37,5	37,1
140	38,1	37,9
145	38,7	38,7
150	39,2	39,5
155	39,7	40,2
160	40,0	40,7
165	40,3	41,2
170	40,5	41,7
175	40,6	42,0
180	40,7	42,3

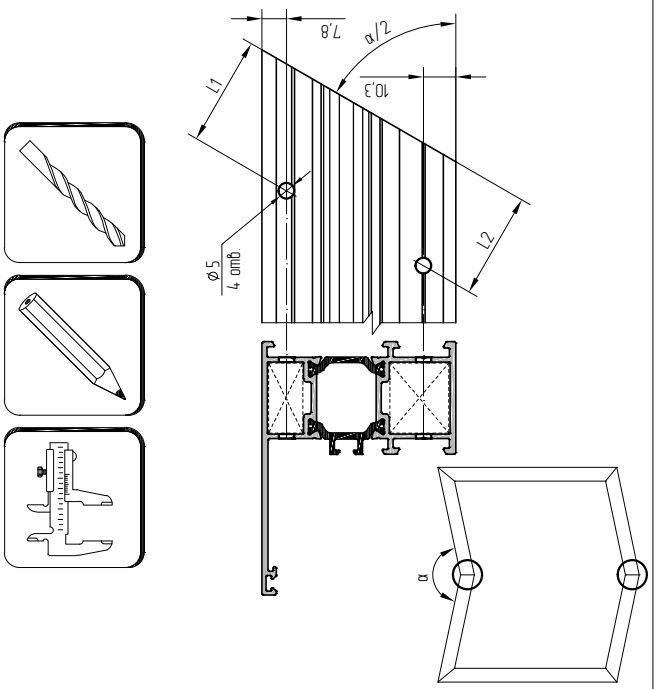

Угол α	AYPC W62 0114	
	L1	L2
90	28,6	27,9
95	29,8	29,3
100	31,0	30,6
105	32,1	31,9
110	33,2	33,0
115	34,2	34,2
120	35,1	35,2
125	36,0	36,2
130	36,8	37,2
135	37,5	38,0
140	38,1	38,8
145	38,7	39,5
150	39,2	40,1
155	39,7	40,7
160	40,0	41,2
165	40,3	41,6
170	40,5	41,9
175	40,6	42,1
180	40,7	42,3

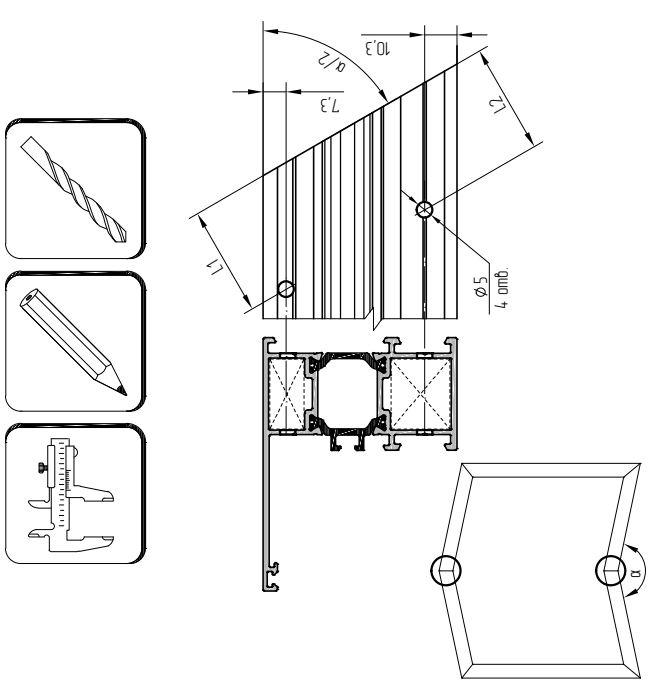

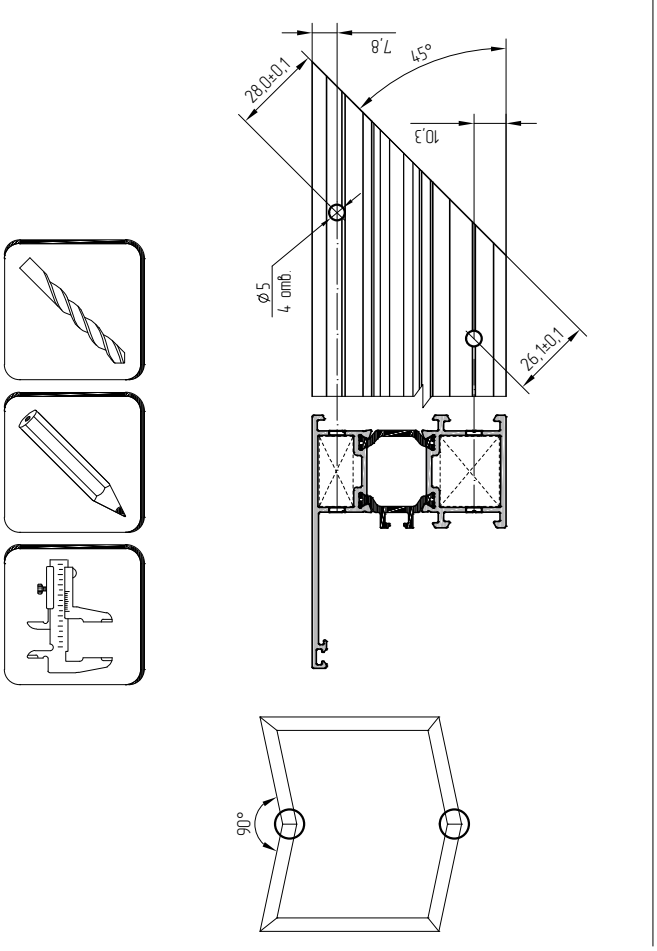

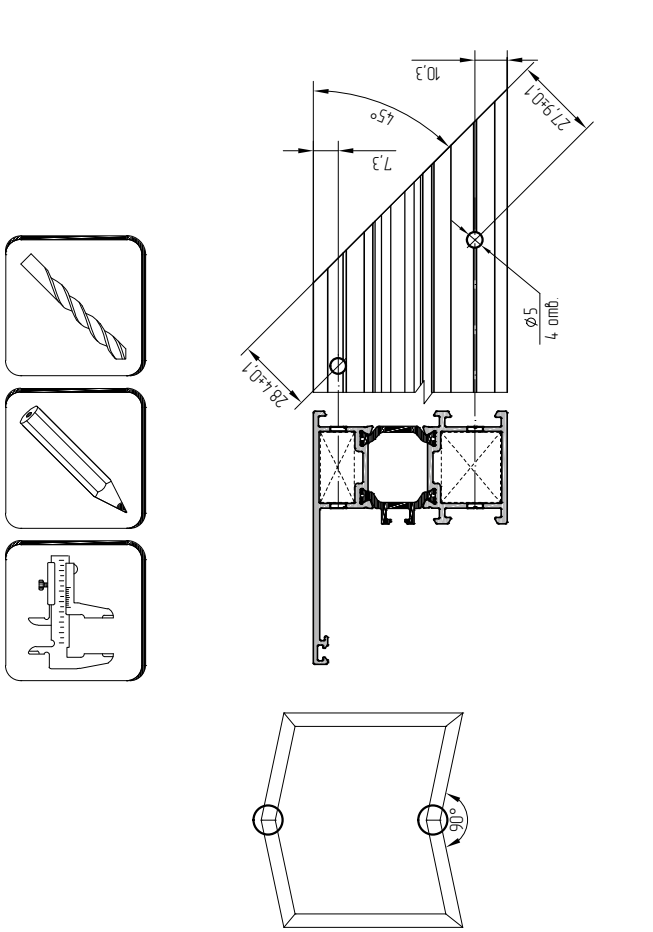

Обработка дренажных отверстий в профилях рамы и импоста

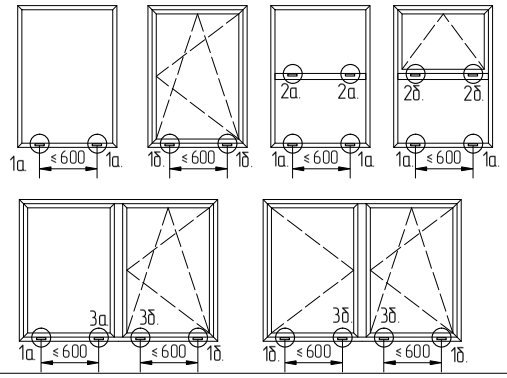

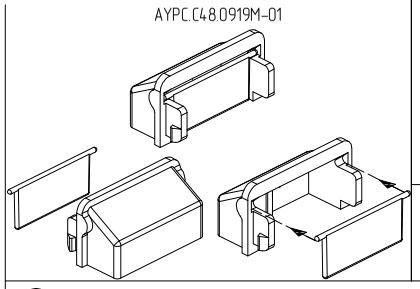

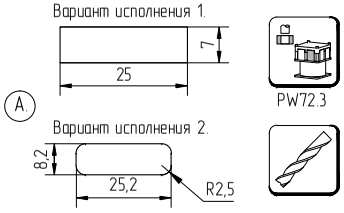

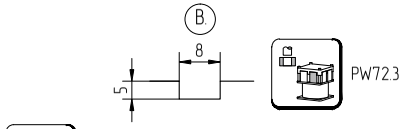

Выполняется в оконном проеме только при глухом заполнении.
Не выполняется в проемах со створкой.

Не допускается изменение (уменьшение) размеров дренажных и вентиляционных отверстий! Возможно нарушение работы дренажной и вентиляционной систем.

1.

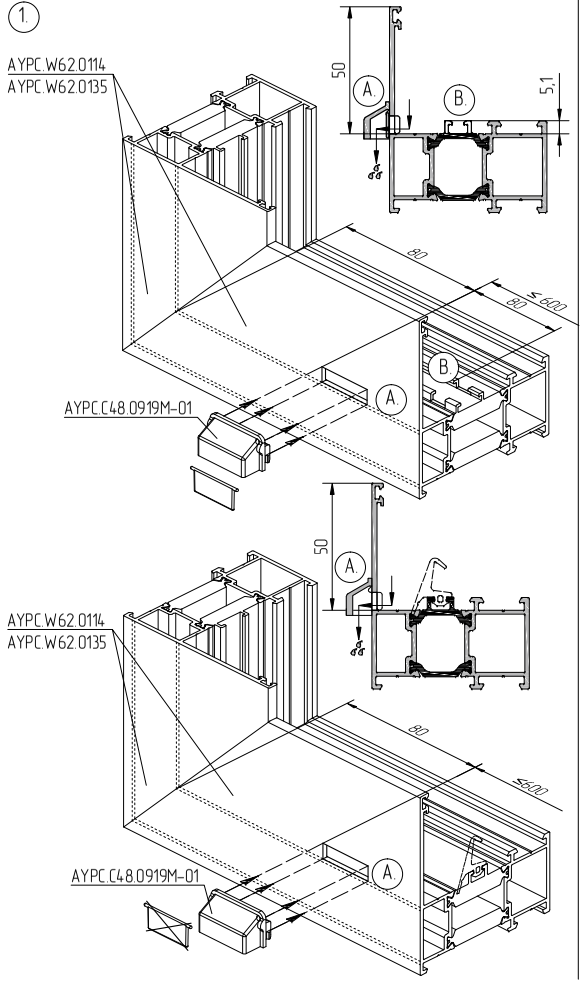

2.

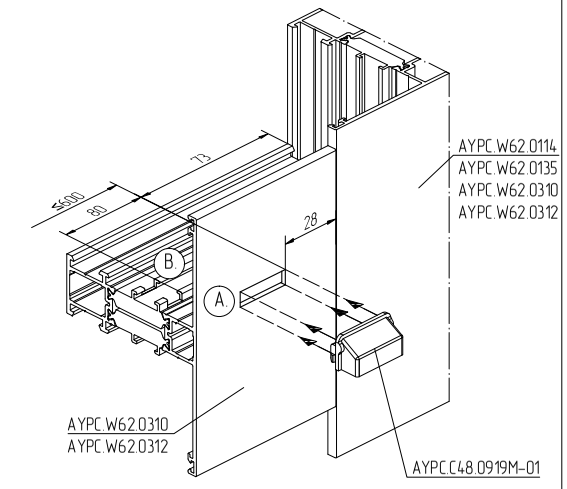

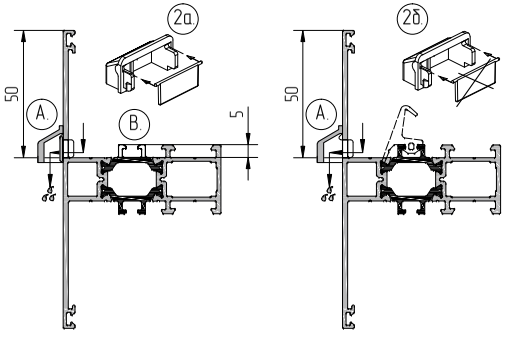

3.

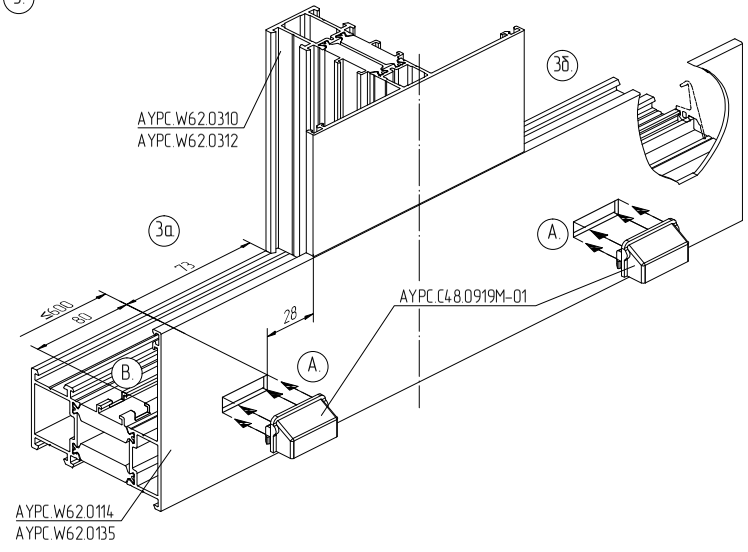

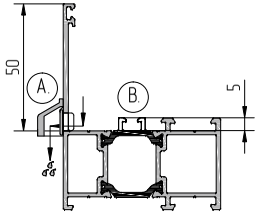

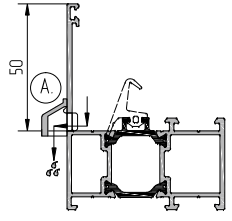

Обработка вентиляционных и дренажных отверстий в профилях створки и штапика

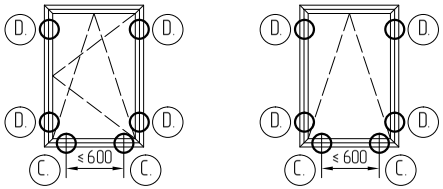

Не допускается изменение (уменьшение) размеров дренажных и вентиляционных отверстий! Возможно нарушение работы дренажной и вентиляционной систем.

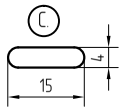

PW72.3

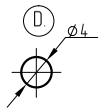

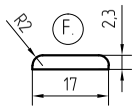

PW72.3

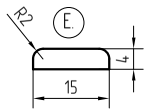

AYPC.W72.0601

PW72.3

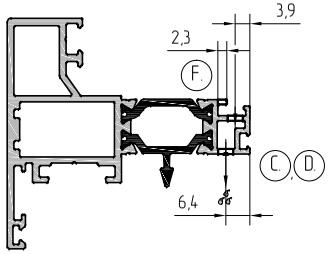

Обработать штапик AYPC.W72.0601 в местах перекрытия отверстий C в створке.

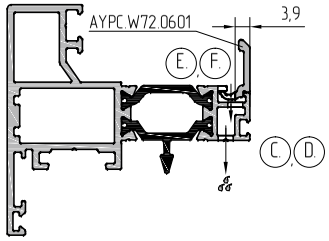

Обработать уплотнитель FRK97 в местах перекрытия E штапика AYPC.W72.0601.

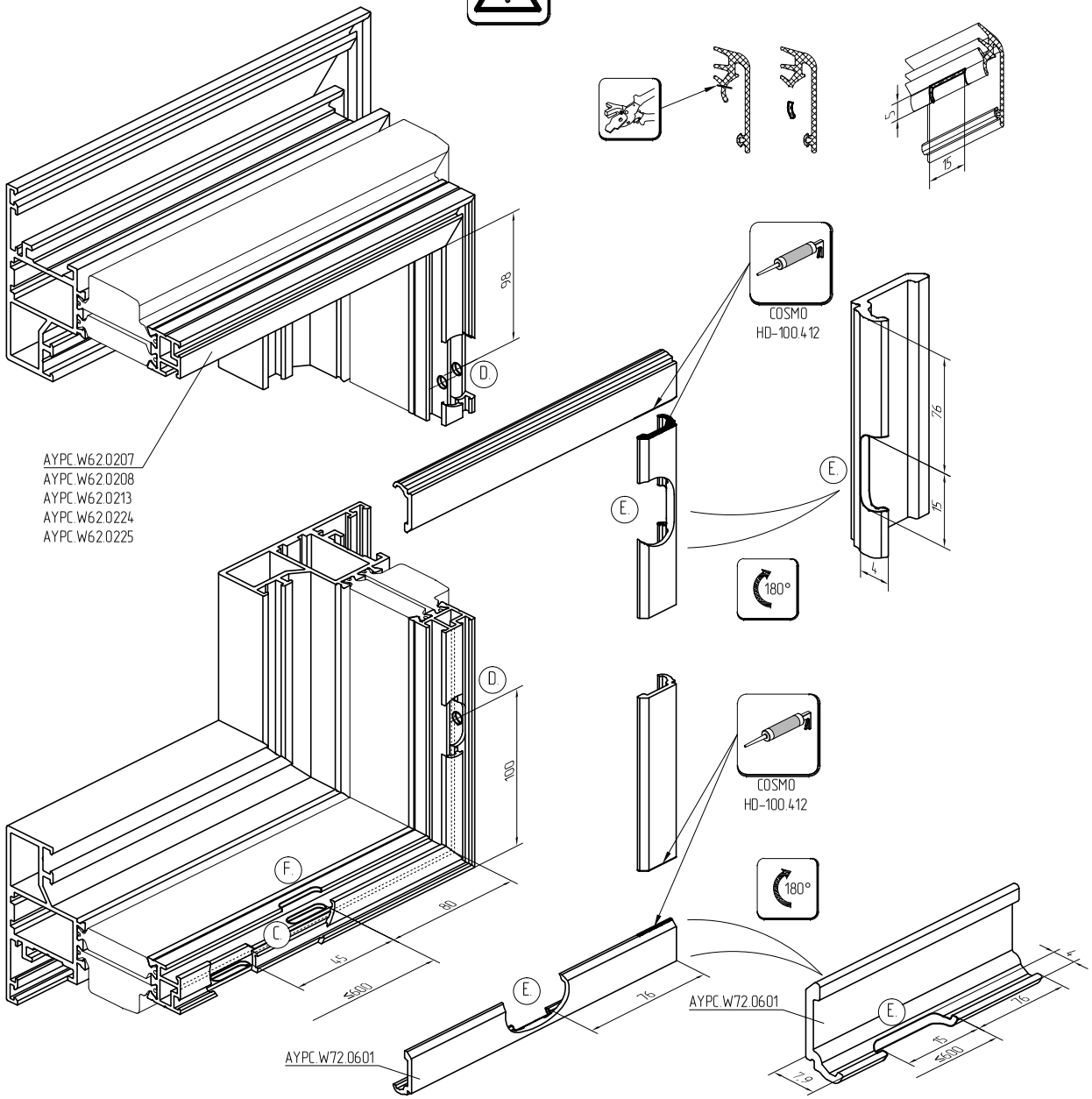

АЛЮТЕХ ПРОФИЛЬНЫЕ СИСТЕМЫ

Обработка вентиляционных и дренажных отверстий в профилях

Скрытый дренаж

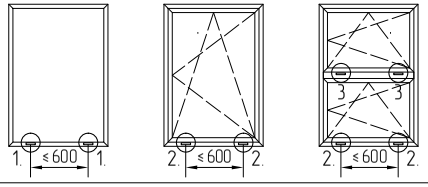

Не допускается изменение (уменьшение) размеров дренажных и вентиляционных отверстий в профилях и комплектующих!
Возможно нарушение работы дренажной и вентиляционной систем.

A.

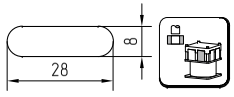

PW72.3

B.

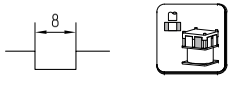

PW72.3

Выполняется в оконном проеме только при глухом заполнении.
Не выполняется в проемах со створкой.

C., E., F.

07.07

AYPC.W62.0945

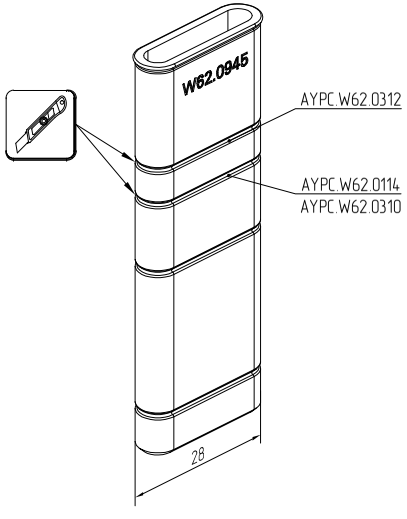

1.

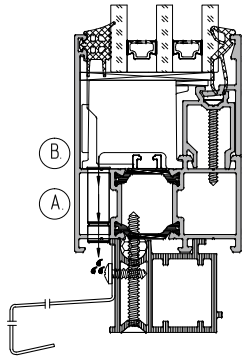

2.

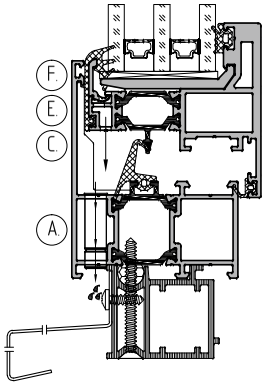

3.

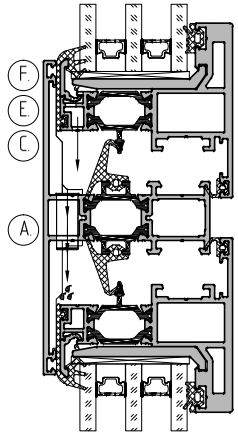

1.

Обработка профиля рамы

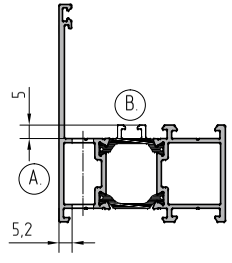

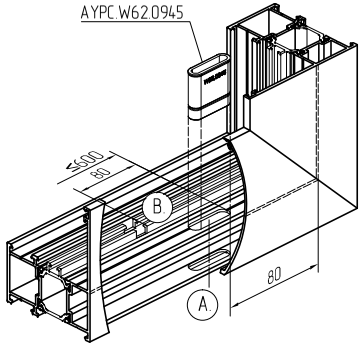

2.

Обработка профиля рамы

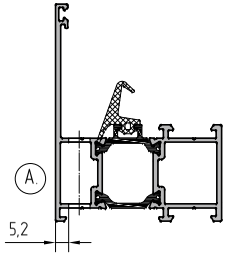

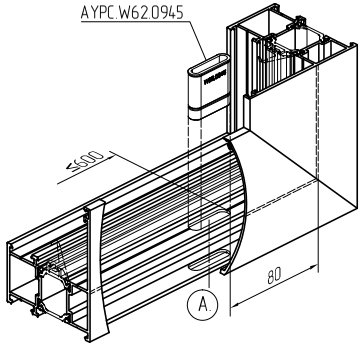

3.

Обработка профиля импоста

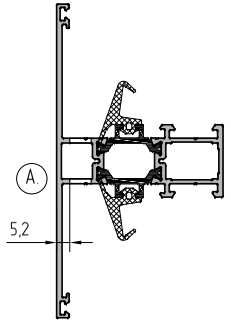

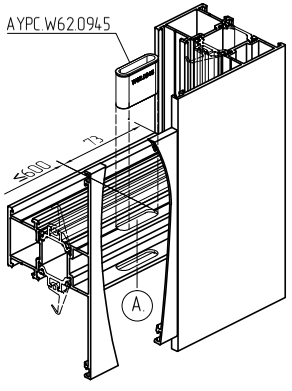

Обработка вентиляционных и дренажных отверстий в профилях. Скрытый дренаж

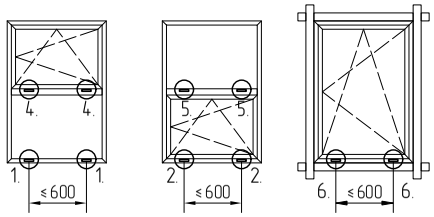

Не допускается изменение (уменьшение) размеров дренажных и вентиляционных отверстий в профилях и комплектующих!
Возможно нарушение работы дренажной и вентиляционной систем

A.

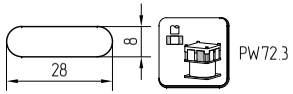

B.

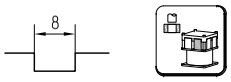

Выполняется в оконном проеме только при глухом заполнении.
Не выполняется в проемах со створкой

C., E., F.

AYPC.W62.0945

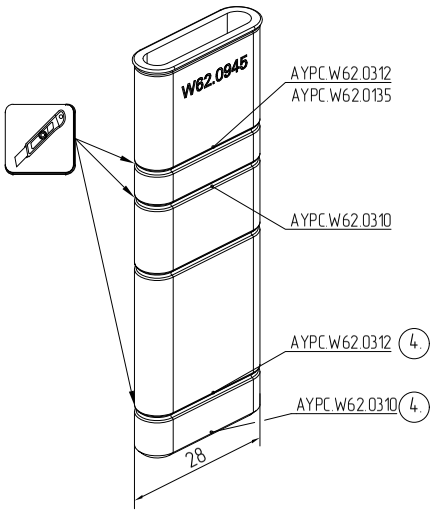

4.

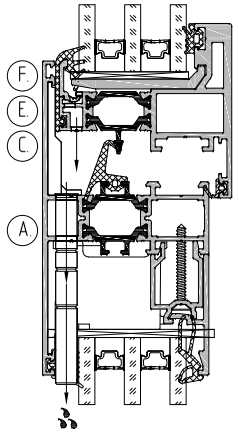

5.

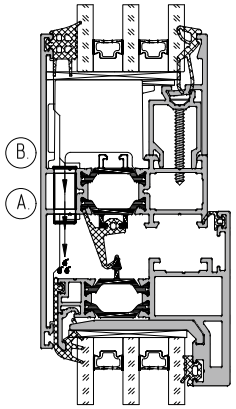

6.

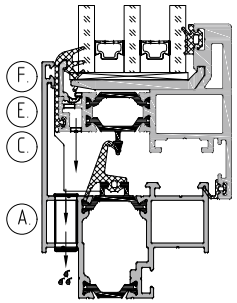

4.

Обработка профилей импоста

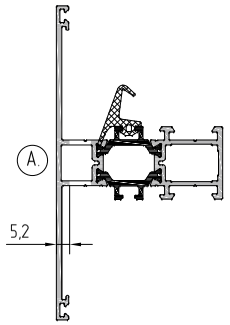

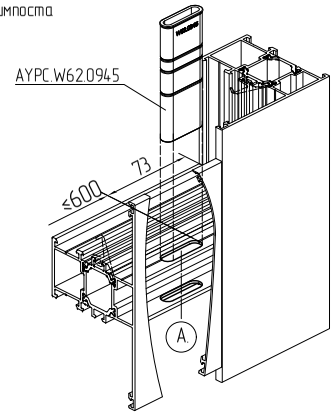

5.

Обработка профилей импоста

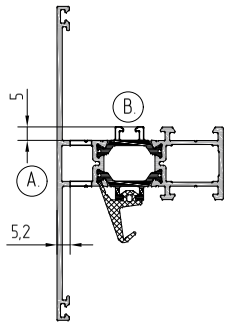

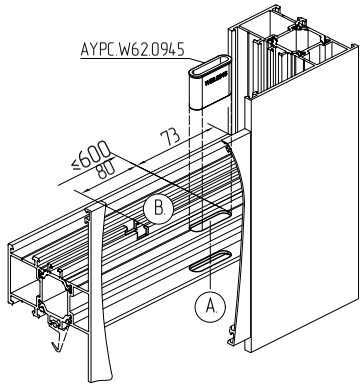

6.

Обработка профилей рамы для установки в фасад

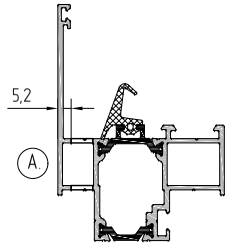

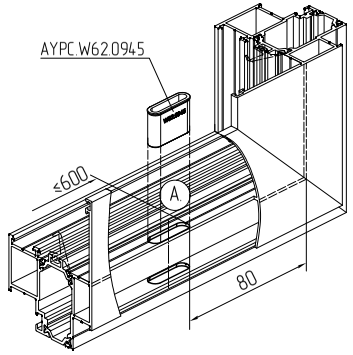

Последовательность сборки углового соединения рамы

1. Пропустить шаг 1 при угловом соединении методом обжима.

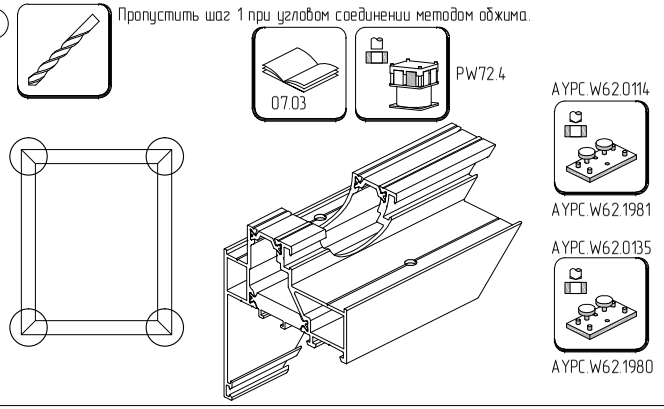

2.

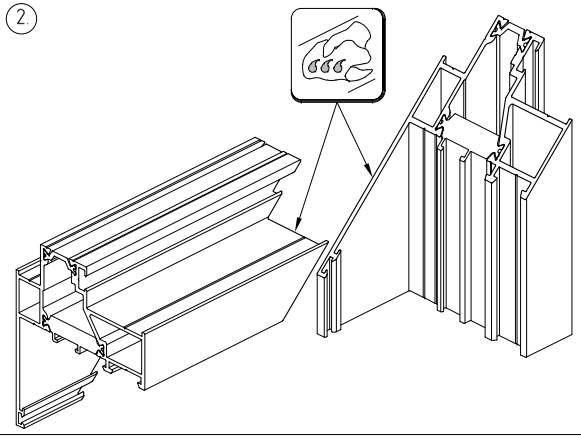

3.

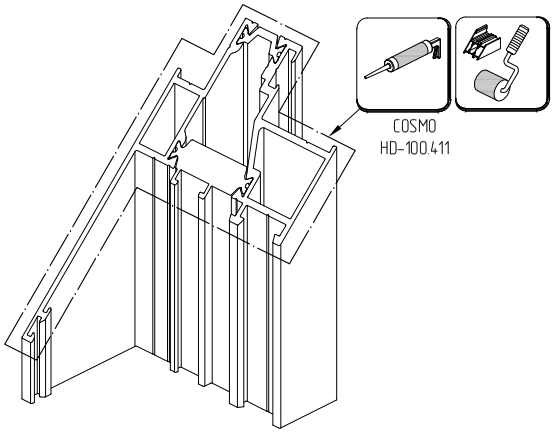

4.

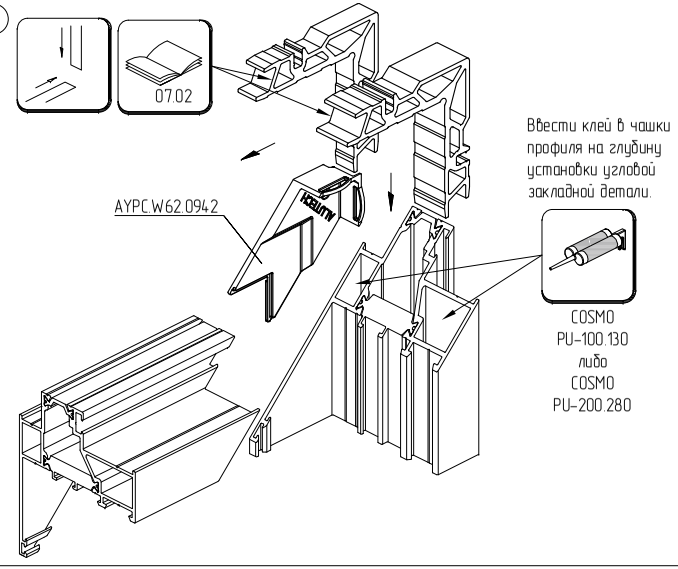

5.

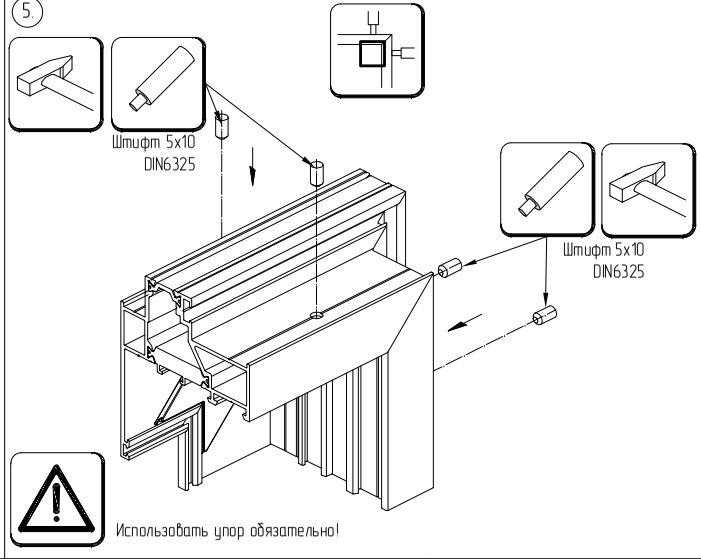

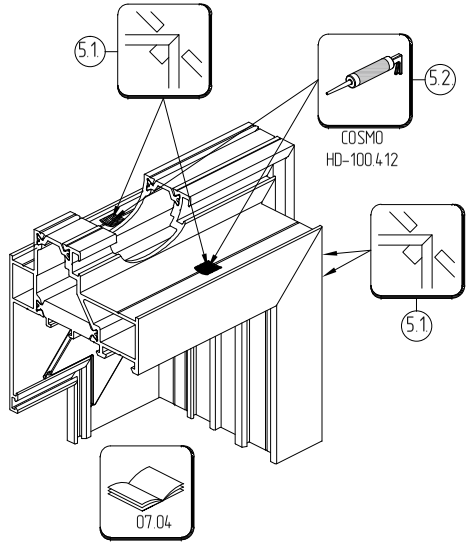

6.

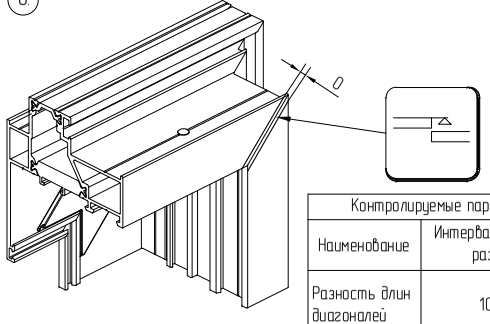

Контролируемые параметры собранного изделия		
Наименование	Интервалы номинальных размеров, мм	Предельное отклонение, мм
Разность длин диагоналей	≤ 1000 1000–2000 >2000	1,0 2,0 3,0

7.

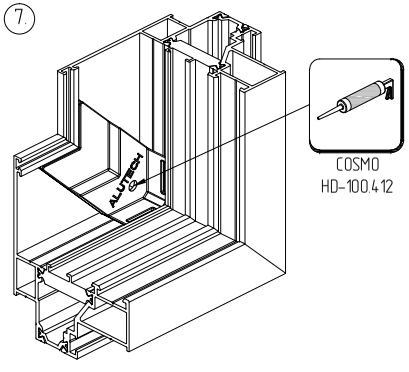

8.

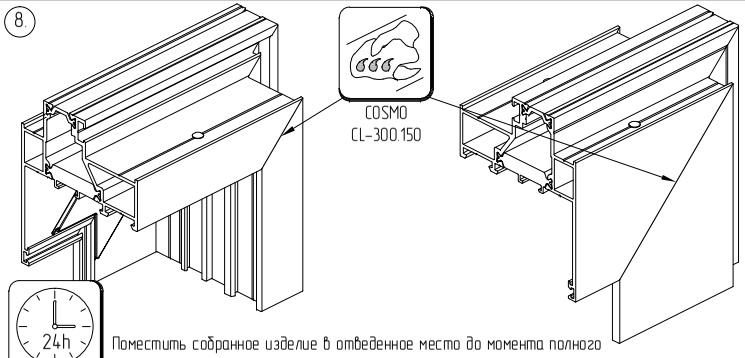

Поместить собранное изделие в отведенное место до момента полного высыхания клеевого состава, согласно рекомендациям производителя клея.

Последовательность сборки углового соединения створки с угловой закладной 0136/200

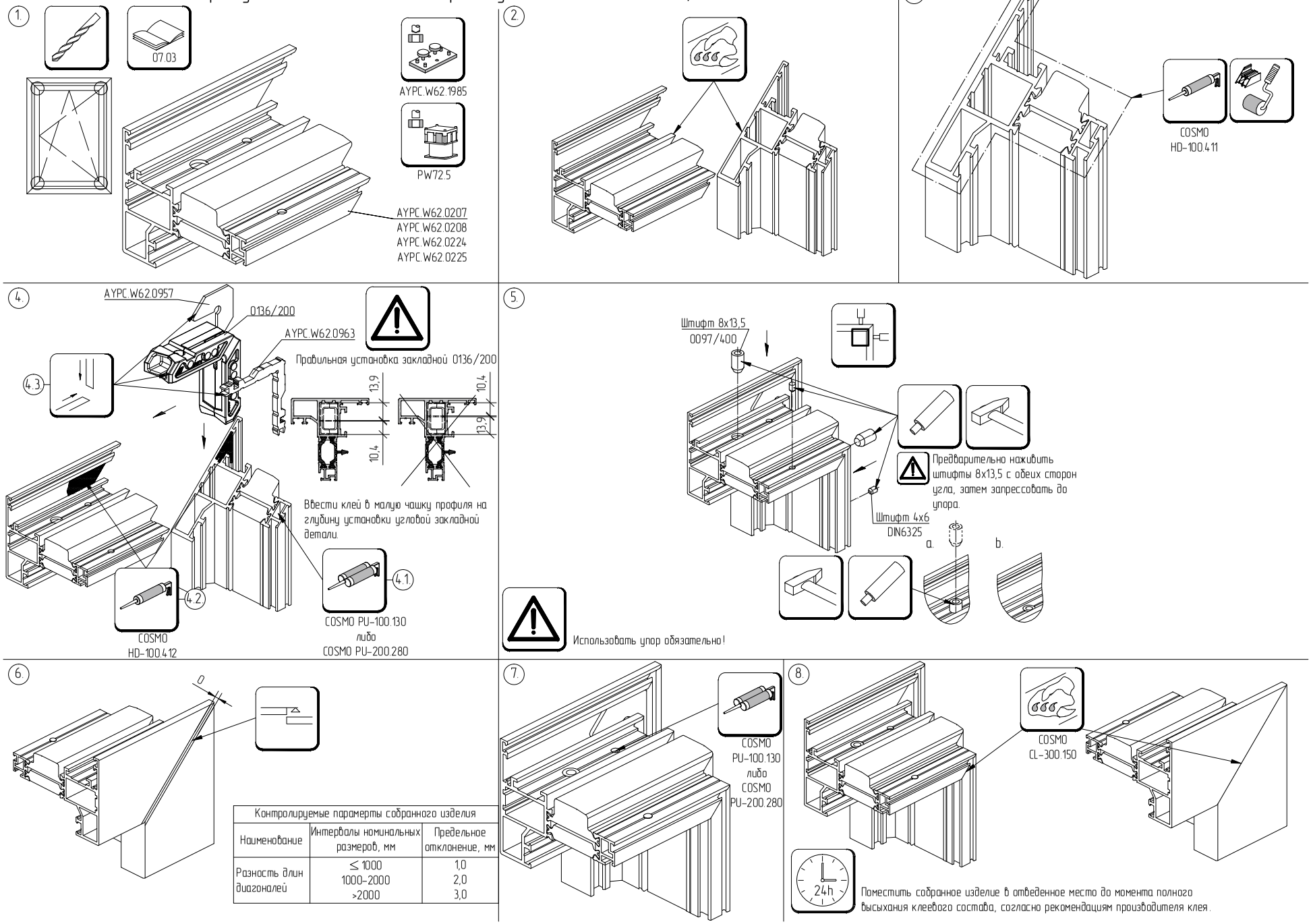

Контролируемые параметры собранного изделия		
Наименование	Интервалы номинальных размеров, мм	Предельное отклонение, мм
Разность длин диагоналей	≤ 1000	1,0
	1000–2000	2,0
	>2000	3,0

Последовательность сборки углового соединения створки с экструдированной угловой закладной

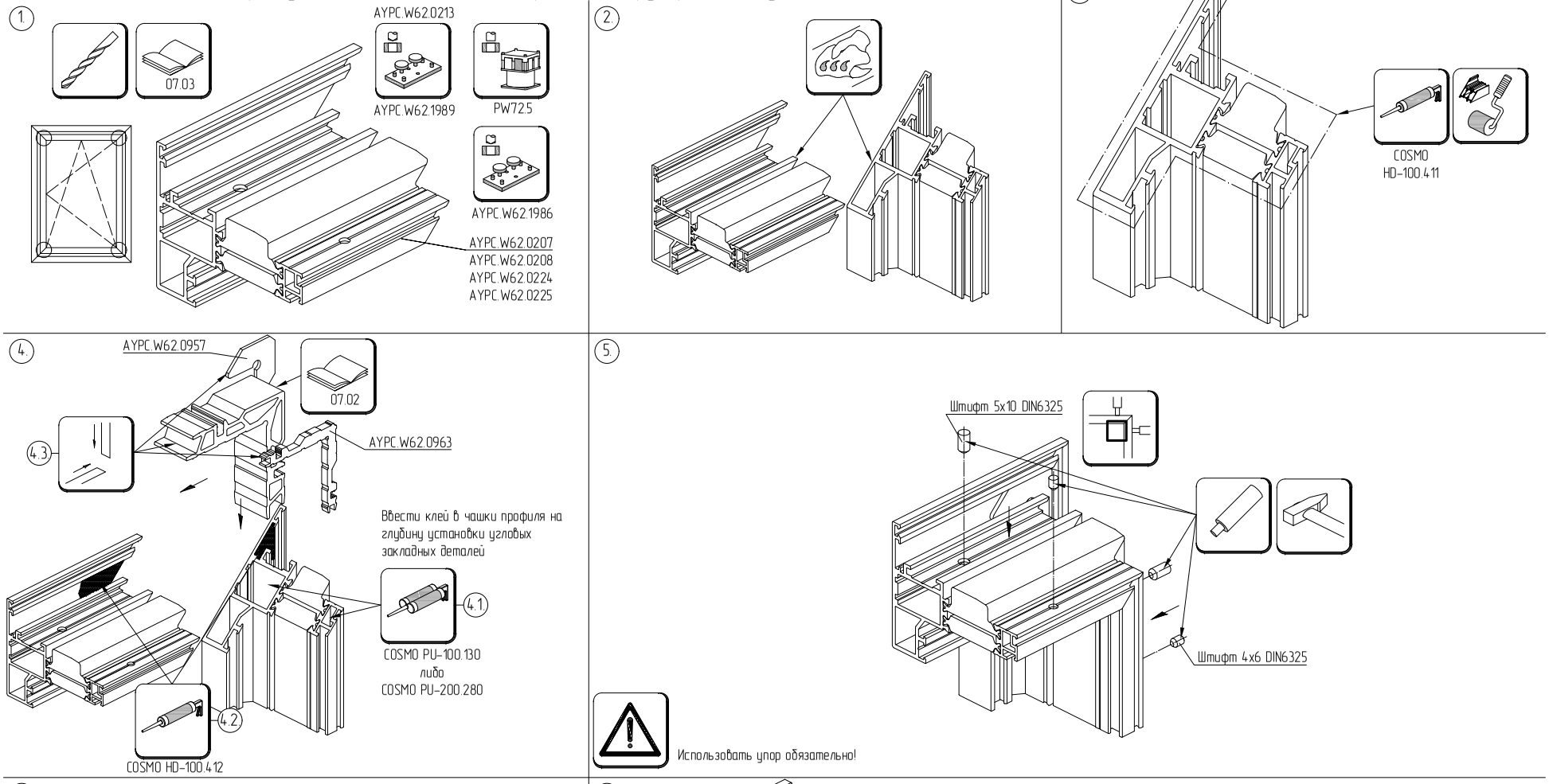

Контролируемые параметры собранного изделия		
Наименование	Интервалы номинальных размеров, мм	Предельное отклонение, мм
Разность длин диагоналей	≤ 1000 1000–2000 >2000	1,0 2,0 3,0

Обработка и сборка эркерных конструкций

1. Эркерный оконный блок с углом 90° наружу.

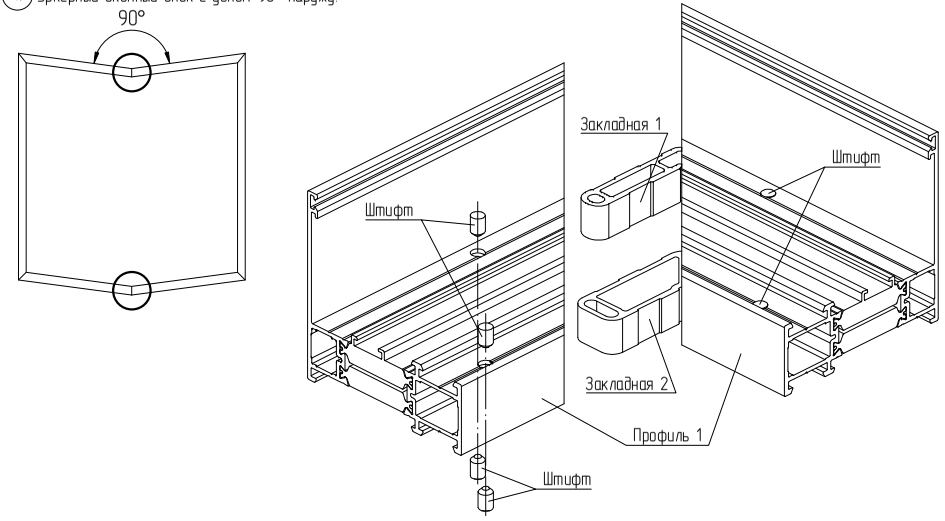

Профиль 1	Закладная 1		Закладная 2		Штифт	
	Артикул	Кол-во, шт	Артикул	Кол-во, шт	Артикул	Кол-во, шт
AYPC.W62.0114	AYPC.W62.0978-01	1	AYPC.W62.0979-01	1	5x10 DIN6325D	8

2. Эркерный оконный блок с углом 90° внутрь.

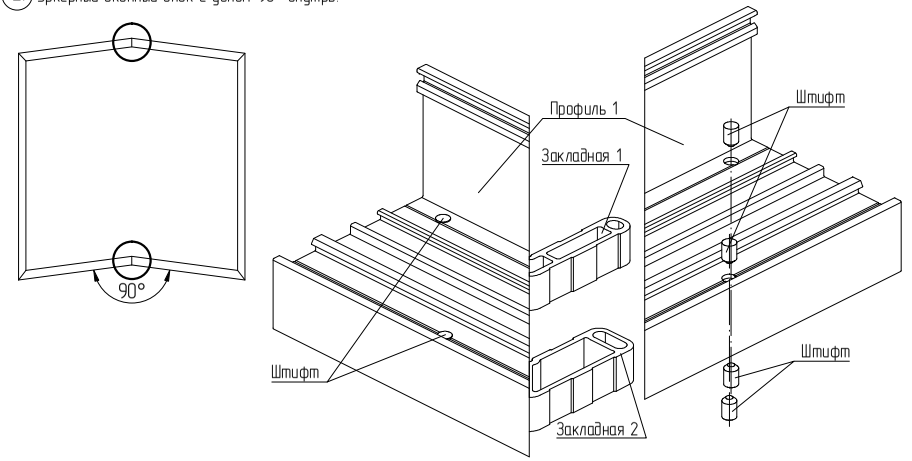

Профиль 1	Закладная 1		Закладная 2		Штифт	
	Артикул	Кол-во, шт	Артикул	Кол-во, шт	Артикул	Кол-во, шт
AYPC.W62.0114	AYPC.W62.0978-01	1	AYPC.W62.0979-01	1	5x10 DIN6325D	8

3. Эркерный оконный блок с углом 90°-180° наружу.

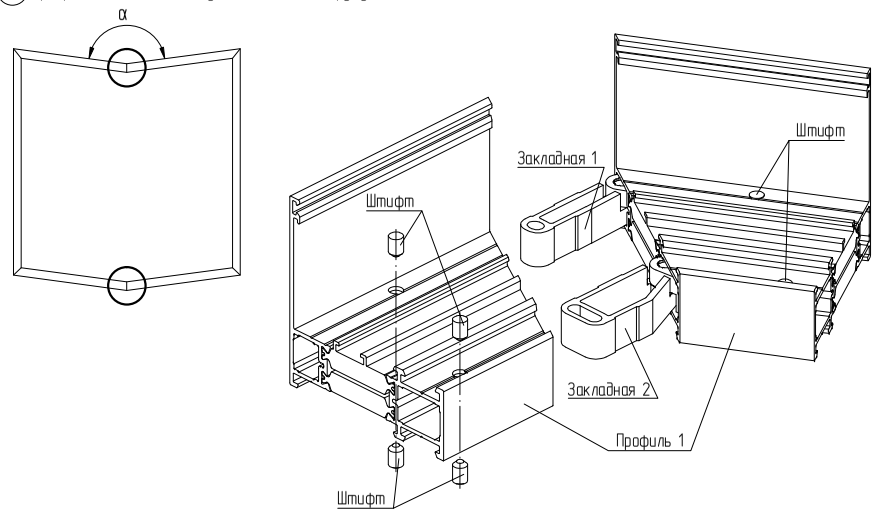

Профиль 1	Закладная 1		Закладная 2		Штифт	
	Артикул	Кол-во, шт	Артикул	Кол-во, шт	Артикул	Кол-во, шт
AYPC.W62.0114	AYPC.W62.0982-01	1	AYPC.W62.0984-01	1	5x10 DIN6325D	

4. Эркерный оконный блок с углом 90°-180° внутрь.

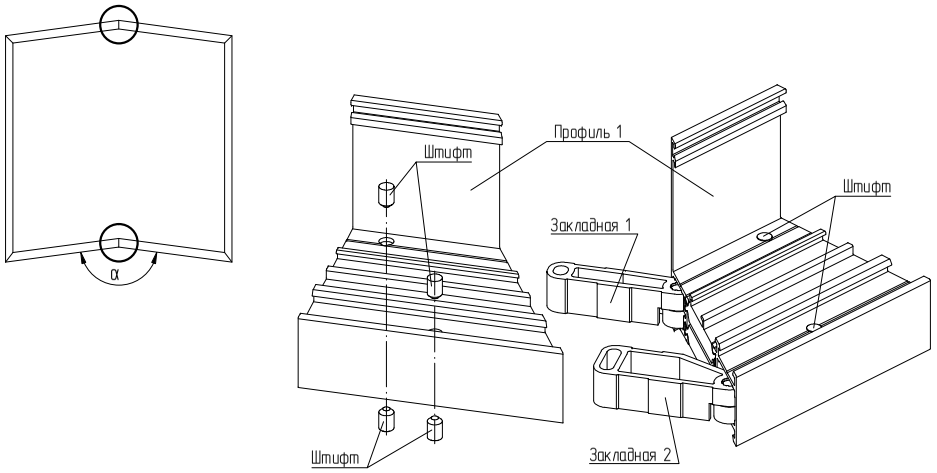

Профиль 1	Закладная 1		Закладная 2		Штифт	
	Артикул	Кол-во, шт	Артикул	Кол-во, шт	Артикул	Кол-во, шт
AYPC.W62.0114	AYPC.W62.0982-01	1	AYPC.W62.0984-01	1	5x10 DIN6325D	

Последовательность сборки углового соединения рамы/импоста эркерного оконного блока

1.

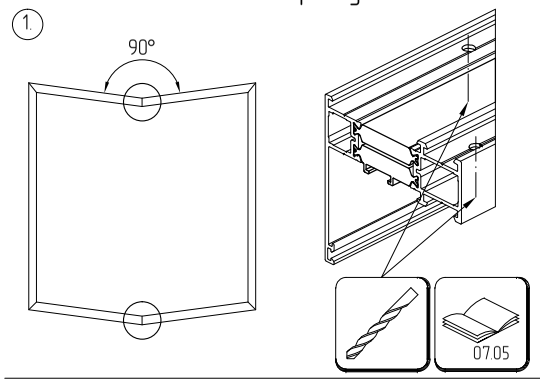

2.

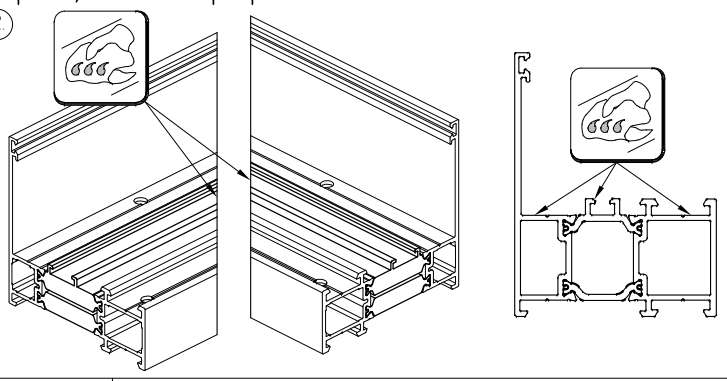

3.

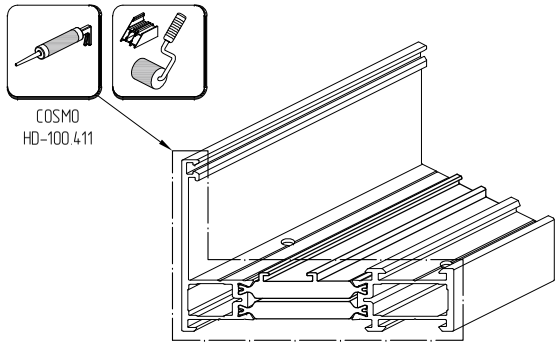

4.

Ввести клей в чашки профиля на глубину установки угловой закладной детали.

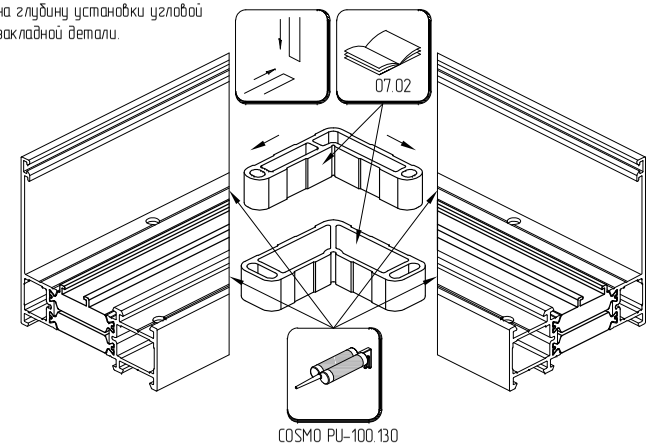

COSMO PU-100.130
либо
COSMO PU-200.280

5.

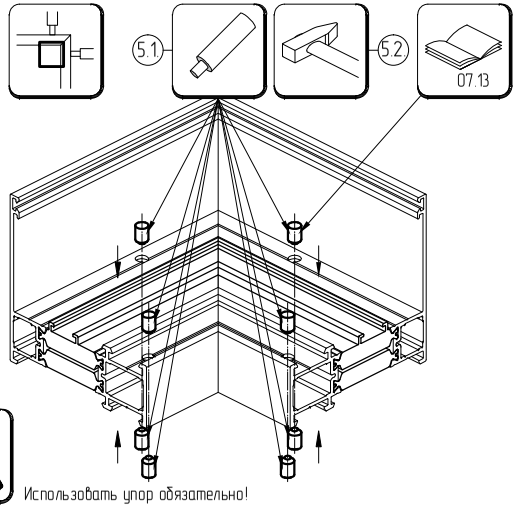

Использовать упор обязательно!

6.

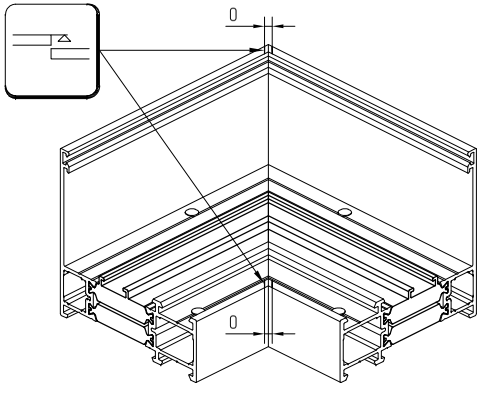

7.

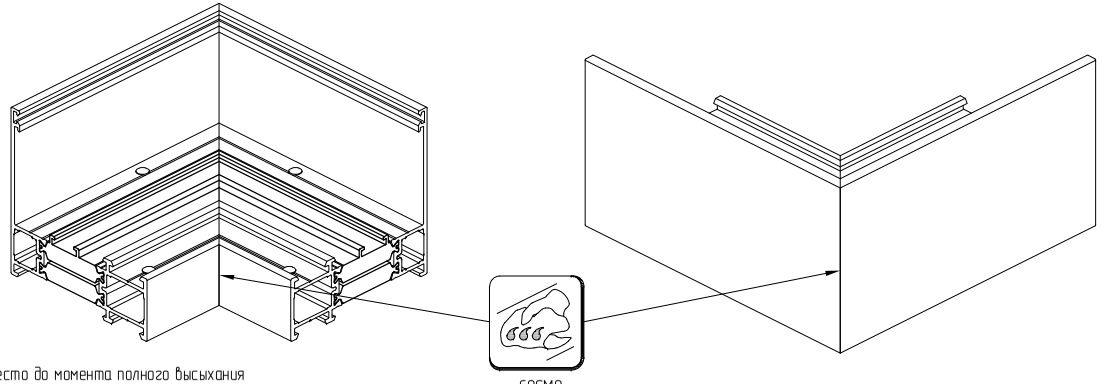

24h

Собранное изделие поместить в отведенное место до момента полного высыхания клеевого состава, согласно рекомендациям производителя клея.

COSMO
CL-300.150

Последовательность сборки углового соединения рамы / импоста эркерного оконного блока

1.

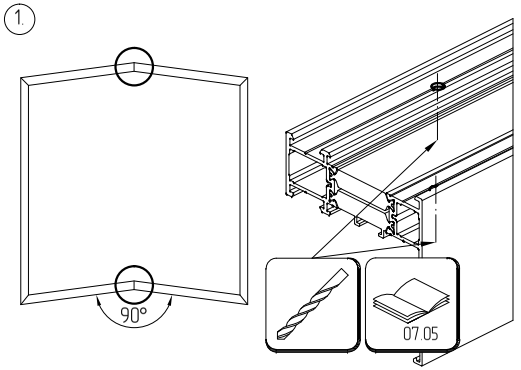

2.

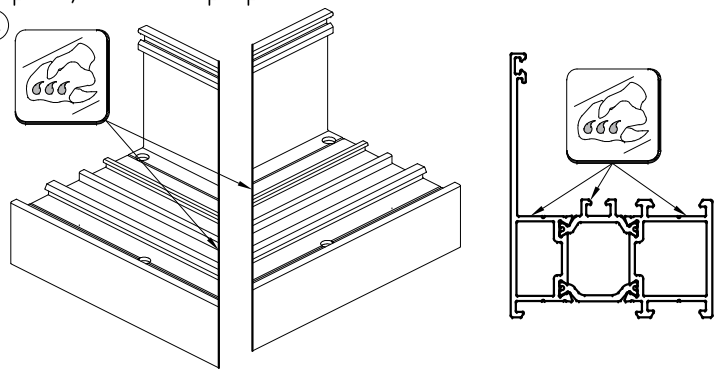

3.

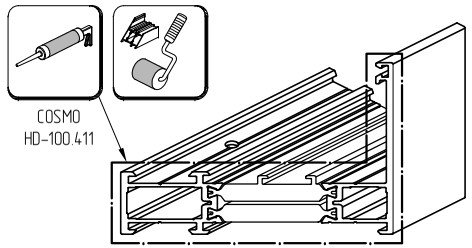

4.

Ввести клей в чашки профиля на глубину установки угловой закладной детали.

COSMO PU-100.130
либо
COSMO PU-200.280

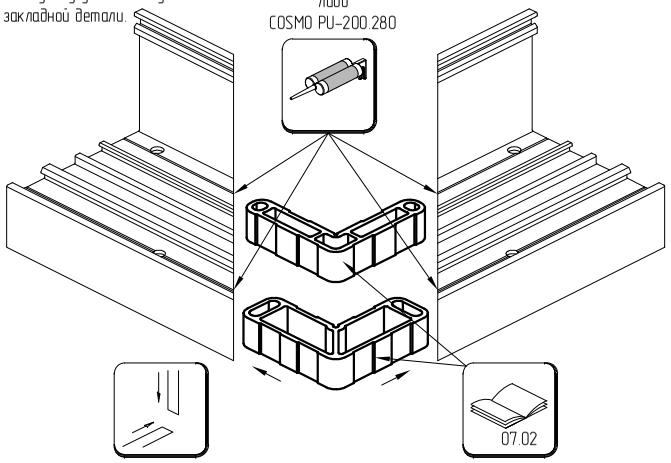

5.

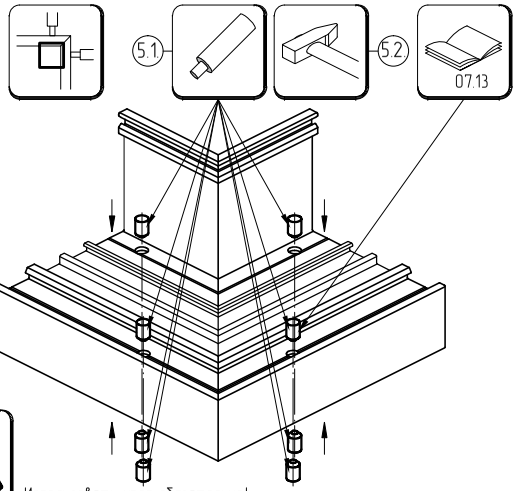

Использовать упор обязательно!

6.

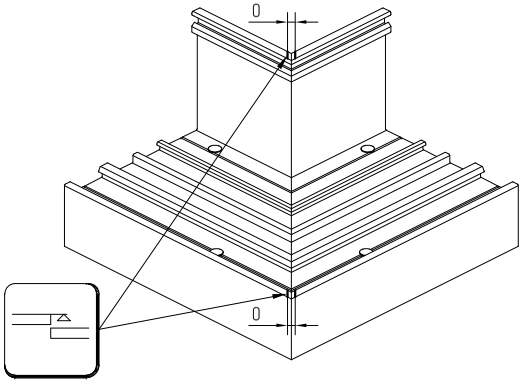

7.

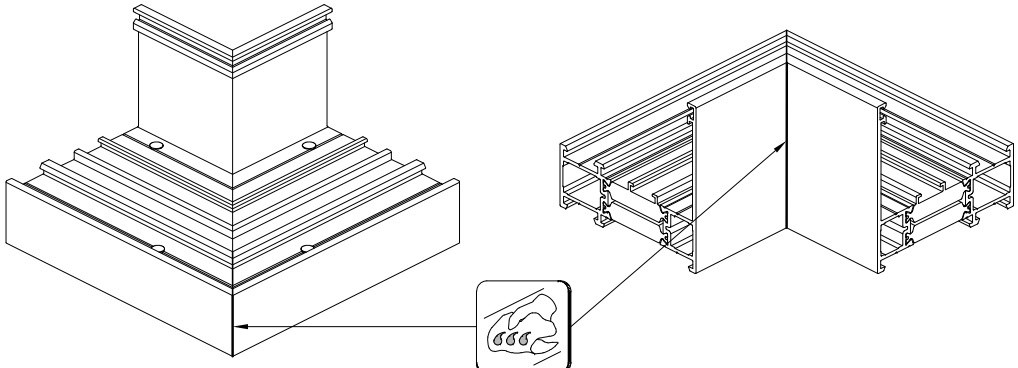

24h

Собранное изделие поместить в отведенное место до момента полного высыхания клеевого состава, согласно рекомендациям производителя клея.

Последовательность сборки углового соединения рамы эркерного оконного блока

Порядок сборки и установки угловых закладных AYPC.W62.0982-01 и AYPC.W62.0984-01.

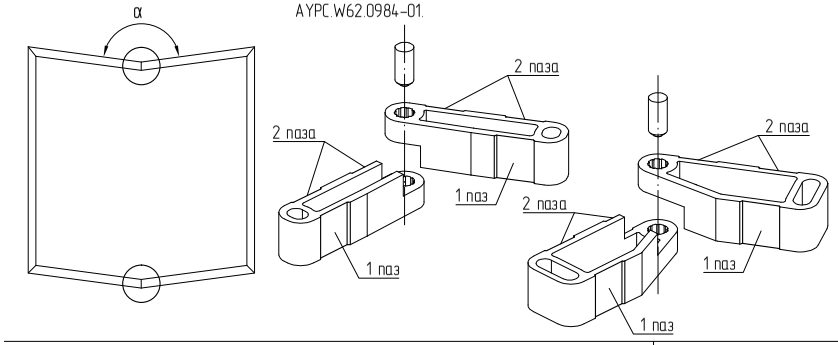

1.

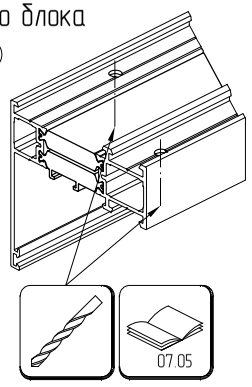

2.

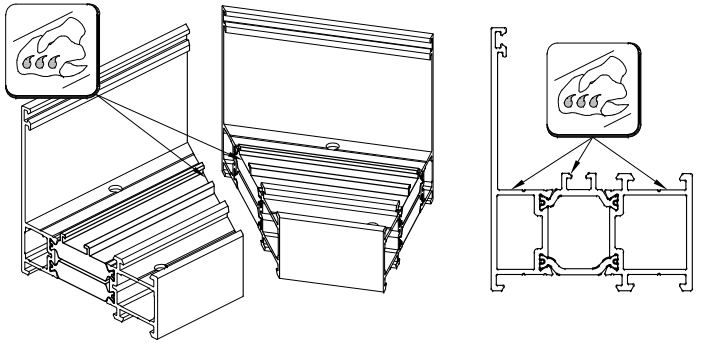

3.

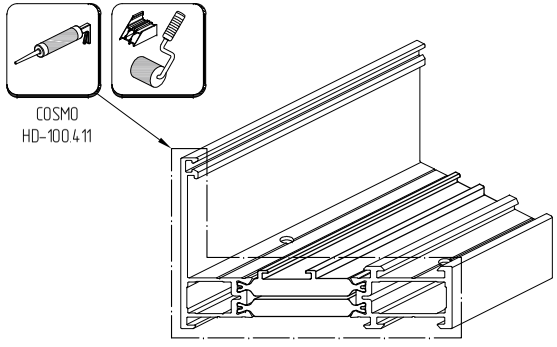

4.

Ввести клей в чашки профиля на глубину установки угловой закладной детали.

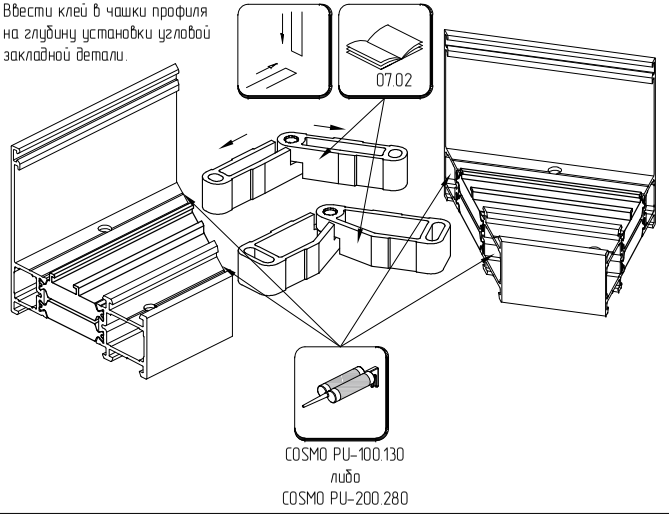

5.

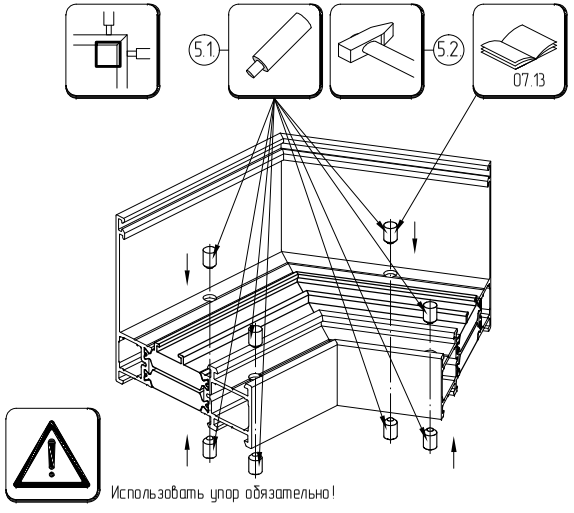

6.

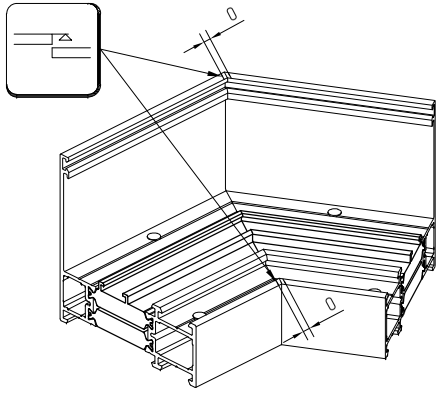

7.

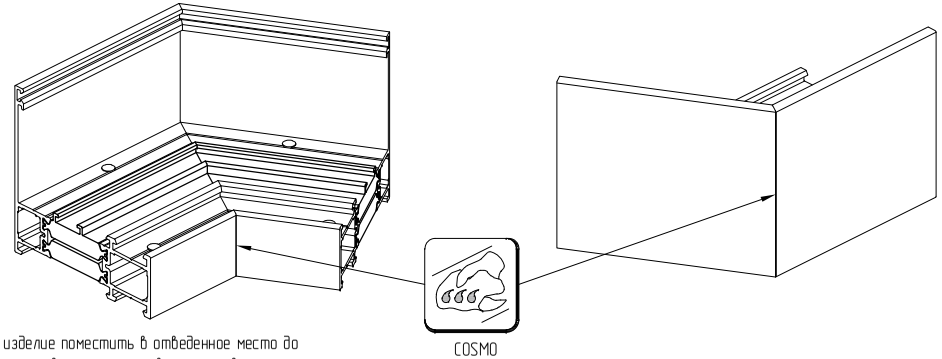

Последовательность сборки углового соединения рамы эркерного оконного блока

Порядок сборки и установки угловых закладных AYPC.W62.0982-01 и AYPC.W62.0984-01.

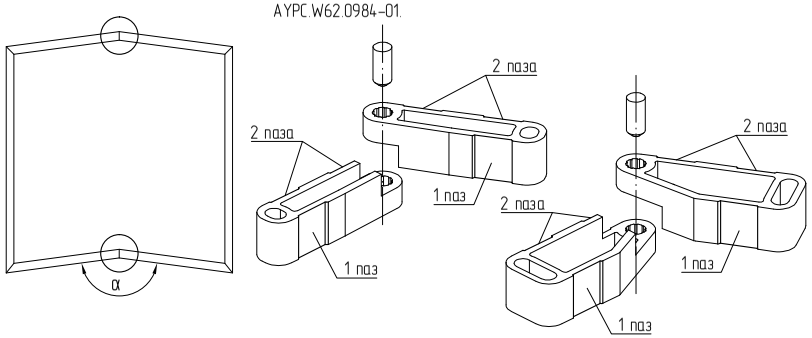

1.

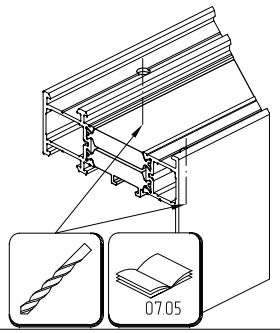

2.

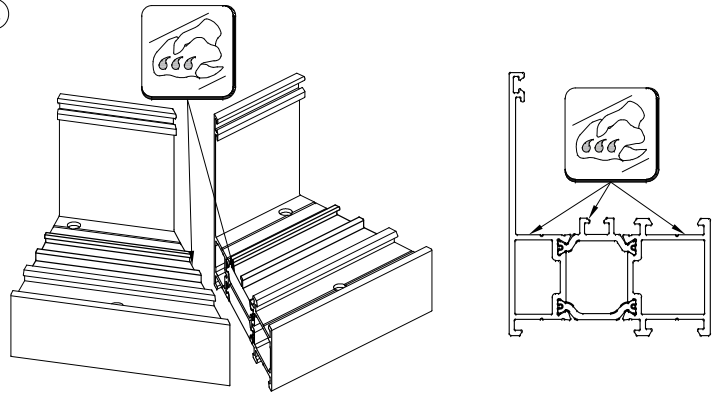

3.

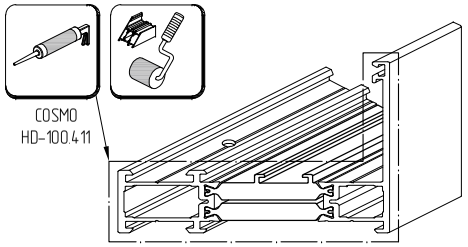

4.

Ввести клей в чашки профиля на глубину установки угловой закладной детали.

COSMO PU-100.130
либо
COSMO PU-200.280

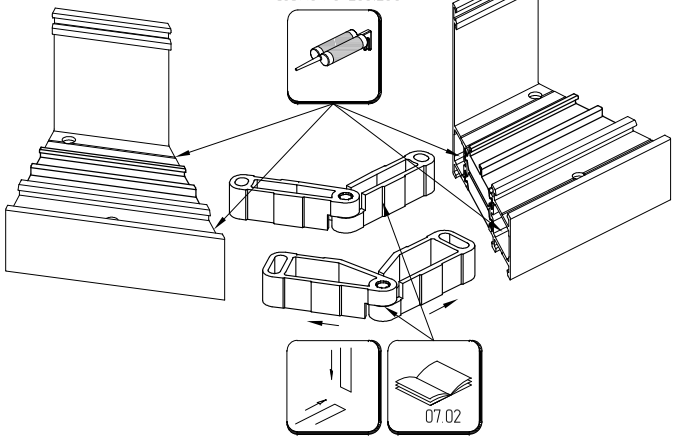

5.

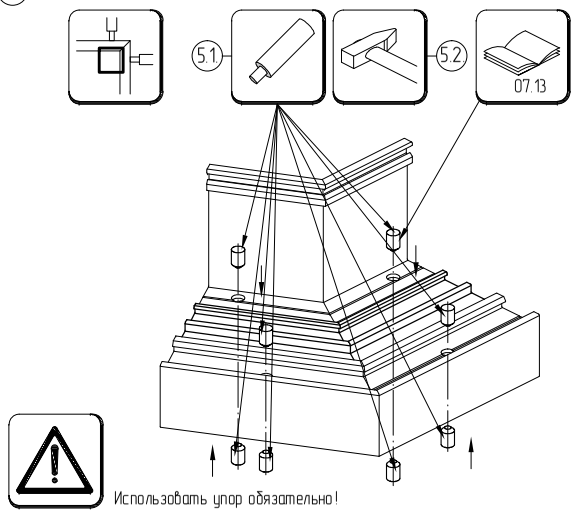

Использовать упор обязательно!

6.

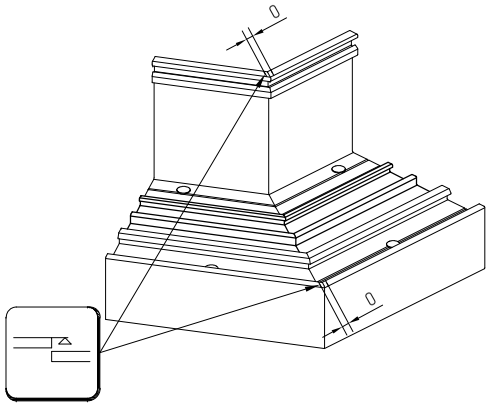

7.

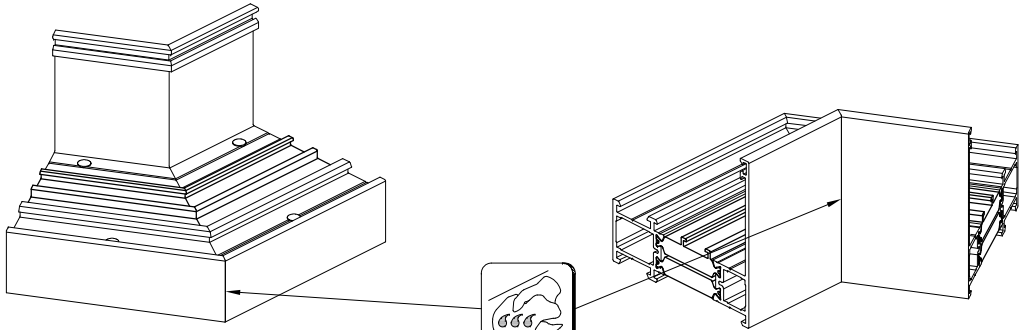

24h

Собранное изделие поместить в отведенное место до момента полного высыхания клеевого состава, согласно рекомендациям производителя клея.

Подбор комплектующих и обработка профилей для соединения их под углом α = 90°

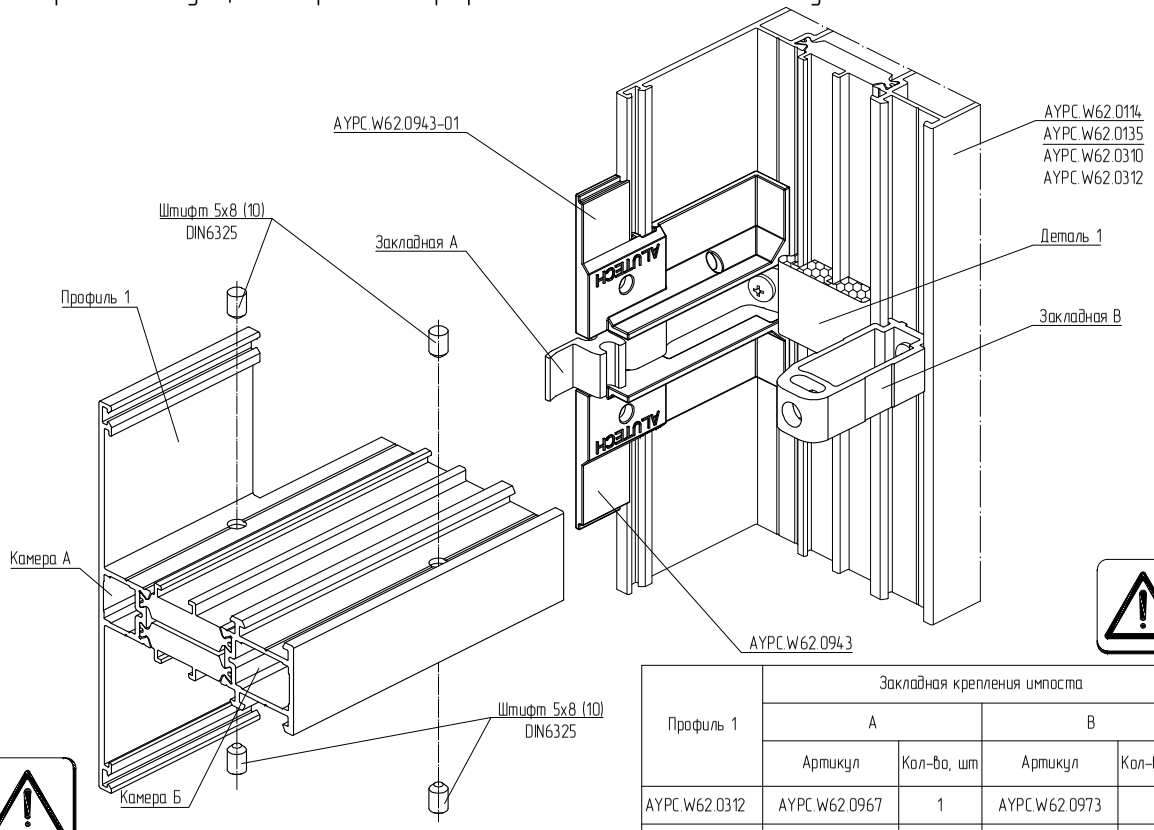

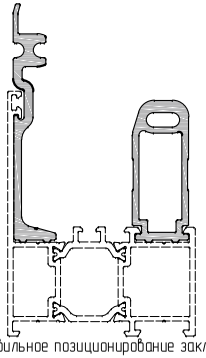

Правильное позиционирование закладных крепления импоста.

Схема обработки профиля 1

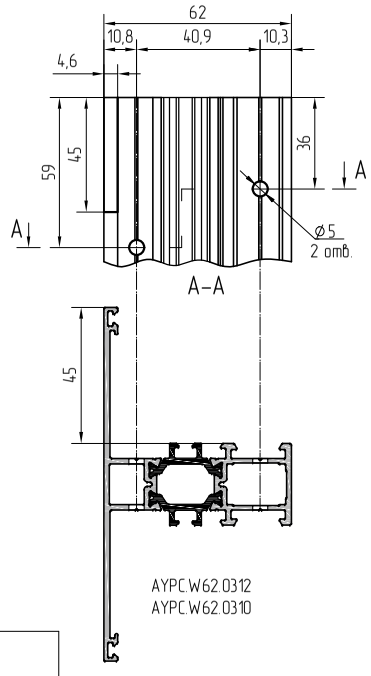

PW72.5

AYPC.W62.1981

AYPC.W62.0943 и AYPC.W62.0943-01 устанавливаются до сборки конструкции.

Профиль 1	Закладная крепления импоста				Деталь 1		
	А		В				
	Артикул	Кол-во, шт	Артикул	Кол-во, шт	Артикул	Кол-во, шт	Эскиз
AYPC.W62.0312	AYPC.W62.0967	1	AYPC.W62.0973	1	AYPC.W62.0915	1	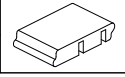
AYPC.W62.0310	AYPC.W62.0967-01	1	AYPC.W62.0973-01	1	AYPC.W62.0915-01	1	

Закладные крепления импоста

Исходный профиль – AYPC.W62.0703

AYPC.W62.0967

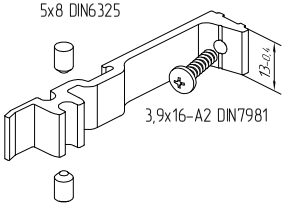

AYPC.W62.0967-01

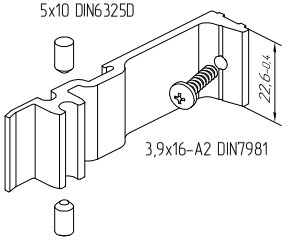

Исходный профиль – AYPC.W62.0705

AYPC.W62.0973

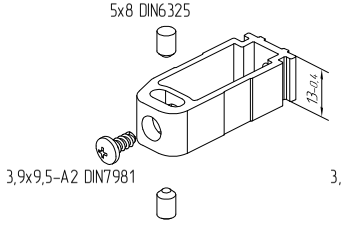

AYPC.W62.0973-01

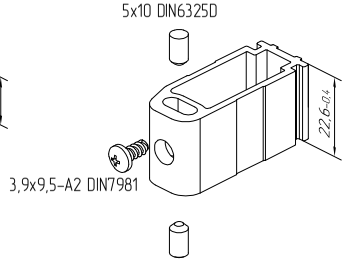

Соблюдать соответствие количества отверстий и устанавливаемых штифтов указанному в инструкции !
Уменьшение количества штифтов и отверстий приведет к потере прочностных характеристик конструкции .
Не допускать замены штифтов на винты самонарезающие !

Последовательность сборки Т, Х-образного (импостного) соединения профилей под углом α = 90°

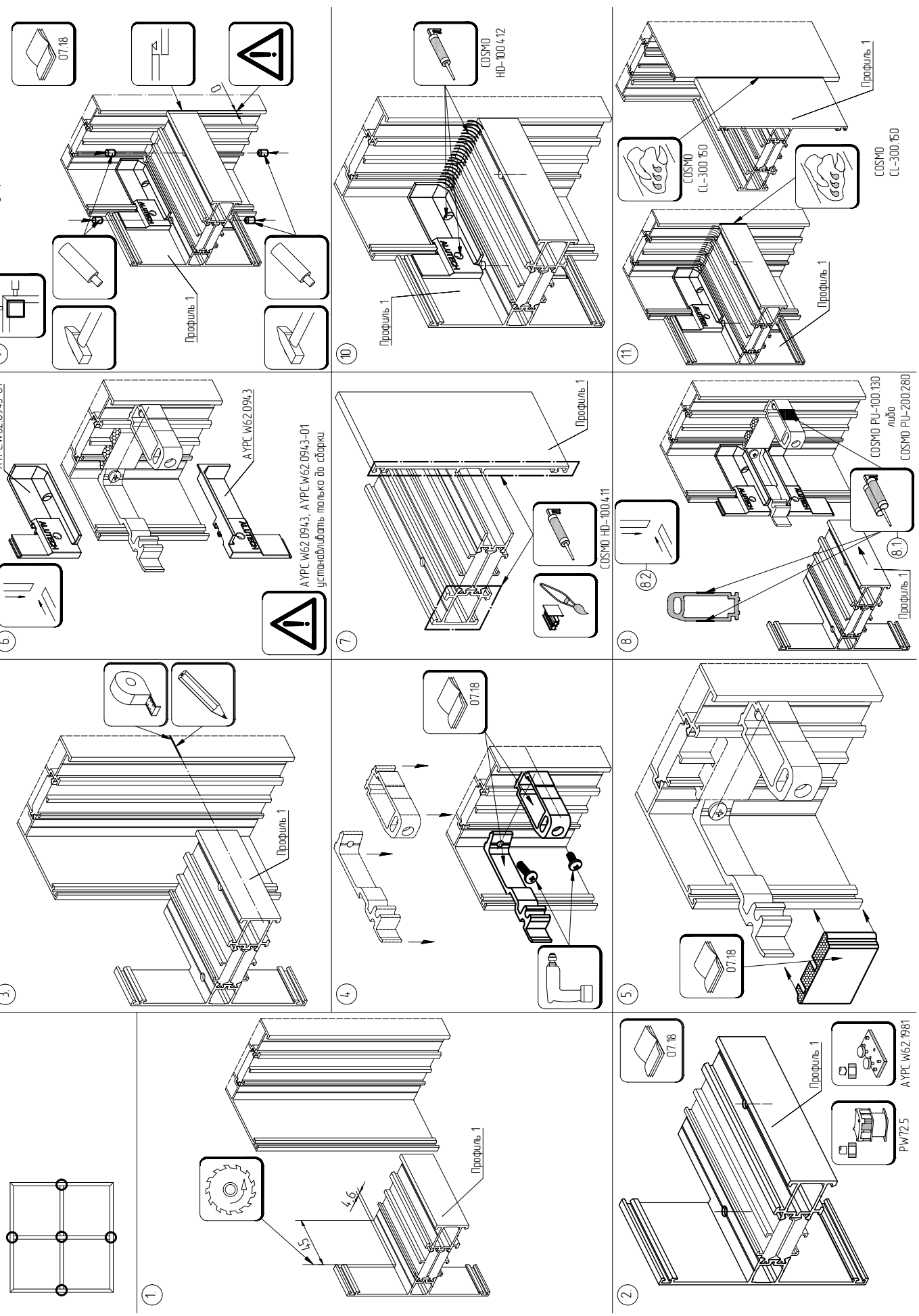

Схемы зарезки и установки уплотнителя FRK180 и уголка резинового FRK181

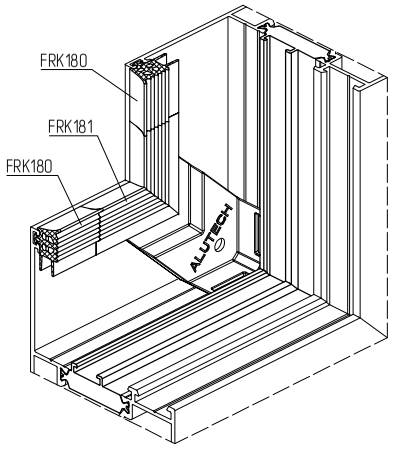

1. Установка FRK181.

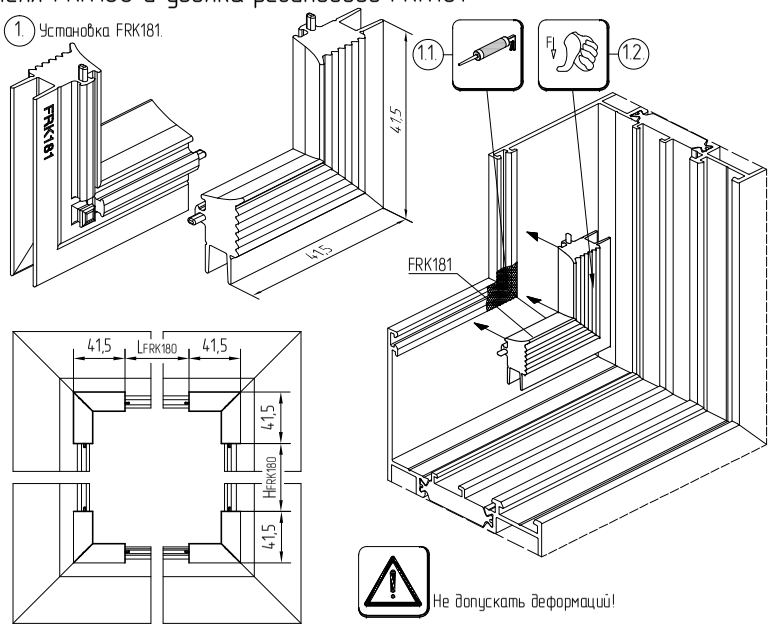

Не допускать деформаций!

2. Установка FRK180.

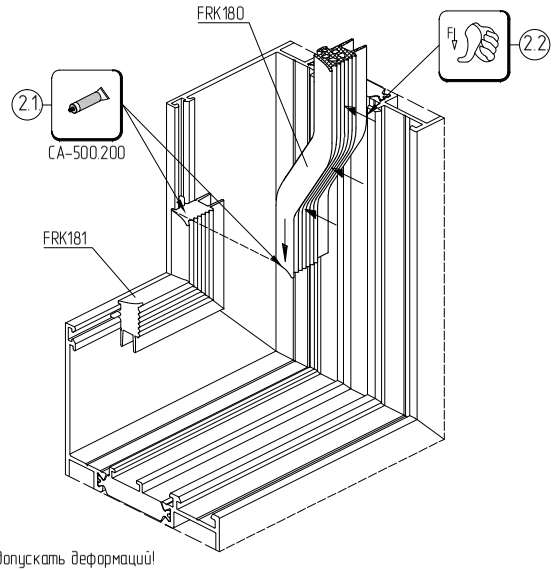

Не допускать деформаций!
Не допускать зазоров!
Не растягивать при установке!

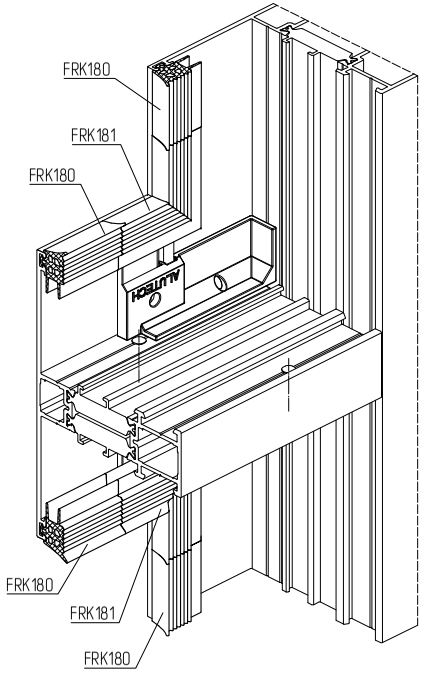

3.

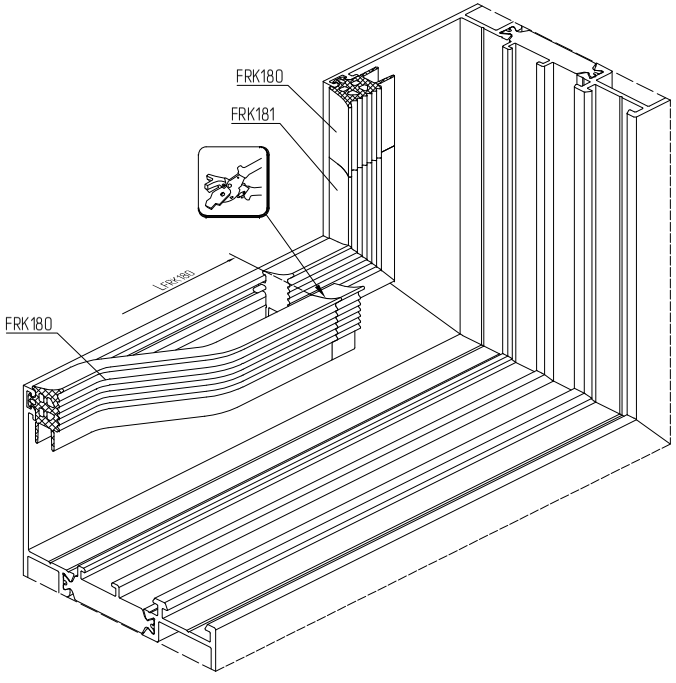

Нарезать уплотнитель FRK180 с запасом 1% по длине!

4. Операцию 4.3 производить непосредственно перед установкой заполнения.

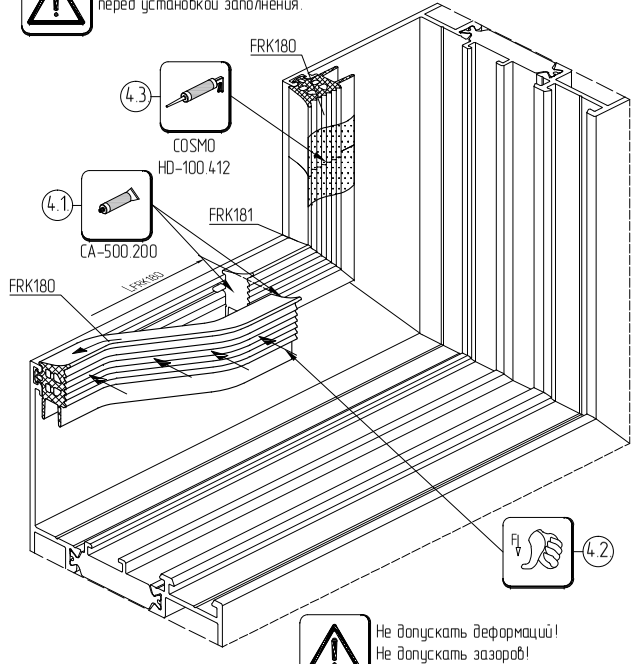

Не допускать деформаций!
Не допускать зазоров!
Не растягивать при установке!

Установка уплотнителей FRK51/FRK52

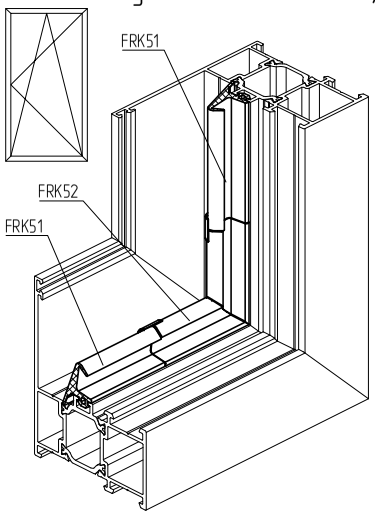

1. Герметизация рамы и установка FRK52

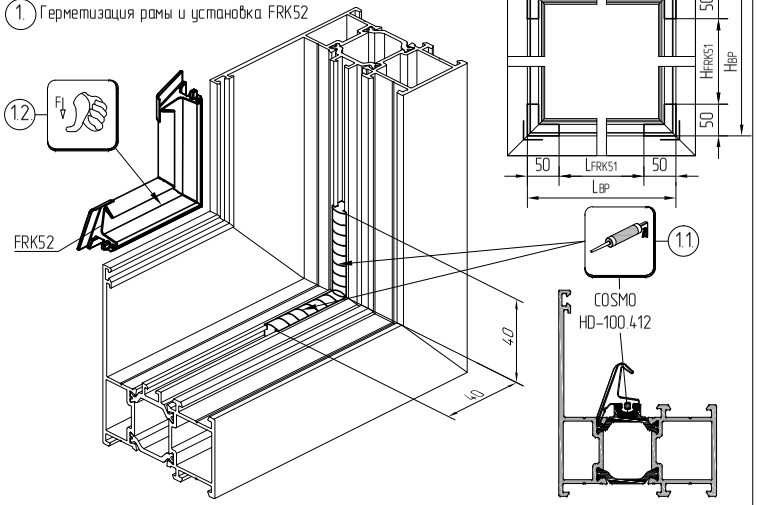

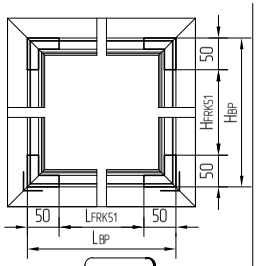

2. Проверка правильности установки FRK52

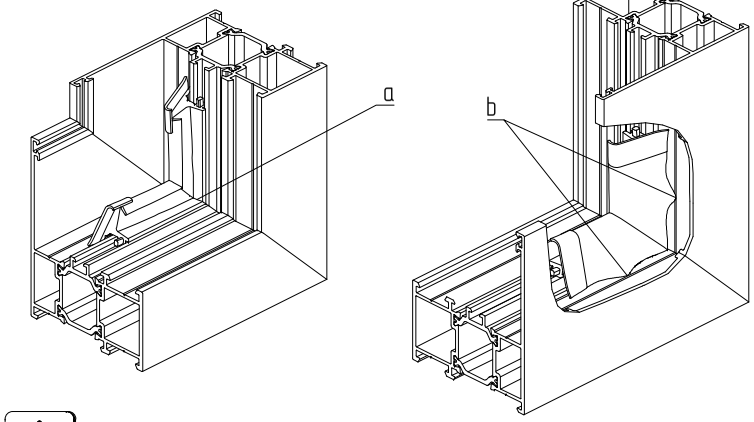

При установке FRK52 не допускается продавливание (a) и деформация (b)

3. Установка FRK51

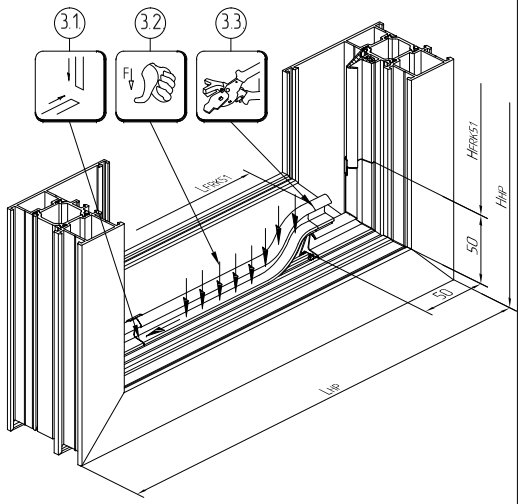

Расчет длины уплотнителя	
LВР, HВР	LFRK51, HFRK51
≤ 1000 мм	(LВР, HВР–100)+1%
> 1000 мм	(LВР, HВР–100)+0,5%

Не допускать деформаций!
Не допускать зазоров!
Не растягивать при установке!

4. Герметизация и склейка стыков FRK51 и FRK52

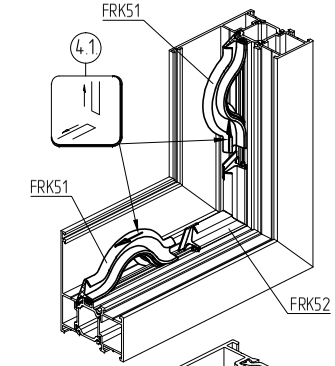

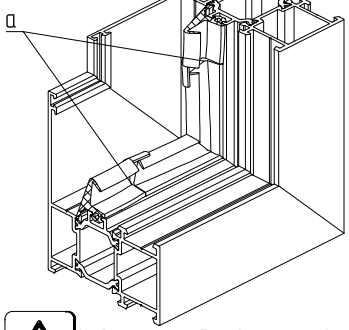

Не допускаются образование зазоров и выпуклости (a) по стыку FRK51 с FRK52

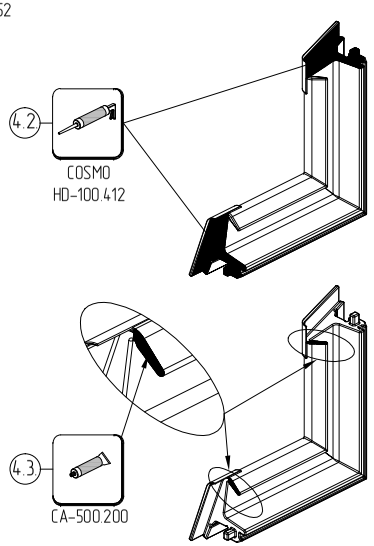

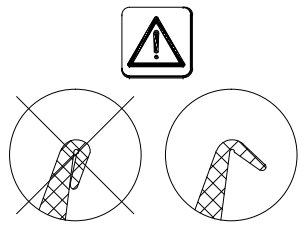

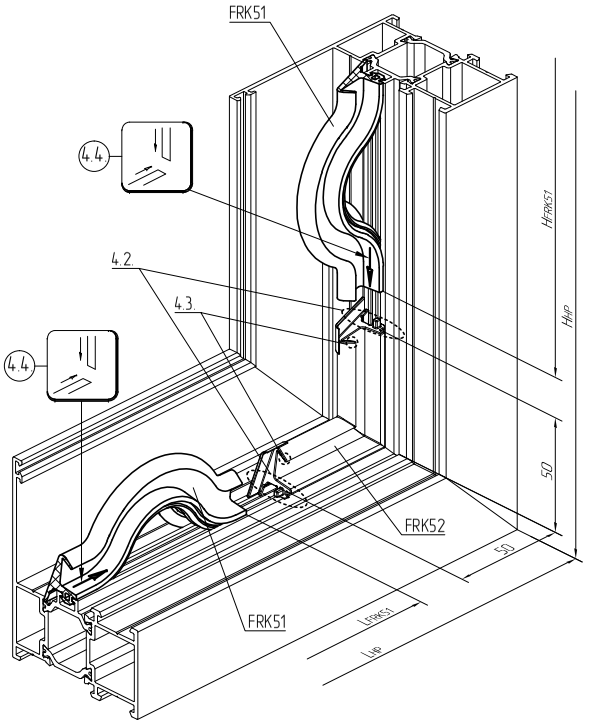

Схемы зарезки и установки уплотнителя FRK98

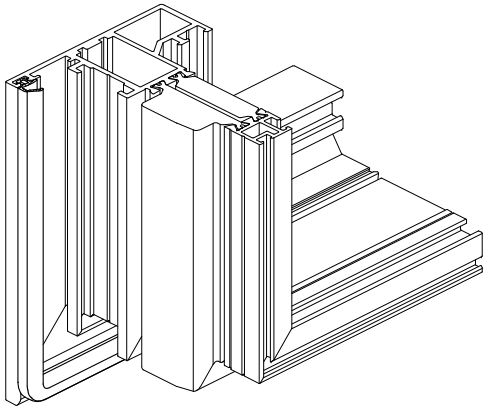

Последовательность установки FRK98

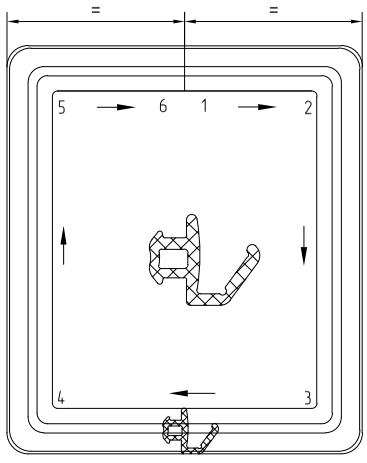

1.

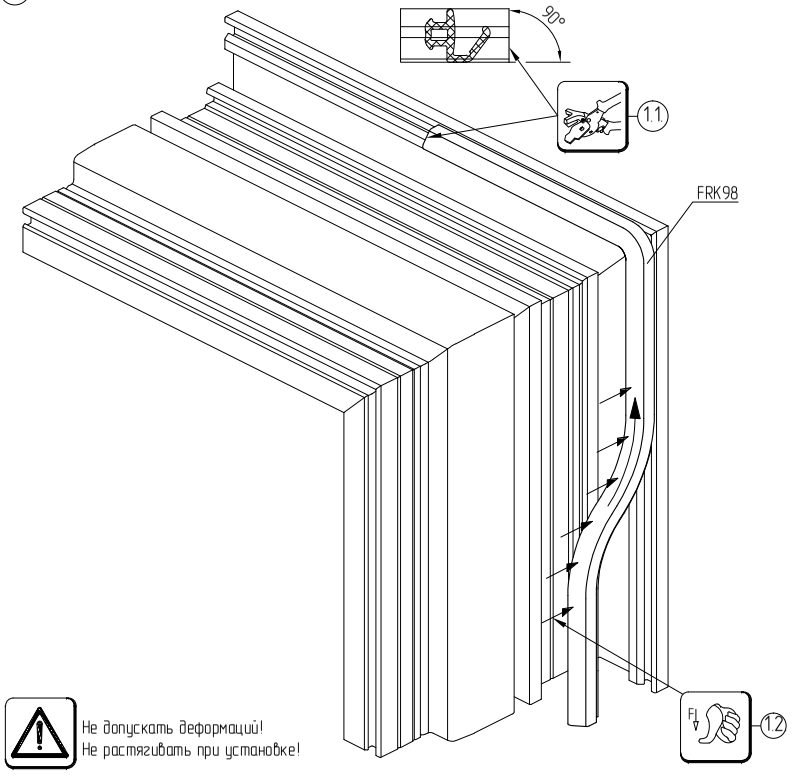

2.

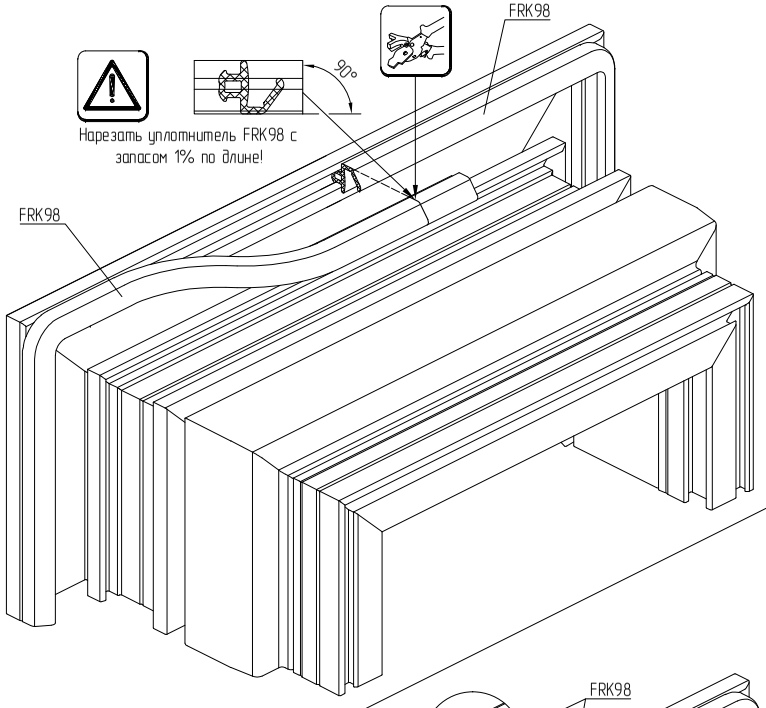

3.

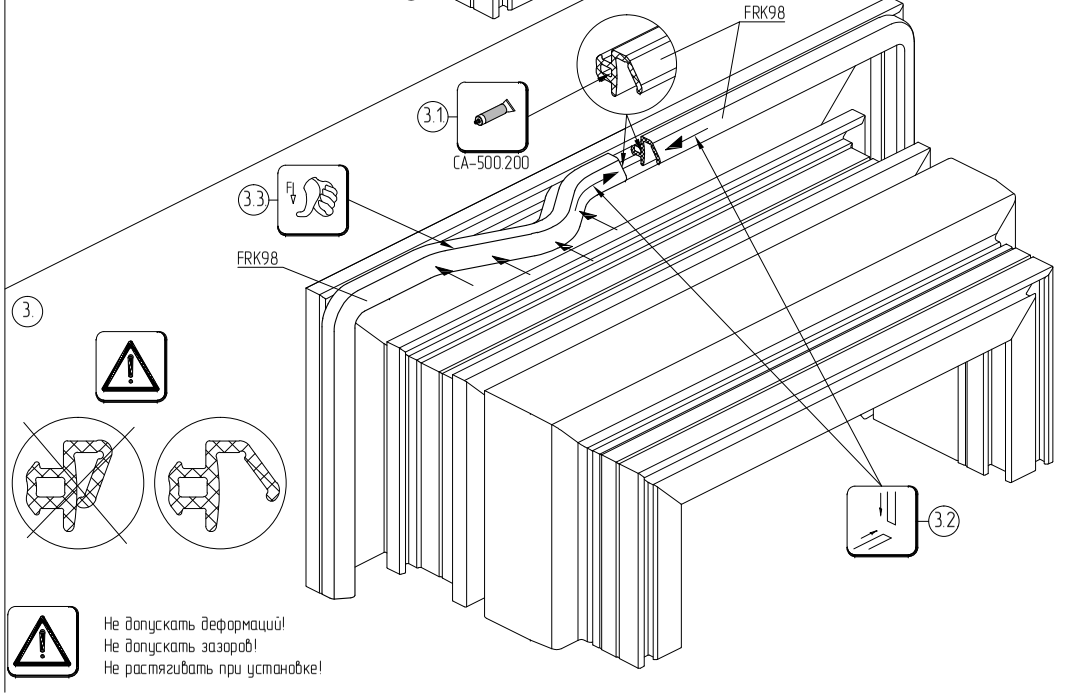

Схемы зарезки и установки уплотнителя FRK14 – FRK19 под 90°

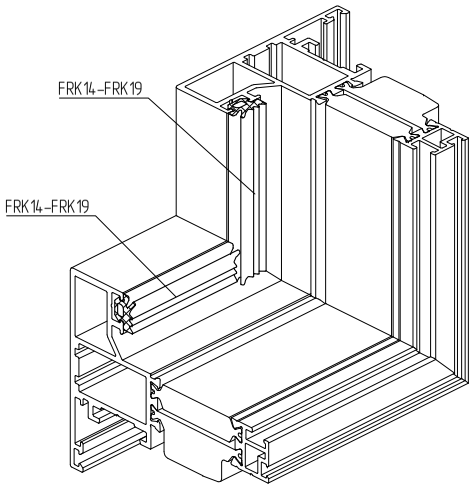

Для выбора типоразмера уплотнителя см. раздел 04.

1.

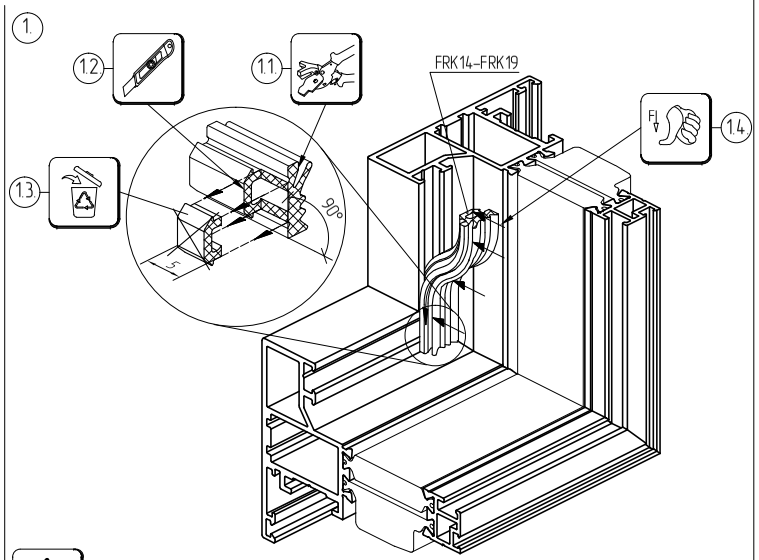

Нарезать уплотнитель FRK14–19 с запасом 1% по длине!

2.

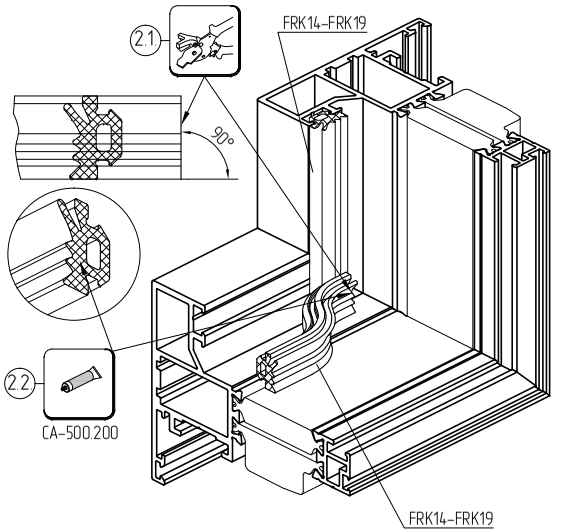

3.

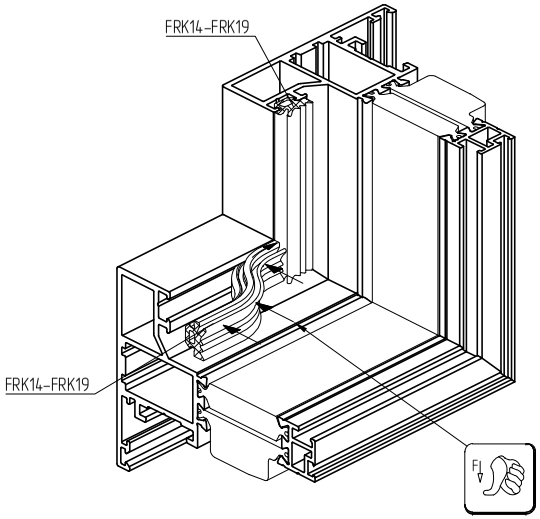

Не допускать зазоров!
Не растягивать при установке!

4.

Операцию 4 производить непосредственно перед установкой заполнения.

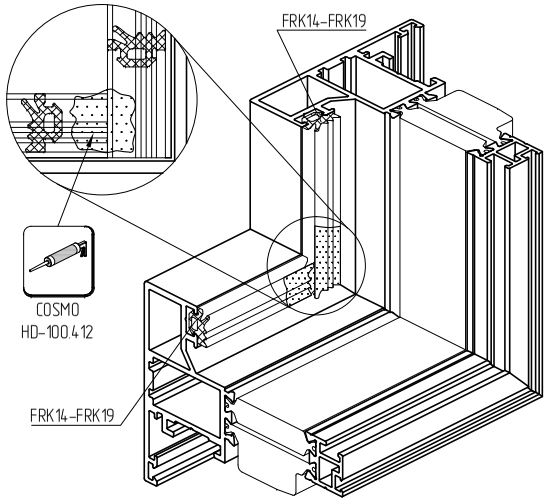

Последовательность установки заполнения в раму

1. Установка подкладки опорной.

Схема установки подкладок под заполнение

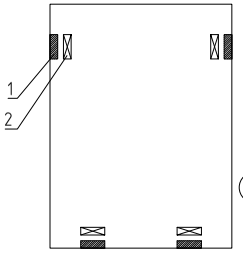

1. – подкладка опорная,
2. – подкладка рихтовочная.

Для выбора типоразмера подкладок рихтовочных см. раздел 04.

Не фиксировать винтами самонарезающими 3,9х32–А2 DIN7981 опорные подкладки AYPC.W62.0936 в горизонтальной плоскости.

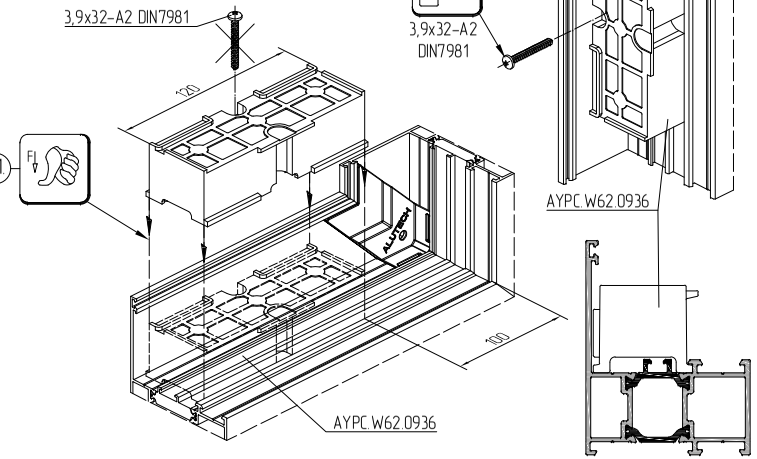

2. Нарезка, обработка и установка штапика AYPC.W72.0608.
Нарезка и установка уплотнителя FRK180 и уголка FRK181

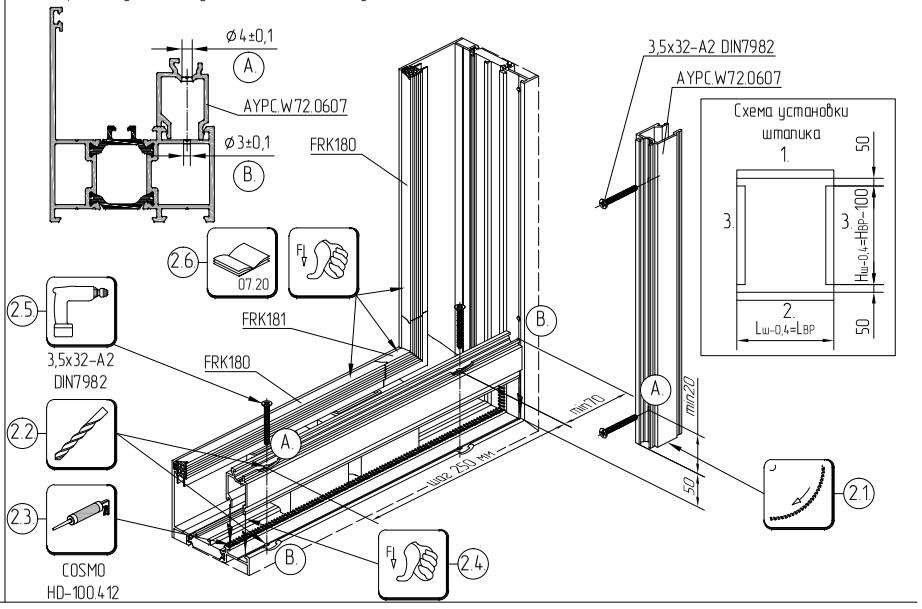

3. Установка заполнения.
Установка подкладок рихтовочных.

Схема установки подкладок рихтовочных

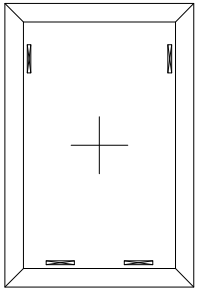

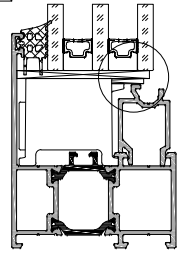

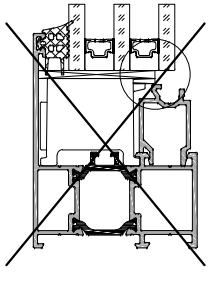

Пример последовательности установки подкладок рихтовочных

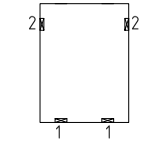

3.1. Установка заполнения.

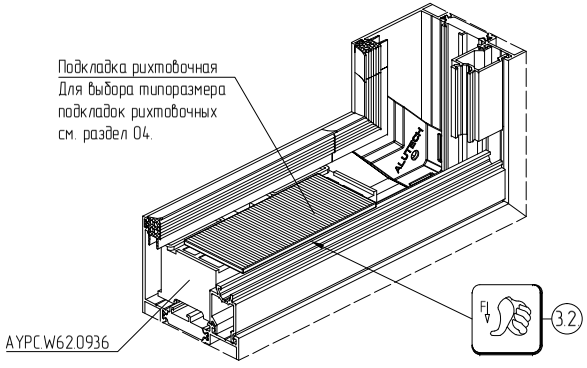

4. Установка штапика. Установка уплотнителя под штапик.
Для выбора типоразмера штапика и уплотнителя см. раздел 04.

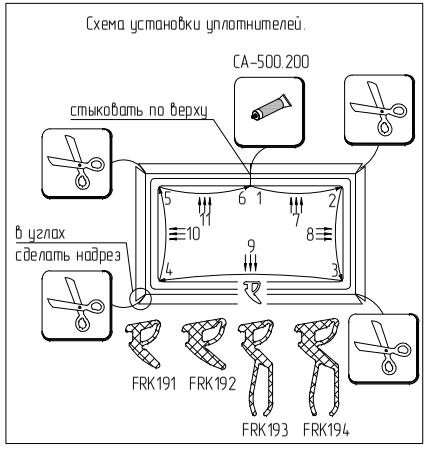

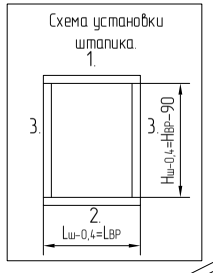

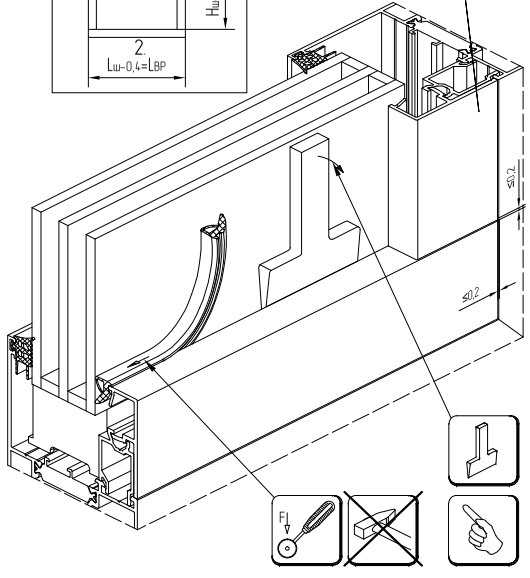

Последовательность установки заполнения в створку

1. Установка уплотнителя FRK98 и FRK14-FRK19. Установку см. лист. 07.21-07.22

1.1

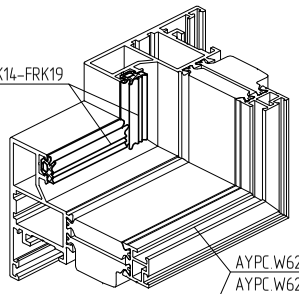

1.2

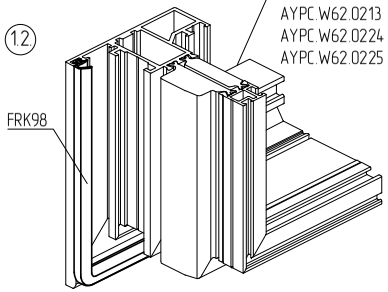

2. Установка подкладки опорной

Схема установки подкладок под заполнение

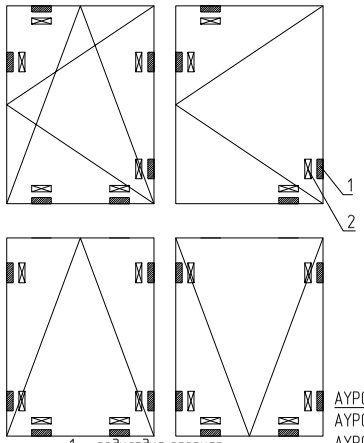

1. – подкладка опорная;
2. – подкладка рихтовочная.

Для выбора типоразмера подкладок рихтовочных см. раздел. 04.

Профиль створки	Подкладка опорная
AYPC.W62.0207 AYPC.W62.0224 AYPC.W62.0225	AYPC.F50.0941-02
AYPC.W62.0208	AYPC.F50.0952
AYPC.W62.0213	AYPC.F50.0941

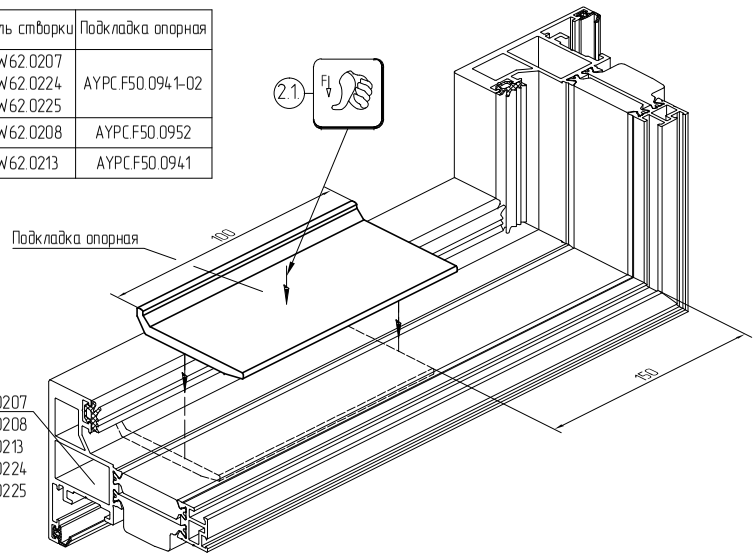

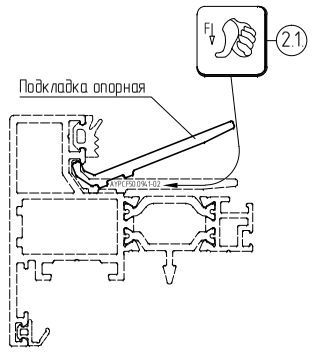

3.1 Установка заполнения.

3.2 Установка подкладок рихтовочных.

Примеры последовательности установки подкладок рихтовочных

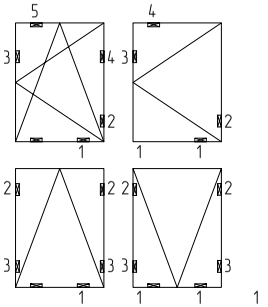

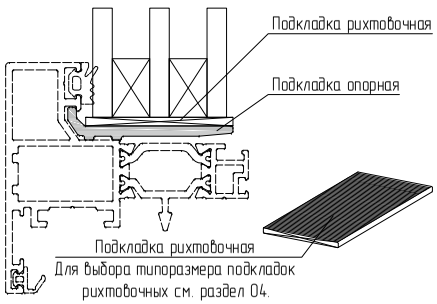

Для выбора типоразмера подкладок рихтовочных см. раздел 04.

4. Установка штапика.

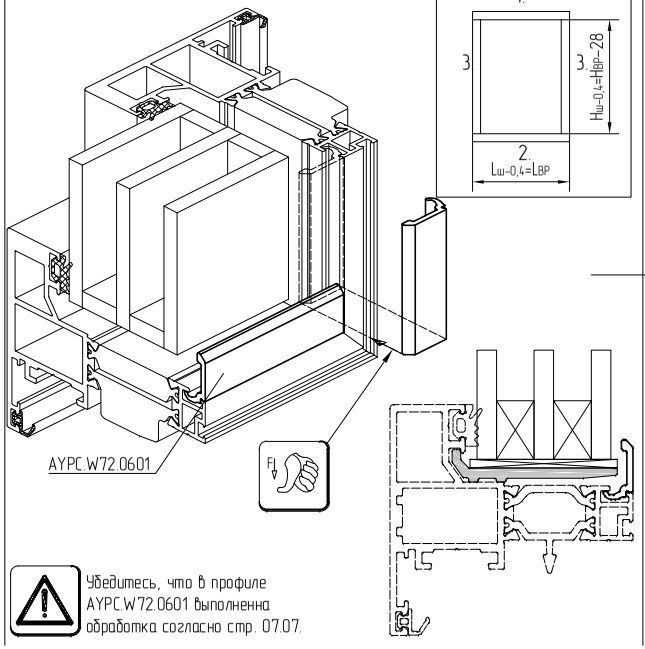

Схема установки штапика.

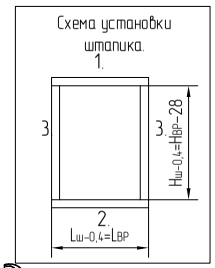

Убедитесь, что в профиле AYPC.W72.0601 выполненна обработка согласно стр. 07.07.

5. Установка уголка FRK171 и уплотнителя FRK97.

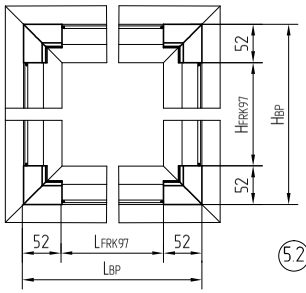

Расчет длины уплотнителя	
LBP, HBP	LFRK97, HFRK97
≤ 1000 мм	(LBP, HBP-104)+1%
>1000 мм	(LBP, HBP-104)+0,5%

Убедитесь, что уплотнитель FRK97 обработан согласно стр. 07.07.

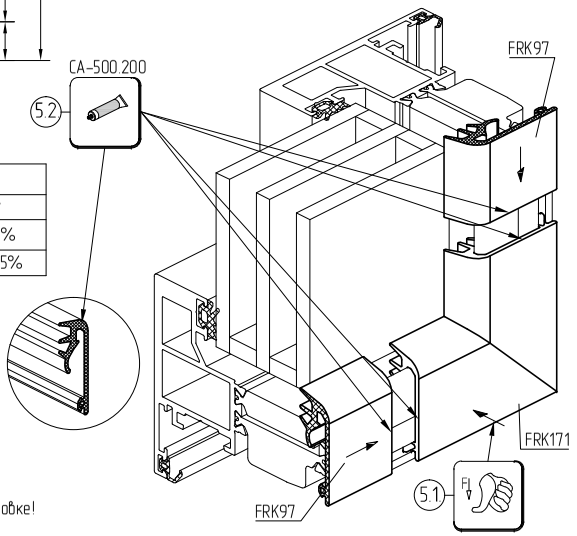

Не допускать деформаций!
Не допускать зазоров!
Не растягивать при установке!

Обработка и сборка эркерной конструкции

1а. Обработка вентиляционных и дренажных отверстий в профилях.
Видимый дренаж.

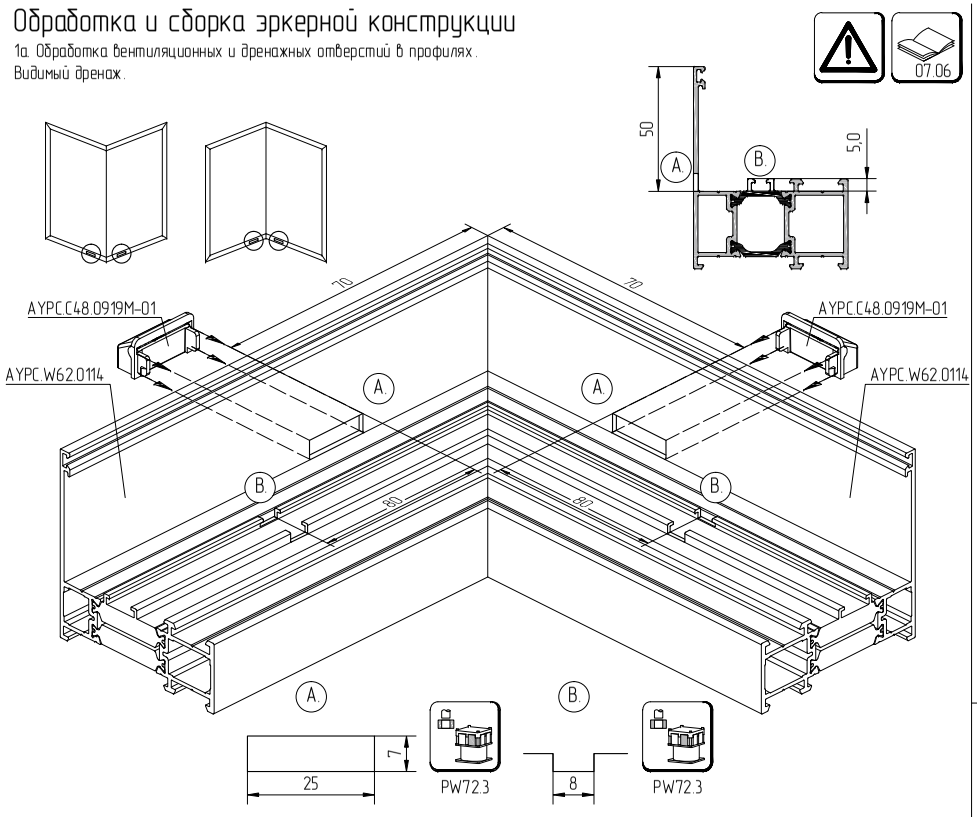

1б. Обработка вентиляционных и дренажных отверстий в профилях.
Скрытый дренаж.

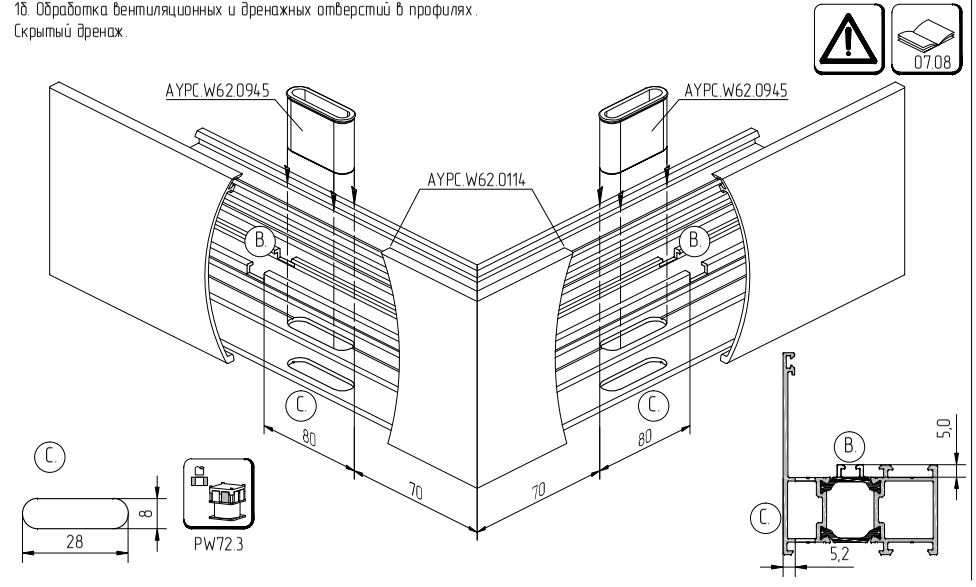

2. Установка наружного уплотнителя.

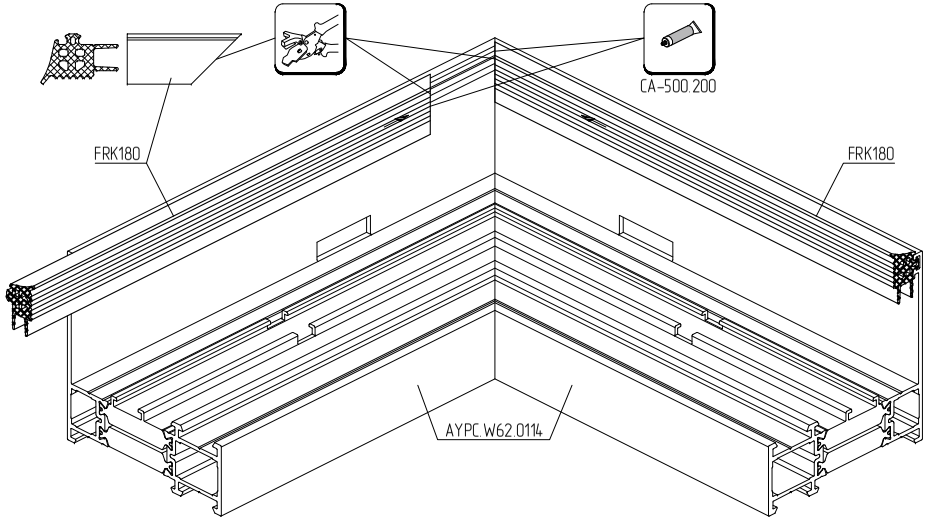

3. Установка опорных подкладок.

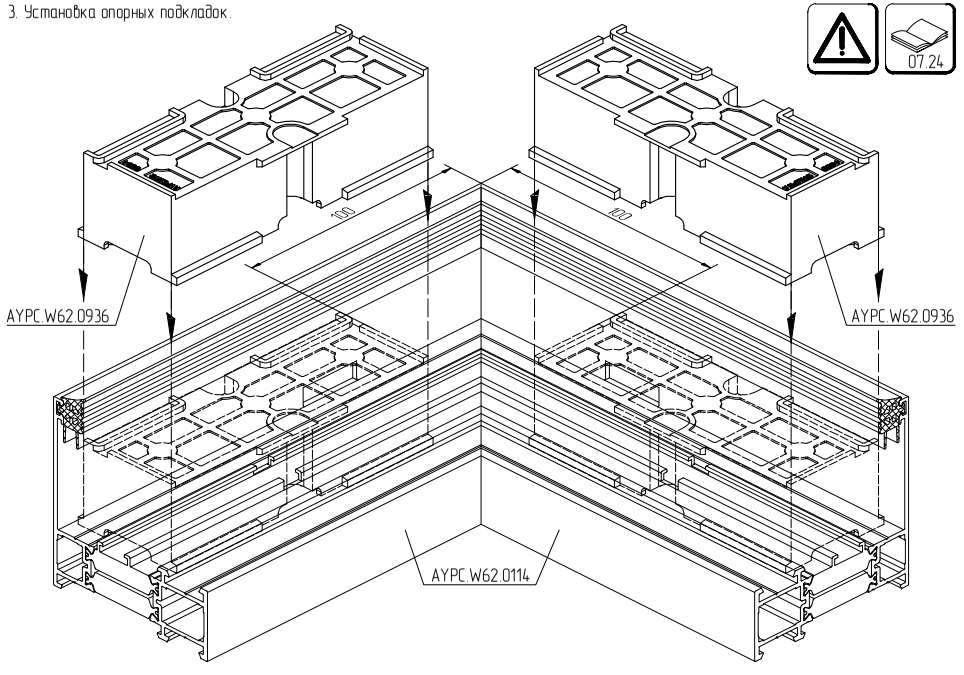

4. Установка заполнения

Производитель	Первичный герметик	Вторичный герметик	Атмосферостойкий герметик
Dow Corning	Полиизобутилен	DC 3362 DC 3362 HD	DC 791
Sika	Полиизобутилен	Sicasil IG-25 Sicasil IG-25HM	Sicasil WS-305 Sicasil WS-605 S
General Electric	Полиизобутилен	IGS3763 IGS3703E	SCS2000E Silpruf SCS9100 Silpruf F
Kömmerling	Полиизобутилен	GD 920	GD 826 N

Вариант 1

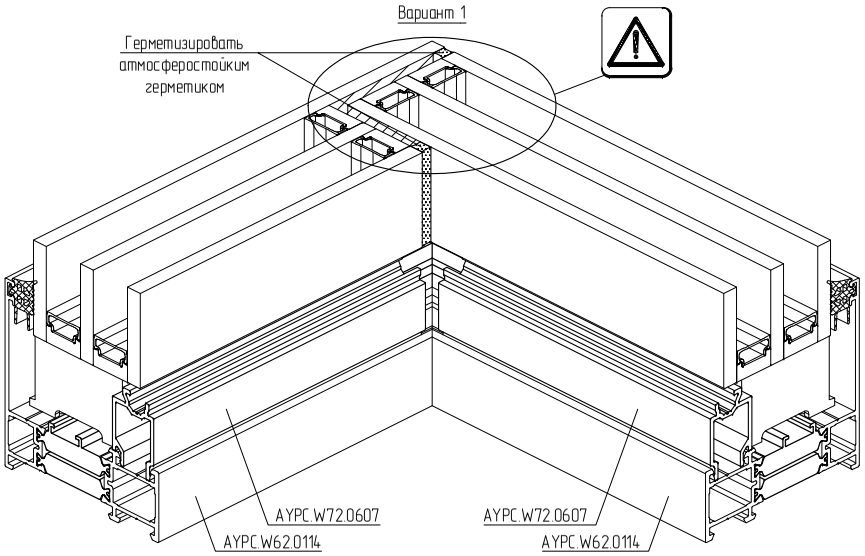

Вариант 2

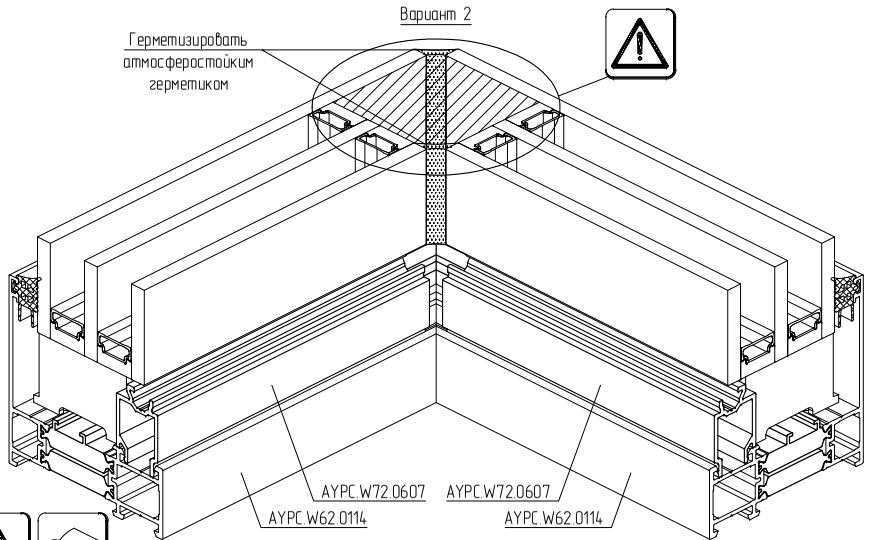

Возможны варианты исполнения цельностеклянного угла.
Организацию цельностеклянного угла необходимо согласовать с производителем стеклопакетов и герметиков.

5. Установка горизонтальных штапиков.

1.

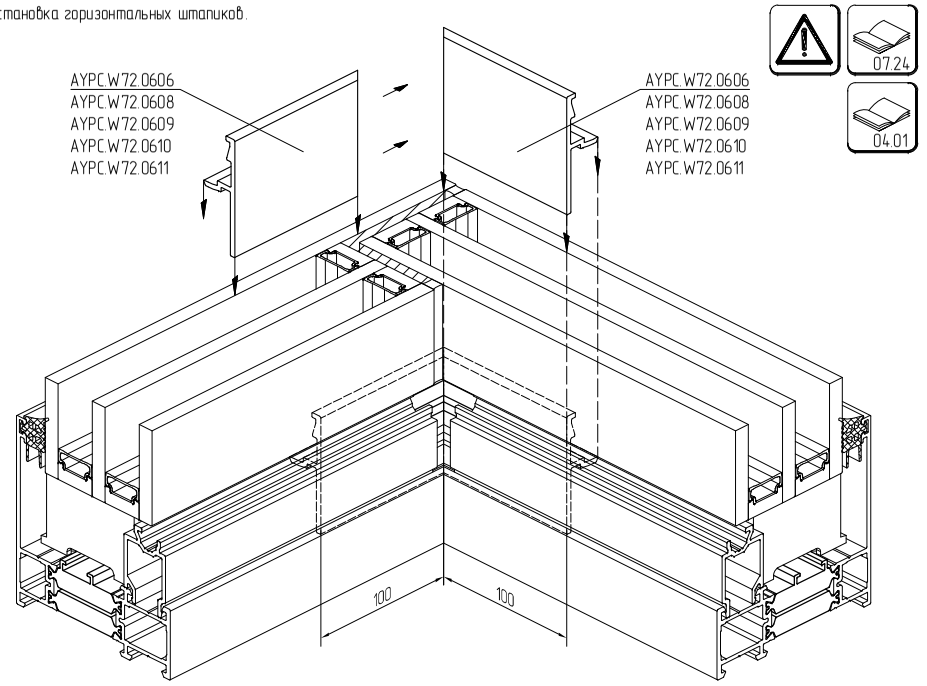

2.

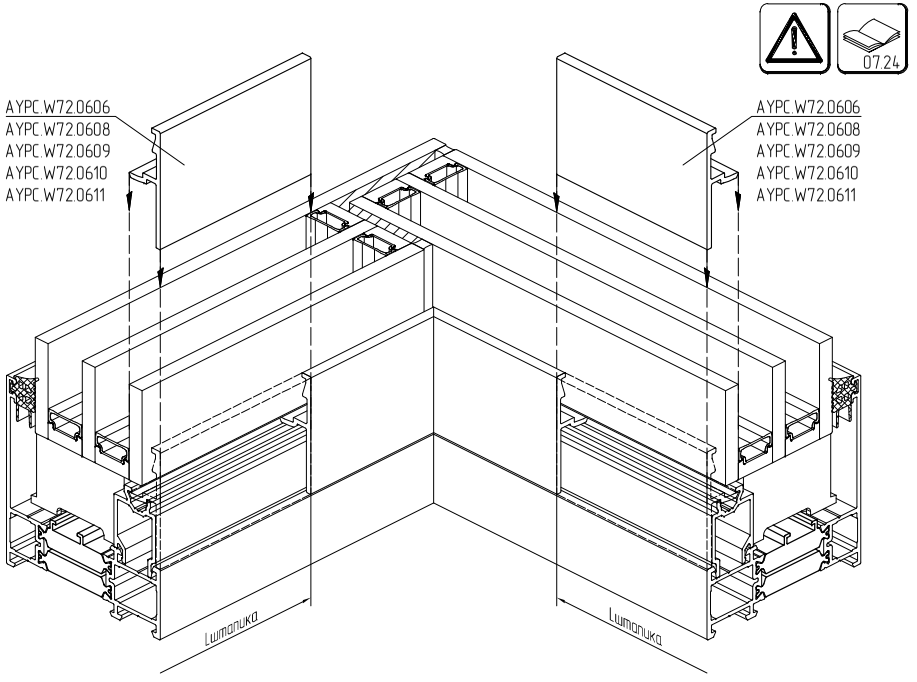

6. Установка штапикового уплотнителя.

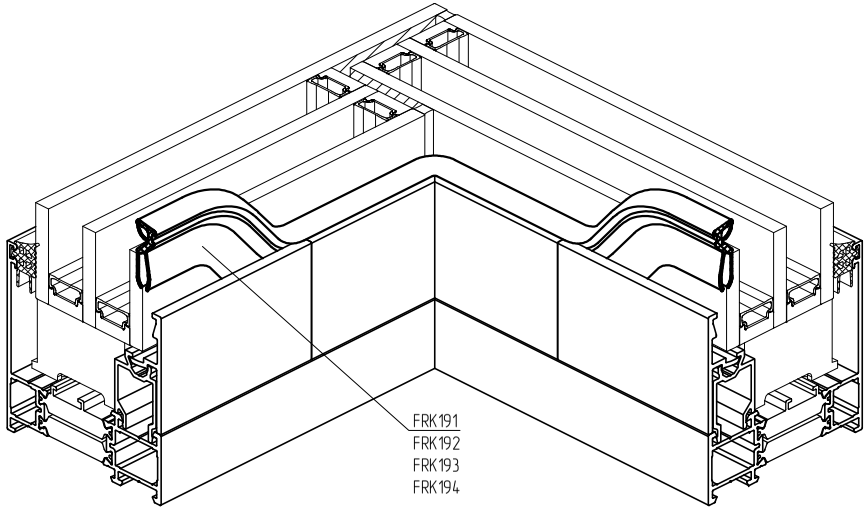

Варианты исполнения.

Вариант 1

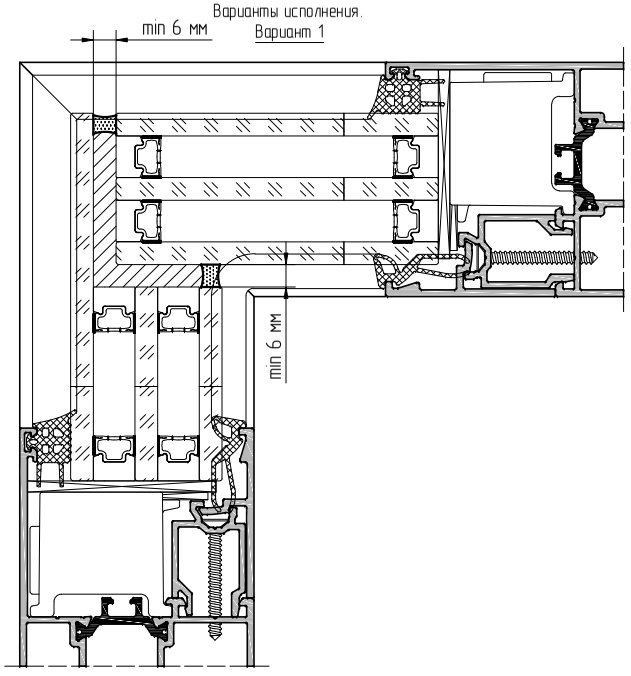

7. Герметизация.
Для варианта исполнения 1 шаг 7 пропустить

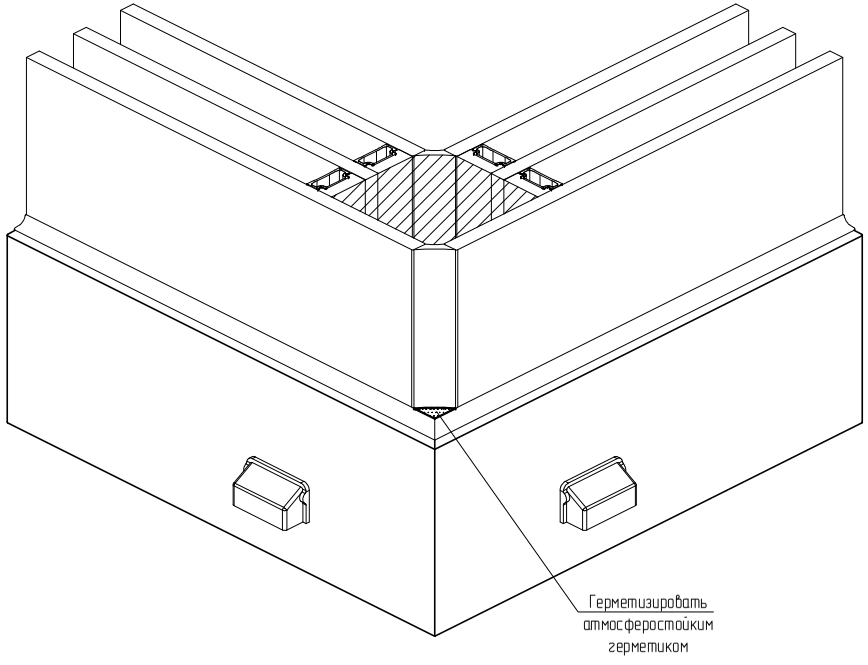

Вариант 2

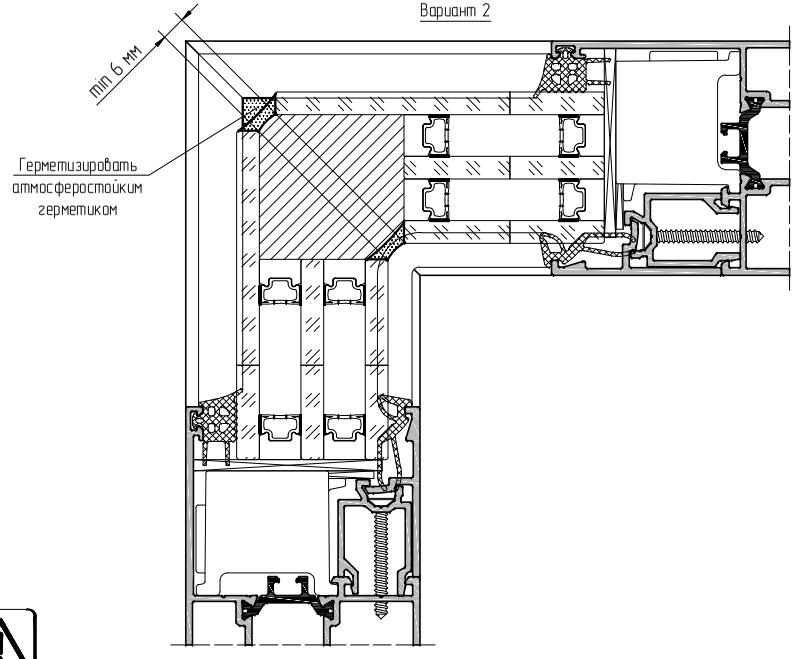

Организацию цельностеклянного угла необходимо согласовать с производителем стеклопакетов и герметиков.

Установка оконного блока с рамами из профиля AYPC.W62.0135 в витраж

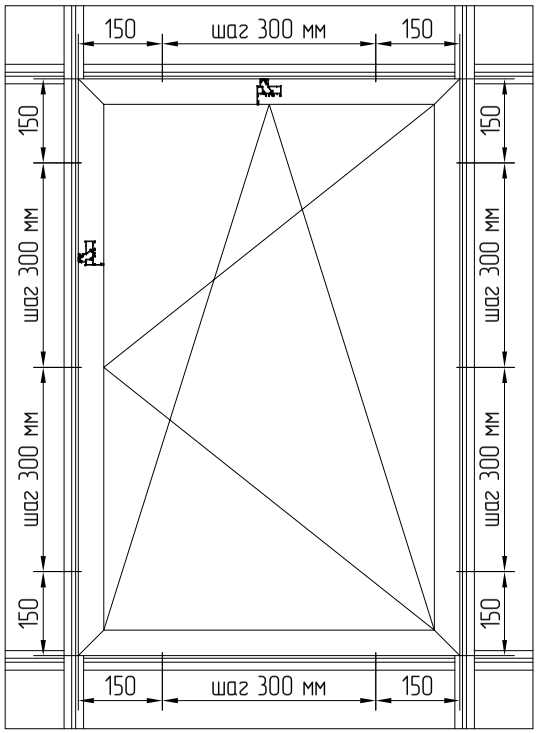

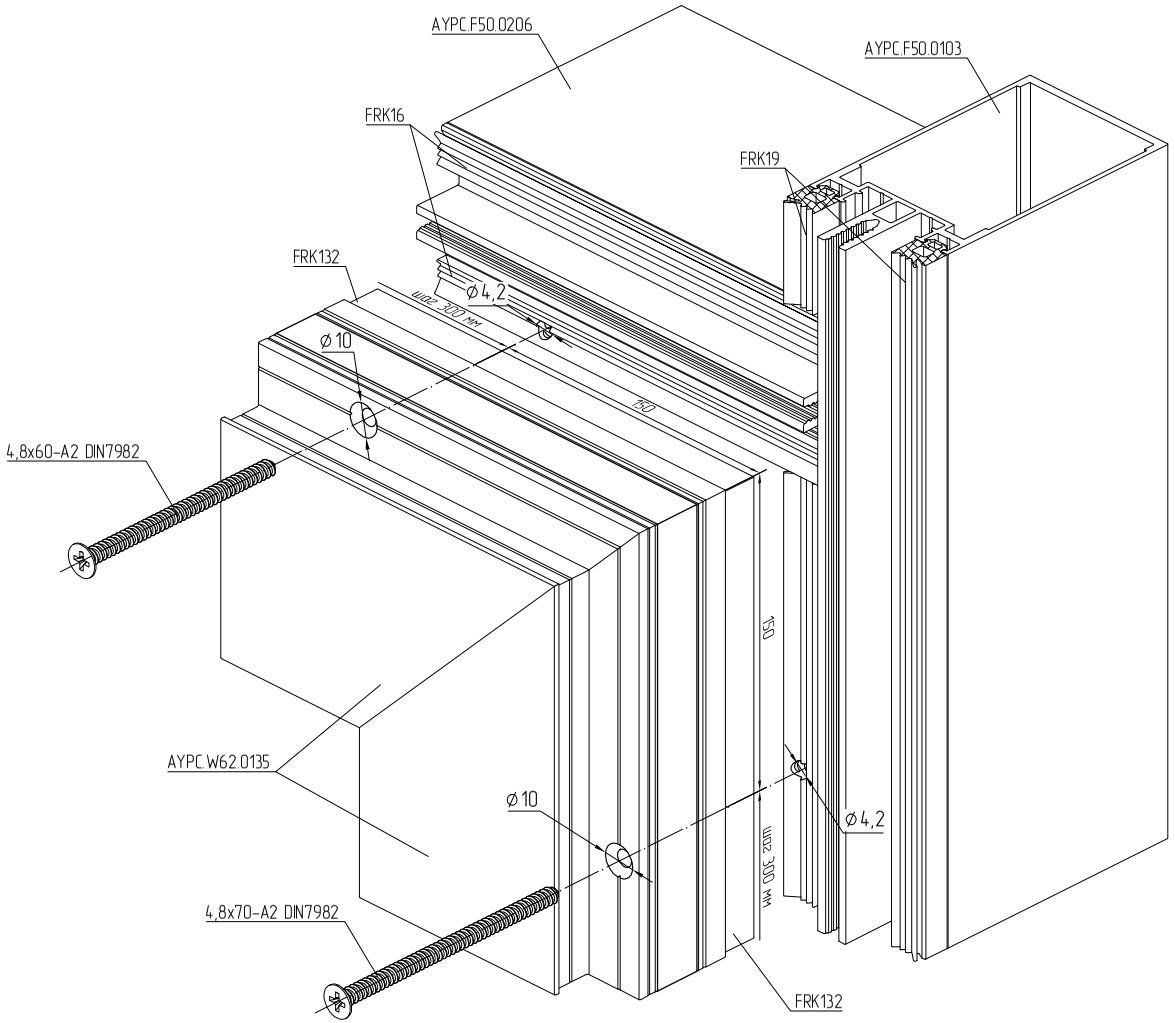

Обработка профиля AYPC.W62.0135 и профиля AYPC.F50.0103 под 4,8x70-A2 DIN7982

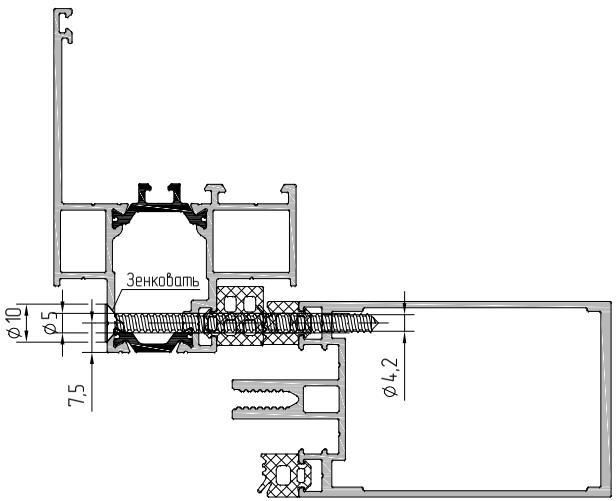

Информация по выбору уплотнителя и винтов для фиксации оконного блока в зависимости от толщины применяемого заполнения размещена на стр. 04.04–04.05.
Данные по фасадным составляющим узла предоставлены в каталоге серии ALT F50.

Вклейка заполнения в створку оконного блока

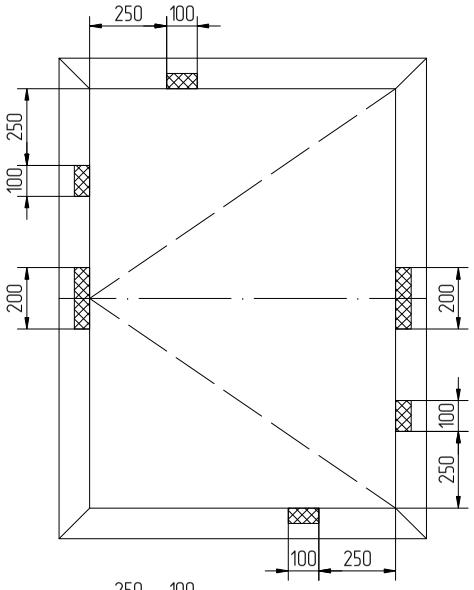

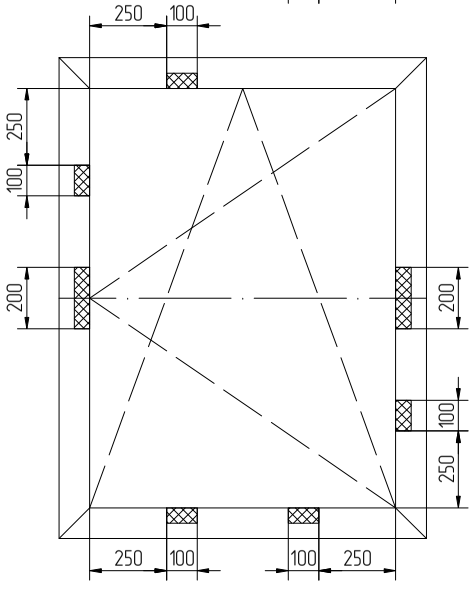

Операцию по вклейке заполнения в створку оконного блока необходимо выполнять с соблюдением следующих требований:

1. Створка должна быть расположена в горизонтальном положении как в процессе вклейки, так и в процессе полимеризации герметика;
2. Среднесуточная температура в помещении должна быть от +10°С до +30°С. Скорость полимеризации шва – 2 мм в сутки при температуре +20°С. Снижение температуры снижает скорость полимеризации;
3. После каждого технологического перехода необходимо проверять совпадение размеров диагоналей створки.

Последовательность выполнения операций по вклейке заполнения:

1. В зонах нанесения клеевых швов очистить поверхность с порошковым покрытием профиля очистителем типа «DOW CORNING R-40». Просушить и проветрить в течение 5-ти минут.
2. Очистить прилегающие поверхности стекол и торцы стеклопакета по всему периметру очистителем типа «DOW CORNING R-40». Просушить и проветрить в течение 5-ти минут. Проконтролировать зоны прилегания заполнения к уплотнителю резиновому FRK14-FRK19 на отсутствие посторонних предметов.
3. Подготовленные (очищенные) поверхности на профиле покрыть праймером «DOW CORNING 1200 OS». Просушить и проветрить в течение 10-ти минут.
4. В выделенных зонах клеевых швов нанести на поверхность профиля слой герметика «DOW CORNING-895» параллельно уплотнителю EPDM. Слой герметика должен быть на 2-3 мм выше поверхности прилегания уплотнителя к заполнению (рис. 1).

ВНИМАНИЕ! Во избежание образования на поверхности герметика «DOW CORNING-895» поверхностной пленки необходимо провести переход на следующий этап в течение 6-ти минут.

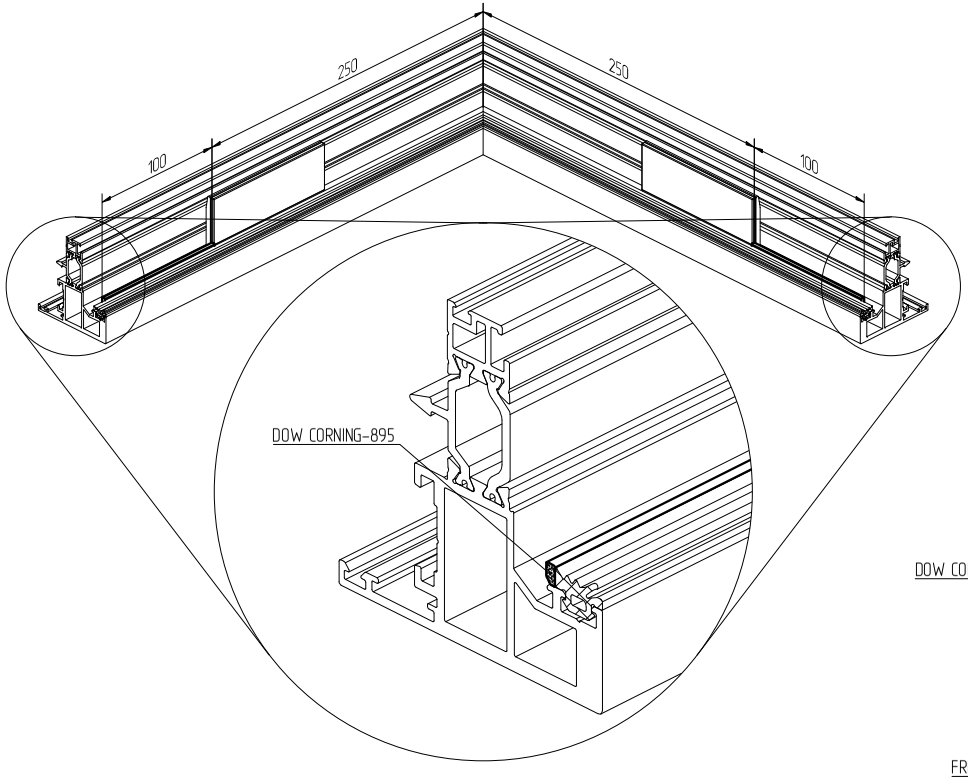

Рисунок 1

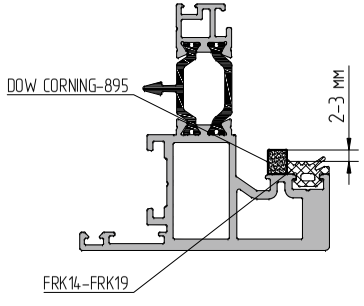

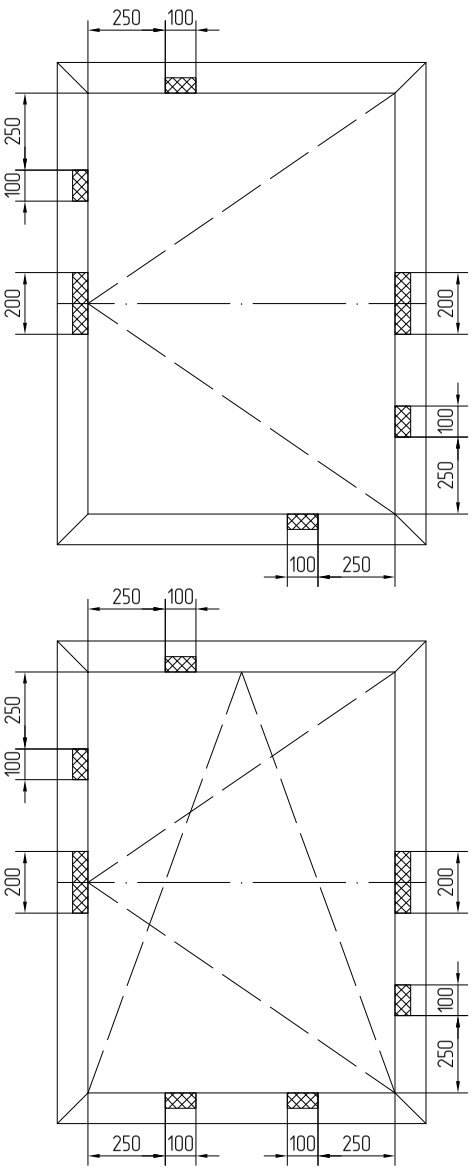

5. Установить заполнение в створку оконного блока. Спозиционировать его внутри периметра створки добиваясь равномерного зазора между поверхностью профиля и торцем заполнения.
6. После установки заполнения необходимо убедиться, что его плоскость плотно прилегает к уплотнителю EPDM внутреннего контура FRK14–FRK19 по всему периметру.
7. В соответствие со схемой установки опорных прокладок, установить рихтовочные подкладки.
8. После установки заполнения снова проверить совпадение размеров диагоналей створки.

ВНИМАНИЕ! Запрещается прерывать процесс подготовки к вклеиванию и вклеивание более чем на 4 часа. Это срок живучести материалов «DOW CORNING».

9. Произвести заполнение герметиком «DOW CORNING–895» зон клеевых швов до уровня внутренней поверхности нижнего стекла (рис. 2).

Перед вклейкой заполнения необходимо убедиться в химической совместимости герметика шва и вторичного герметика стеклопакета. В противном случае возможно разрушение клеевого шва створки или герметизации стеклопакета. В таблице 1 представлены 2 комплекса продуктов герметизации и вклеивания в зависимости от типа вторичного герметика стеклопакета («KÖMMERLING» и «DOW CORNING»).
В случае попадания герметика на поверхность стекла или профиля необходимо удалить загрязнения очистителем «DOW CORNING R–40».

В процессе полимеризации герметика не допускается закрывать клеевые швы и устанавливать штапики.
При необходимости разрешается перемещение створки с вклееным заполнением в горизонтальном положении в место ожидания окончательной полимеризации.
При использовании однокомпонентного герметика «DOW CORNING–895» срок выдержки створки с вклееным заполнением – 6 суток, двухкомпонентного герметика «DOW CORNING–993» – 1 сутки. В этот период не допускать подвижки конструкции.
Для обеспечения постоянства качества необходимо контролировать адгезию герметика к поверхностям. При необходимости провести тест на адгезию. Створки с вклееными стеклопакетами следует подготавливать к установке в раму только после того, как посредством теста на адгезию и отрыв будет доказано достижение полной адгезии (100% когезионного разрыва).

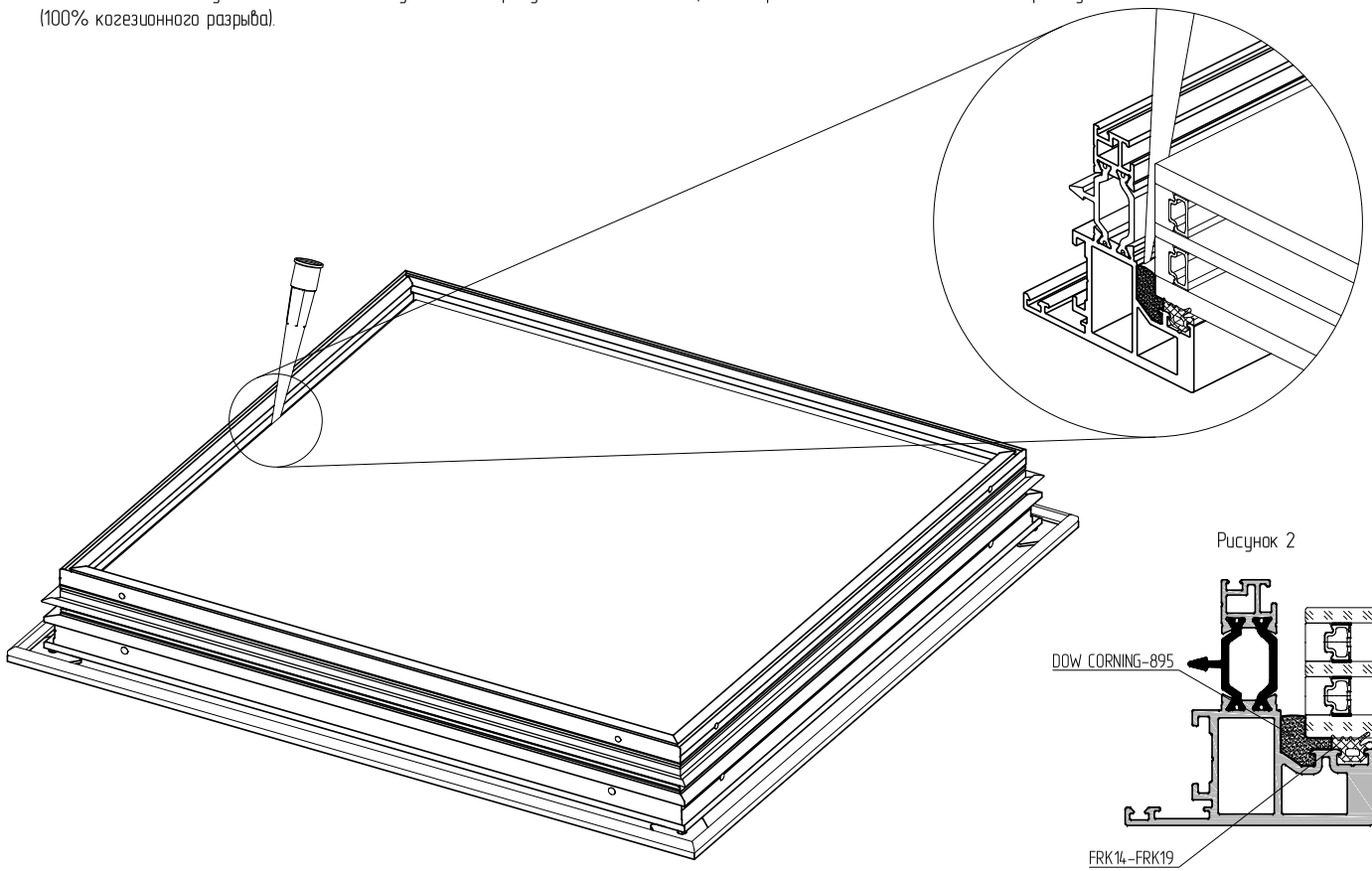

Рисунок 2

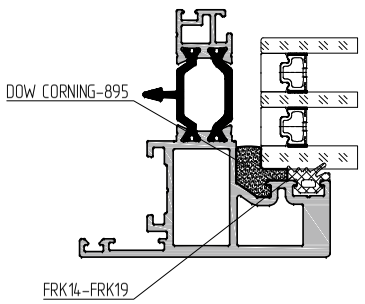

Перед установкой створки с вклееным заполнением необходимо перевернуть створку заполнением вниз и выдержать в течение 1-го часа. Таким образом проверяется 100%-я вклейка заполнения в створку.
Далее следует установить штапик AYPC.W72.0601, резиновые уголки FRK171 и резиновый уплотнитель FRK97. Тем самым механически зафиксировав заполнение в створке.
Готовую остеклённую створку вертикально уложить в специальный контейнер на длинную сторону с петлями. Створки раскрепить амортизирующими прокладками.
Контейнер со створками предназначен для транспортировки и хранения створок до момента установки в раму.

Таблица 1

Назначение	KÖMMERLING	DOW CORNING
Вторичная герметизация стеклопакета	KÖMMERLING PS-200: A компонент B компонент	DOW CORNING 3362 A компонент B компонент
Очистка поверхности профиля с порошковым покрытием	KÖRASOLV-WL	DOW CORNING R-40
Очистка поверхности стекла и торцев стеклопакета	KÖRASOLV-GL	
Праймер для алюминиевого профиля	KÖRABOND-HG78	DOW CORNING 1200 OS
Однокомпонентный герметик	KÖODIGLAZE-SDG1C	DOW CORNING 895
Двухкомпонентный герметик	KÖDIGLAZE-S	DOW CORNING 993, 121

Установка монтажных пластин

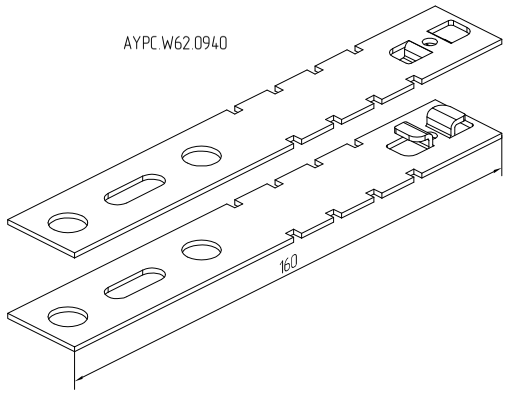

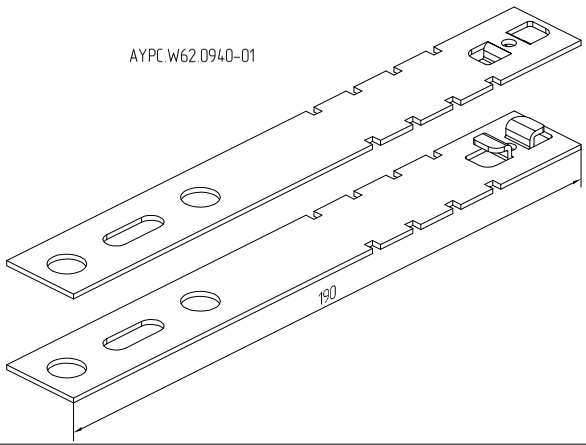

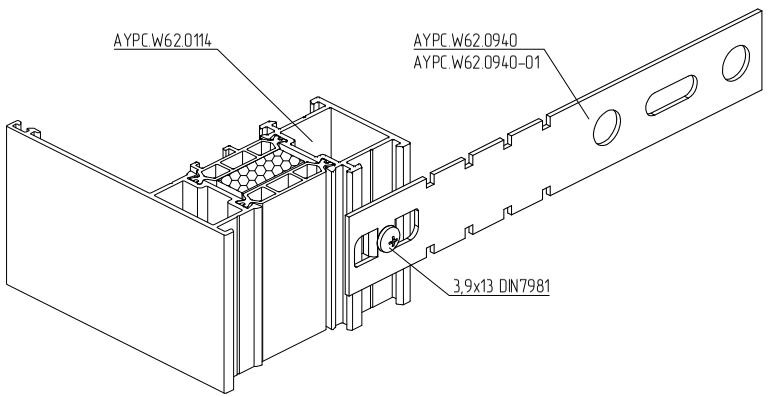

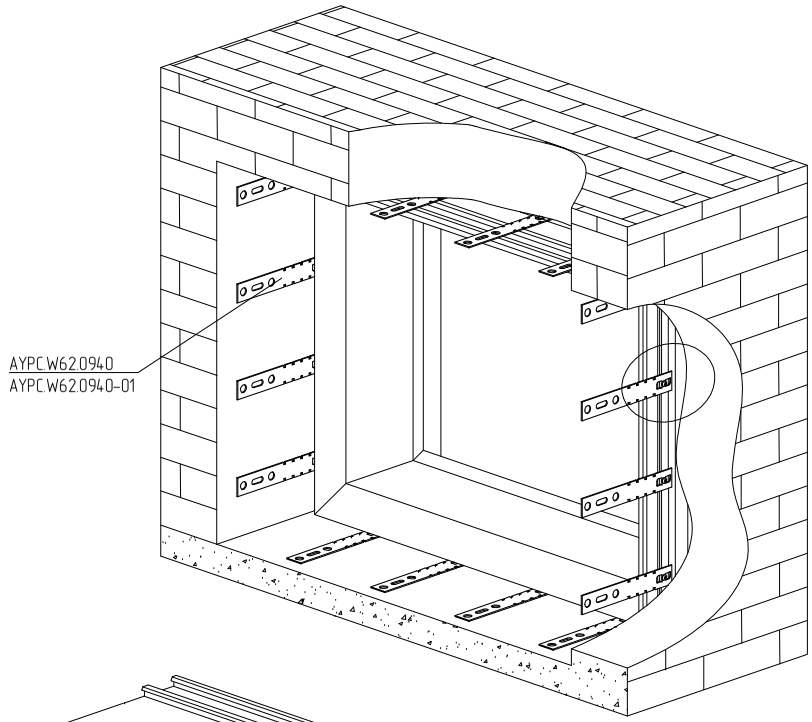

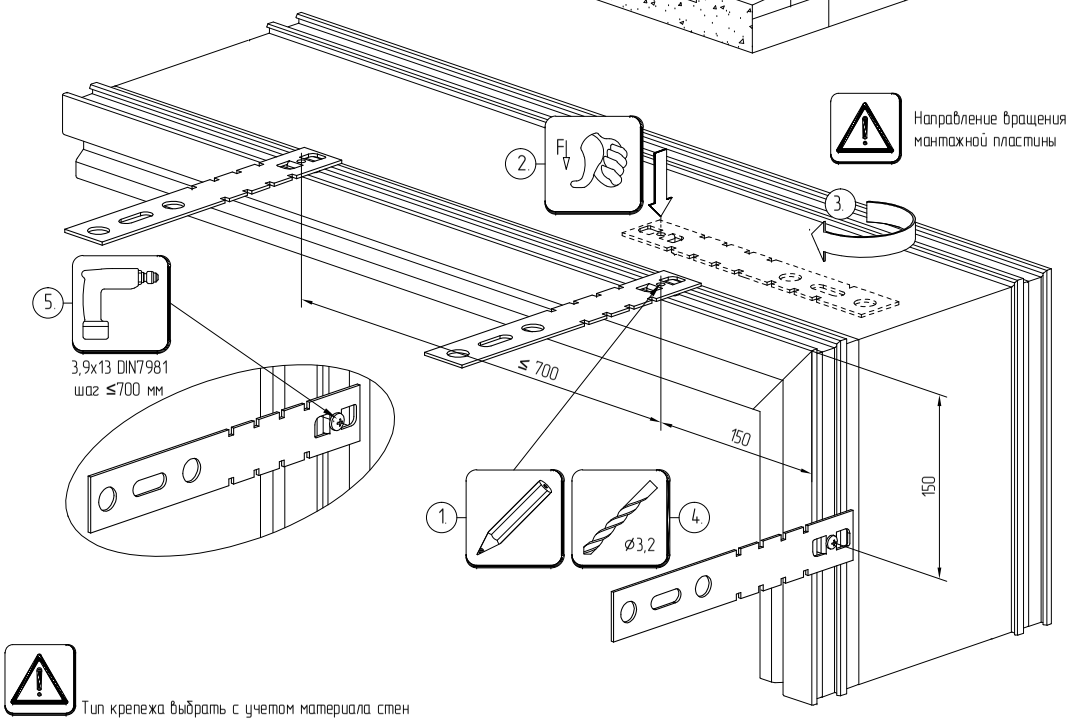

Тип крепежа выбрать с учетом материала стен

АЛЮТЕХ ПРОФИЛЬНЫЕ СИСТЕМЫ

Обработка профилей створки AYPC.W62.0207, AYPC.W62.0208, AYPC.W62.0224 и AYPC.W62.0225 под установку оконной фурнитуры

Вырубка кромок паза створки под установку оконной фурнитуры

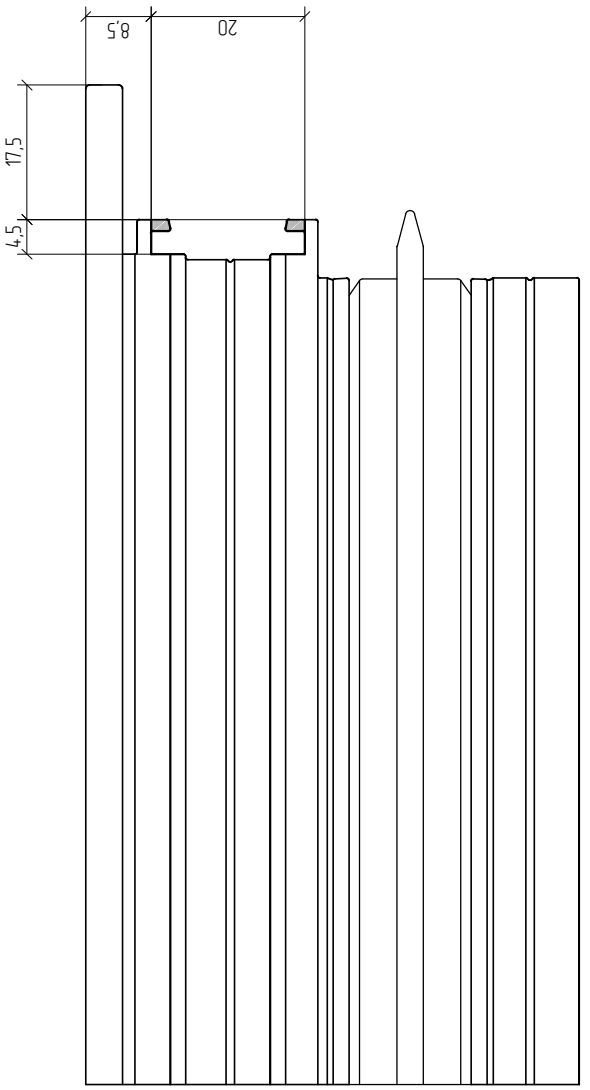

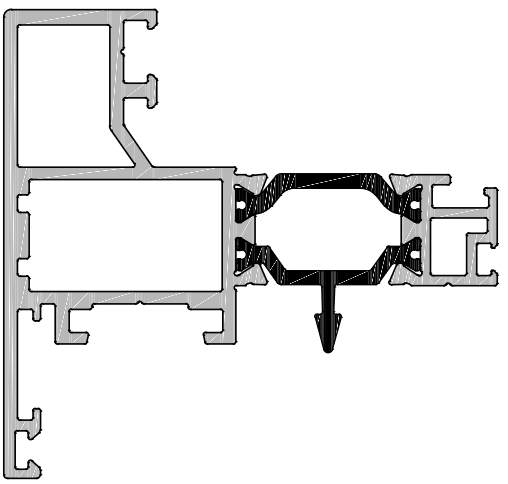

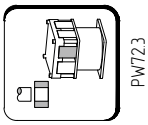

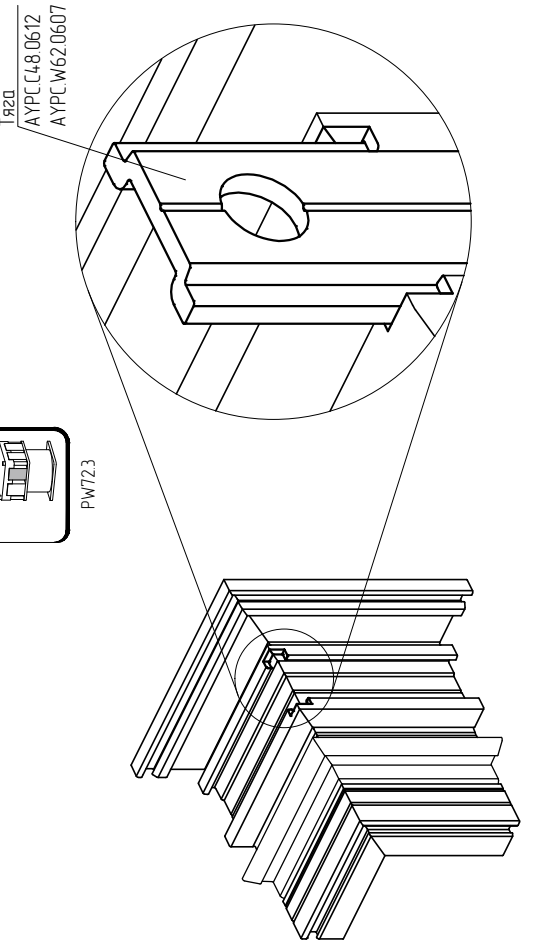

Обработка профиля под установку поводковых ручек

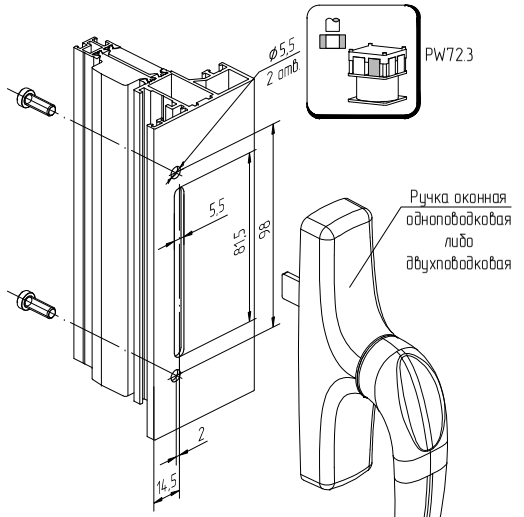

При обработке под привод и ручку использовать инструкции поставщиков фурнитуры .

Обработка профиля под установку ручки Roto Line без розетки арт. 377900

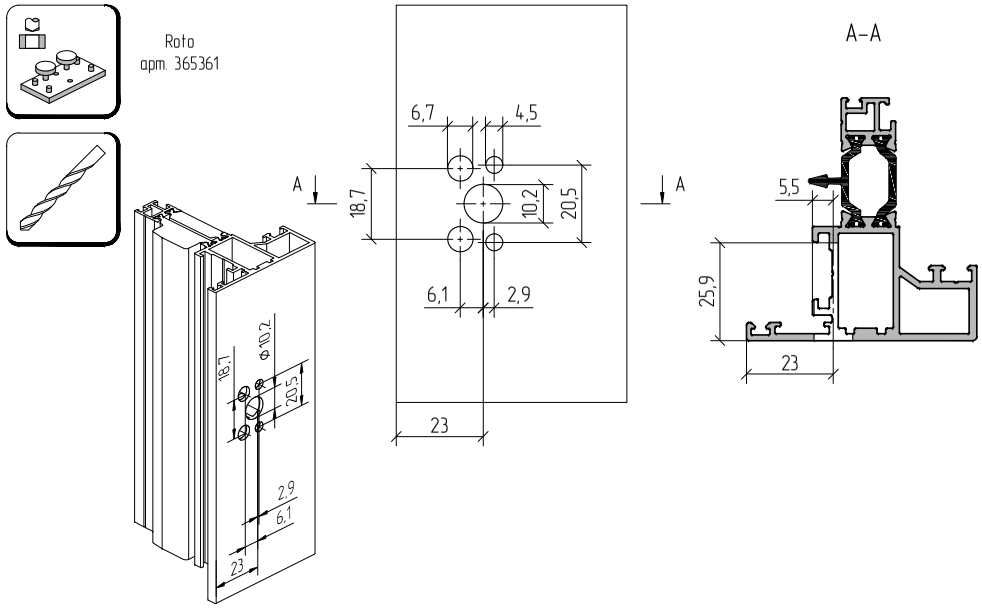

Обработка профиля под установку врезного редуктора Roto арт. 378338

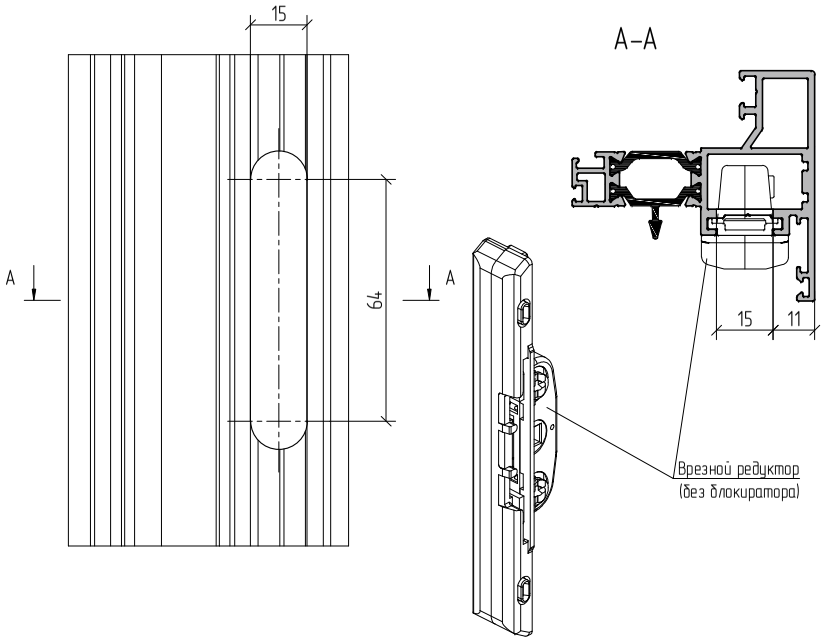

Обработка профиля под установку оконной ручки Roto Samba/Swing

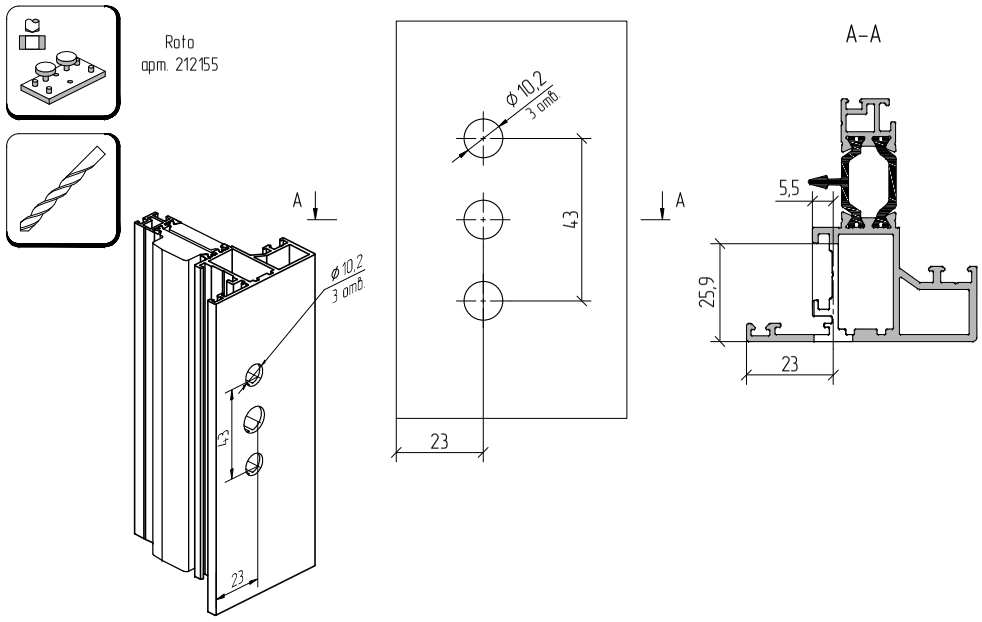

ALUTECH ALT W62 HS
Оконное остекление
с терморазрывом.
Скрытая створка

СТАТИКА

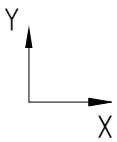

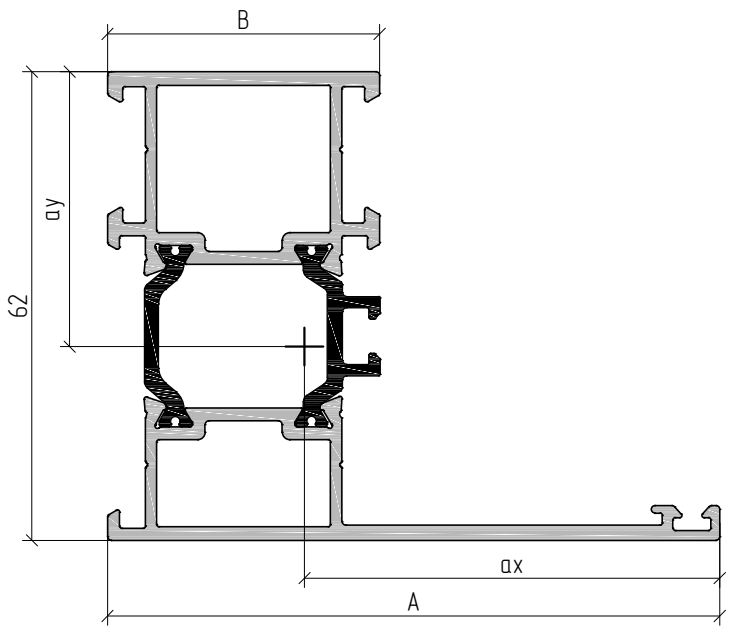

Профиль	m, кг/п.м	S, мм^2	Jx, см^4	Wx, см^3	ax, мм	Jy, см^4	Wy, см^3	ay, мм	A, мм	B, мм
AYPC.W62.0114	1,54	636	19,9	5,5	54,9	20,3	3,7	36,4	81	36
AYPC.W62.0135	1,60	650	17,5	4,8	56,3	23,0	4,1	36,7	88	26

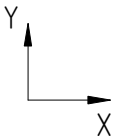

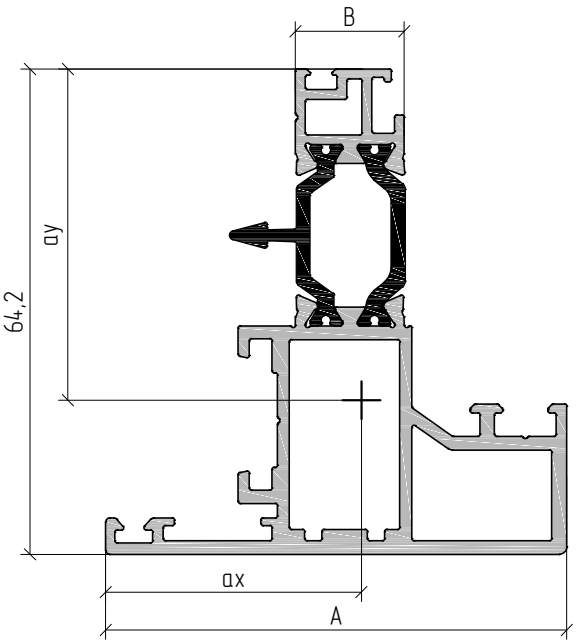

Профиль	m, кг/п.м	S, мм^2	Jx, см^4	Wx, см^3	ax, мм	Jy, см^4	Wy, см^3	ay, мм	A, мм	B, мм
AYPC.W62.0207	1,46	605	14,1	3,2	33,8	9,7	2,9	43,8	61	14,4
AYPC.W62.0208	1,71	697	15,8	3,4	37,1	13,7	3,7	46,7	65	14,4
AYPC.W62.0213	1,41	587	13,7	3,3	34,8	10,1	2,9	41,1	61	14,4
AYPC.W62.0224	1,66	679	15,2	3,3	36,3	12,4	3,4	45,6	61	14,4
AYPC.W62.0225	1,80	729	15,5	3,4	38,5	15,8	4,1	46,2	65	14,4

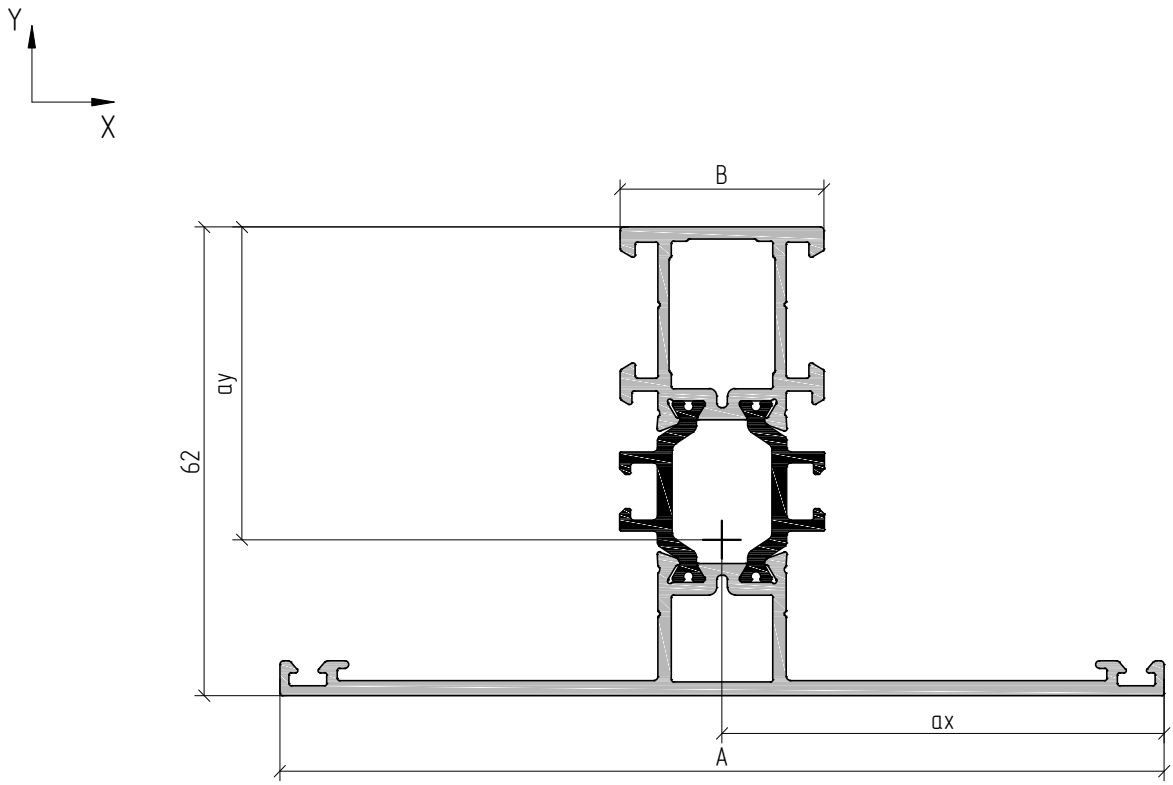

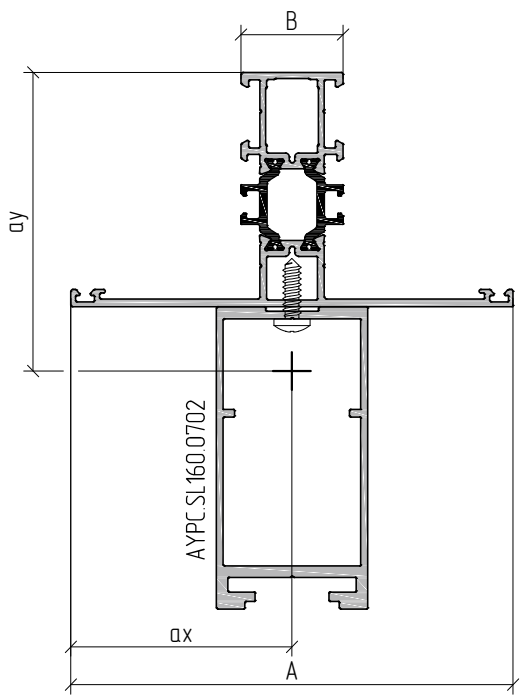

Профиль	m, кг/п.м	S, мм^2	Jx, см^4	Wx, см^3	ax, мм	Jy, см^4	Wy, см^3	ay, мм	A, мм	B, мм
AYPC.W62.0310	1,82	751	23,5	5,8	63,0	42,1	6,7	40,3	126	36
AYPC.W62.0312	1,64	694	20,8	5,0	58,5	32,5	5,6	41,4	117	27
AYPC.W62.0310 + AYPC.SL160.0702	3,39	1334	154,7	21,3	63,0	57,1	9,1	72,7	126	36
AYPC.W62.0312 + AYPC.SL160.0702	3,21	1277	144,4	19,3	58,5	47,5	8,1	74,8	117	27

Оконная система ALT W62 HS является современным и технологичным решением для архитекторов и проектировщиков при обустройстве современных зданий. Конструкции ALT W62 HS используются для изготовления витражных окон и ленточных витражей с имитацией однородной стоечно-ригельной конструкции.

Система ALT W62 HS соответствуют самым строгим требованиям архитектуры и дизайна благодаря одинаковому внешнему виду глухой и створочной частей конструкции и полностью скрытой створке с наружной стороны окна.

Конструкции обладают высокой эксплуатационной надежностью, имеют высокие показатели по теплоизоляции, герметичности и звукоизоляции.

СООО «АлюминТехно»
тел.: +375 17 311 05 00
факс: +375 17 311 05 01
e-mail: info@alt.by

Свидетельство № 800017207
выдано Министерством иностранных дел РБ
03.12.2002 г.
УНП 800017207

Licence № 3900

www.alutech-group.com

Арт. R17120108
10.2020